このたびは、スズキ ソリオ を
お買い求めいただきありがとうございます。

ご使用の前に、必ずこの取扱説明書をお読みください。
お車の取扱いを誤ると、事故や故障の原因となります。本書をよくお読みいただき、いつまでも快適なカーライフをお楽しみください。

- 本書は、お車の取扱いや万一のときの処置などについて説明しています。
- 「**必読！ 安全なドライブのために**」は、とくに重要な項目です。しっかりお読みください。
- 本書では、次の記号を使用しています。
  ⚠警告、**⚠注意**、**注 記**、**アドバイス** は、とくにしっかりお読みください。

⚠警告	**取扱いを誤ると、死亡または重大な傷害につながるおそれがある内容です。**
⚠注意	**取扱いを誤ると、傷害につながるおそれがある内容です。**
注 記	**取扱いを誤ると、物的損害につながるおそれがある内容です。**
アドバイス	お車を使ううえで知っておいていただきたい、または知っておくと便利な内容です。

- イラストの中で「 ✕ 」または「 ⃠ 」の記号があるときは、図示されている行為の禁止を示しています。

- 保証や点検整備については、別冊のメンテナンスノートに記載しています。本書とあわせてお読みください。
- 本書とメンテナンスノートは、常にお車の中に保管してください。
- お車をおゆずりになるときは、次に所有されるかたのために、本書とメンテナンスノートをお車につけてお渡しください。
- 限定車の装備品や、スズキ販売店またはスズキ代理店で取り付けた装備品などについては、装備品に添付されている取扱説明書をお読みください。
- 車の仕様などの変更により、本書の内容やイラストとお車が一致しない場合があります。あらかじめご了承ください。
- ご不明な点は、担当セールススタッフにおたずねください。

本書の見かた

本ページは見本を使って本書の基本的な読みかたを説明しています。

ヘッダー
ページの内容を案内しています。

タイトル
階層により区別しています。

フォグランプ

タイプ別装備

タイプ別装備
お車のグレードなどにより装備の有無が異なる事を示しています。

フォグランプスイッチ

ヘッドライトや車幅灯を点灯しているときに使用でき、雨や霧などで視界が悪いときに使用します。

参照先
関連する内容が記載されているページなどを案内しています。

→ 3-53ページ（ライトスイッチ）

章番号
各章の番号を案内しています。

- スイッチを押すとフォグランプが点灯し、スイッチ内の表示灯（1）が点灯します。
  もう一度押すと消灯します。

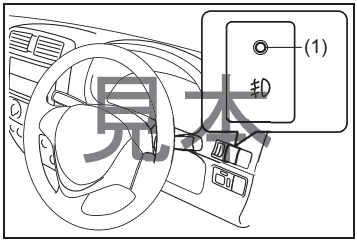

操作要領
装備の取扱いかたなどを説明しています。

注 記

バッテリー保護のため、視界が良くなったらすみやかにスイッチを切ってください。

警告・注意・注記・アドバイス
前ページをお読みください。

お知りになりたいことをさがすときは

次のような方法で検索されますと、すばやくさがせます。

■ タイトルからさがす

- ♦ 総合目次
- ♦ 各章のはじめの目次
- ♦ ヘッダー

■ 取り付け位置、警告灯・表示灯からさがす

- ♦ イラスト目次 → **1-2ページ**

■ ブザー音からさがす

- ♦ 警告ブザーが鳴ったときは → **1-18ページ**

■ 名称からさがす

- ♦ さくいん → **9-1ページ**

■ 4WD車特有の記載をさがす

- ♦ 4WD車を運転するときは → **2-28ページ**
- ♦ タイヤチェーン → **6-18ページ**
- ♦ けん引してもらうときは → **7-34ページ**

■ オイルや、交換部品をさがす

- ♦ お車との上手なつきあいかた → **6-1ページ**
- ♦ 万一のとき → **7-1ページ**
- ♦ サービスデータ → **8-1ページ**

■ よくあるご質問（Q & A）からさがす

- ♦ よくあるご質問（Q & A） → **1-22ページ**

ご愛車に関するメモ

記入される記号・番号は、車検証、IDプレートをご覧ください。

ご　愛　車　の　メ　モ	
車名および車両型式	車名：
	型式：
車台番号	
エンジン型式	K12C型
車体色記号	
営業機種記号	
トランスミッション	オートマチックミッション(※)
ナンバープレート(自動車登録番号)	
ご購入年月日	年　月　日

※本書で「オートマチック車」と記載されている場合、「CVT車」を示しています。

IDプレート

運転席ドアを開いた所に貼付してあります。

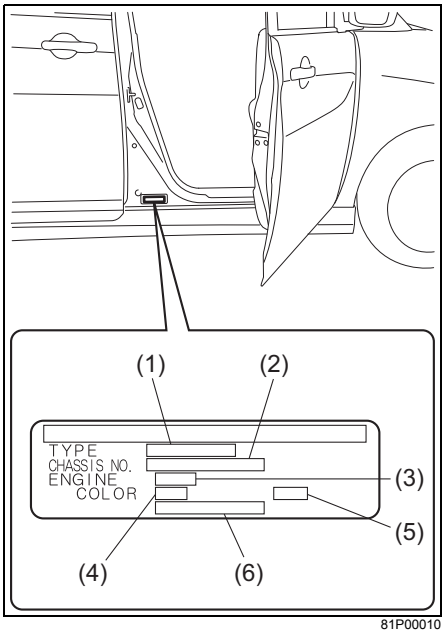

81P00010

(1) 車両型式
(2) 車台番号
(3) エンジン型式
(4) 車体色記号
(5) 車体色と内装色の組み合わせコード
(6) 営業機種記号(補助記号)

植込み型心臓ペースメーカーなどをご使用の方へ

⚠警告

- **植込み型心臓ペースメーカーおよび植込み型除細動器（ICD）を使用している方は、キーレスプッシュスタートシステム装備車の各発信機（下図参照）から約22 cm以内の範囲に、植込み型心臓ペースメーカーおよび植込み型除細動器（ICD）が近づかないようにしてください。電波が植込み型心臓ペースメーカーおよび植込み型除細動器（ICD）の作動に影響をあたえるおそれがあります。**
- **植込み型心臓ペースメーカーおよび植込み型除細動器（ICD）以外の医療用電気機器を使用している方は、キーレスプッシュスタートシステム装備車の電波が医療用電気機器の作動に影響をあたえる場合があるため、医療用電気機器製造業者などへ影響を確認してください。**
- **詳しくは、スズキ販売店またはスズキ代理店にお問い合わせください。**

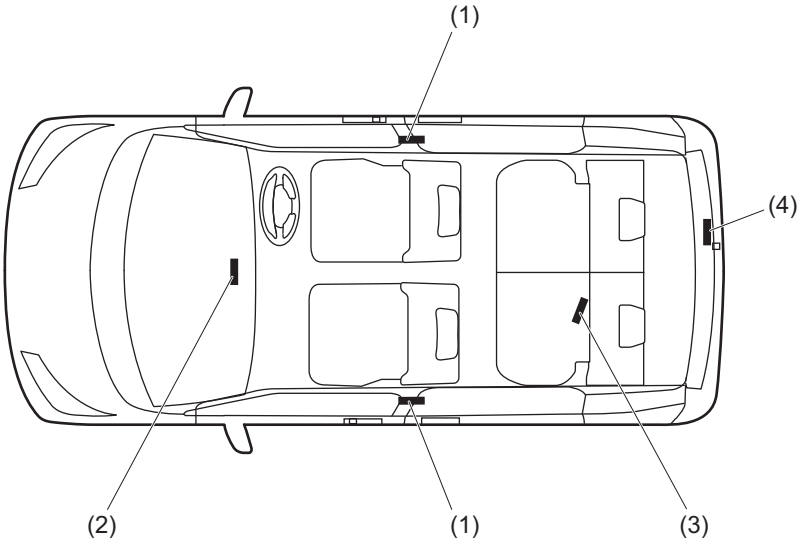

81P00020

(1) 前席ドア車外発信機
(2) 車室内発信機
(3) 荷室発信機
(4) バックドア車外発信機

データの記録について

この車には、車両の制御や操作などに関するデータを記録するコンピュータが装備されており、以下のデータを記録します。

- SRS エアバッグシステムの故障診断情報
- SRSエアバッグ作動に関する情報
- 原動機、動力伝達機構の状態
- アクセル、ブレーキ操作などの運転に関する情報
- 先行車との車間距離（ステレオカメラ装備車）
- 画像情報（ステレオカメラ装備車）

アドバイス

- お車のタイプにより、記録されるデータは異なります。
- 会話などの音声は記録しません。
- 使用条件などにより、データが記録されない場合があります。

データの開示について

スズキおよびスズキが委託した第三者は、コンピュータに記録されたデータを、車両の故障診断・研究開発・品質の向上などを目的に取得・利用することがあります。
なお、スズキおよびスズキが委託した第三者は、次の場合を除き、取得したデータを第三者へ開示・提供しません。

- お車の使用者の同意がある場合
- 法令、裁判所命令そのほか法的強制力のある要請に基づく場合
- 統計的な処理を行なうなど、使用者や車両が特定できないように加工したデータを、研究機関などに提供する場合

SRSエアバッグのイベントデータレコーダー（EDR）

EDRとは Event Data Recorder （イベントデータレコーダー）の略です。SRSエアバッグが作動するような事故のときにデータを記録します。

→ **3-65ページ（SRSエアバッグ）**

総 合 目 次

1 クイックガイド

イラスト目次 ····· 1-2
警告ブザーが鳴ったときは ····· 1-18
よくあるご質問（Q & A） ····· 1-22

2 必読！安全なドライブのために

必読！ 安全なドライブのために ····· 2-2

3 運転する前に

ドアの開閉 ····· 3-2
警報装置 ····· 3-24
ウインドーの開閉 ····· 3-27
各部の調節 ····· 3-31
シートの調節 ····· 3-35
シートベルト ····· 3-46
SRSエアバッグ ····· 3-65
メーター ····· 3-77
スイッチの使いかた ····· 3-126

4 運転するときは

エンジン始動・停止 ····· 4-2
パーキングブレーキ ····· 4-14
オートマチック車 ····· 4-16
クルーズコントロールシステム ····· 4-25
ABS ····· 4-28
ESP® ····· 4-32

運転支援機能 ・・・・・・・・・・・・・・・・・・・・・・・・・・・・・・・・ 4-36
マイルドハイブリッド ・・・・・・・・・・・・・・・・・・・・・・・・ 4-55
アイドリングストップシステム ・・・・・・・・・・・・・・・・ 4-58

5 装備の取扱い
主な装備 ・・・・・・・・・・・・・・・・・・・・・・・・・・・・・・・・・・・・・ 5-2
そのほかの装備 ・・・・・・・・・・・・・・・・・・・・・・・・・・・・ 5-15
エアコン、ヒーター ・・・・・・・・・・・・・・・・・・・・・・・・・ 5-25
オーディオ ・・・・・・・・・・・・・・・・・・・・・・・・・・・・・・・・・・ 5-41

6 お車との上手なつきあいかた
お手入れ ・・・・・・・・・・・・・・・・・・・・・・・・・・・・・・・・・・・・ 6-2
寒冷時の取扱い ・・・・・・・・・・・・・・・・・・・・・・・・・・・・ 6-12

7 万一のとき
パンク ・・・・・・・・・・・・・・・・・・・・・・・・・・・・・・・・・・・・・・ 7-2
バッテリーあがり ・・・・・・・・・・・・・・・・・・・・・・・・・・・ 7-15
ヒューズ切れ ・・・・・・・・・・・・・・・・・・・・・・・・・・・・・・ 7-19
電球切れ ・・・・・・・・・・・・・・・・・・・・・・・・・・・・・・・・・・・ 7-24
オーバーヒート ・・・・・・・・・・・・・・・・・・・・・・・・・・・・ 7-30
そのほか ・・・・・・・・・・・・・・・・・・・・・・・・・・・・・・・・・・・・ 7-32

8 サービスデータ
サービスデータ ・・・・・・・・・・・・・・・・・・・・・・・・・・・・ 8-1

9 さくいん
さくいん ・・・・・・・・・・・・・・・・・・・・・・・・・・・・・・・・・・・・ 9-1

イラスト目次

■ 外観

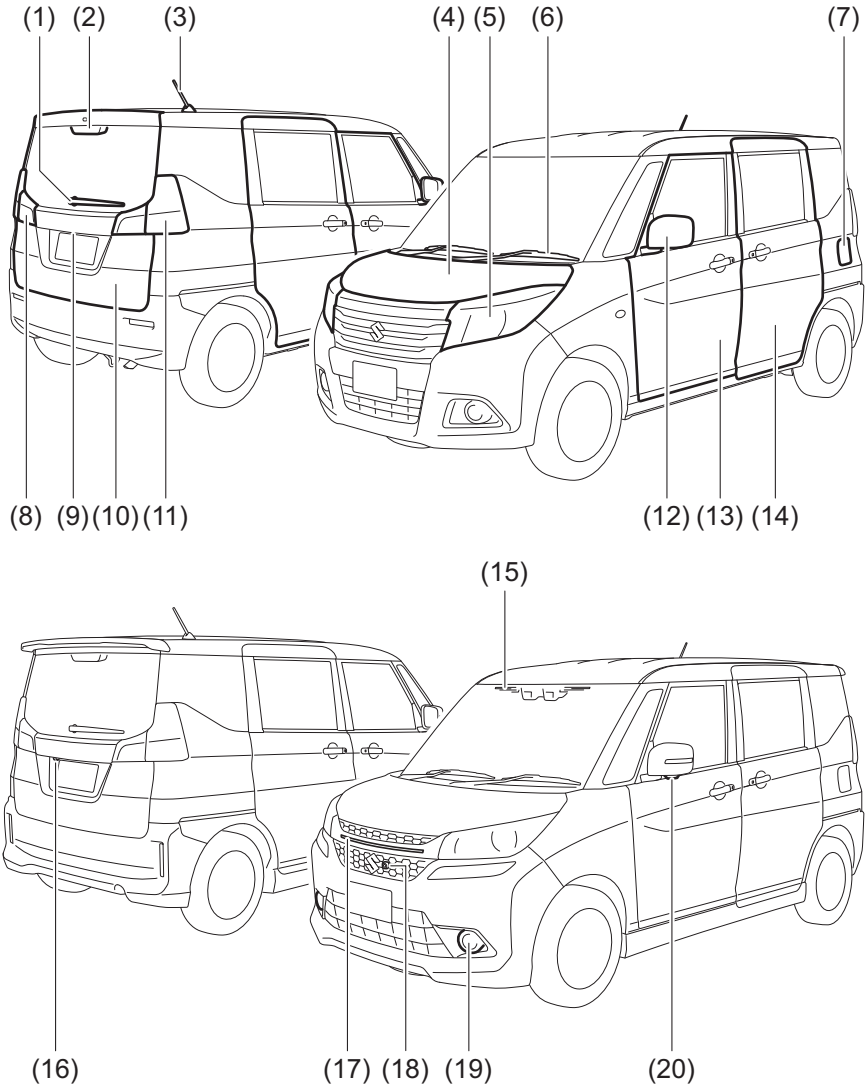

81P10010

お車のタイプにより、異なる装備も含んでいます。

(1)　リヤワイパー　・・・・・・・・・・・・・・・・・・・・・・・・・・・・　3-133
(2)　ハイマウントストップランプ　・・・・・・・・・・・・・・・・・　8-3
(3)　ルーフアンテナ　・・・・・・・・・・・・・・・・・・・・・・・・・　5-42
(4)　ボンネット　・・・・・・・・・・・・・・・・・・・・・・・・・・・・・・　5-4
(5)　ヘッドライト　・・・・・・・・・・・・・・・・・・・・・・　3-126、7-26
(6)　フロントワイパー　・・・・・・・・・・・・・・・・・・・・・・・　3-132
(7)　燃料給油口(フューエルリッド)　・・・・・・・・・・・・・・・　5-2
(8)　後退灯　・・・・・・・・・・・・・・・・・・・・・・・・・・・・・・・・　7-30
(9)　番号灯　・・・・・・・・・・・・・・・・・・・・・・・・・・・・・・・・　7-30
(10)　バックドア　・・・・・・・・・・・・・・・・・・・・・・・・・・・・・　3-5
(11)　リヤコンビネーションランプ　・・・・・・・・・・・・・・・・　7-29
(12)　ドアミラー　・・・・・・・・・・・・・・・・・・・・・・・・・・・・　3-31
(13)　ドア　・・・・・・・・・・・・・・・・・・・・・・・・・・・・・・・・・・・・　3-3
(14)　パワースライドドア　・・・・・・・・・・・・・・・・・・・・・・　3-18
(15)　ガラスアンテナ　・・・・・・・・・・・・・・・・・・・・・・・・・　5-43
(16)　バックカメラ　・・・・・・・・・・・・・・・・・・・・・・・・・・・　5-45
(17)　LEDイルミネーション　・・・・・・・・・・・・・・・・・・・・　3-127
(18)　フロントカメラ　・・・・・・・・・・・・・・・・・・・・・・・・・　5-45
(19)　フォグランプ　・・・・・・・・・・・・・・・・・・・・・・　3-128、7-26
(20)　サイドカメラ　・・・・・・・・・・・・・・・・・・・・・・・・・・・　5-45

■ 内装1

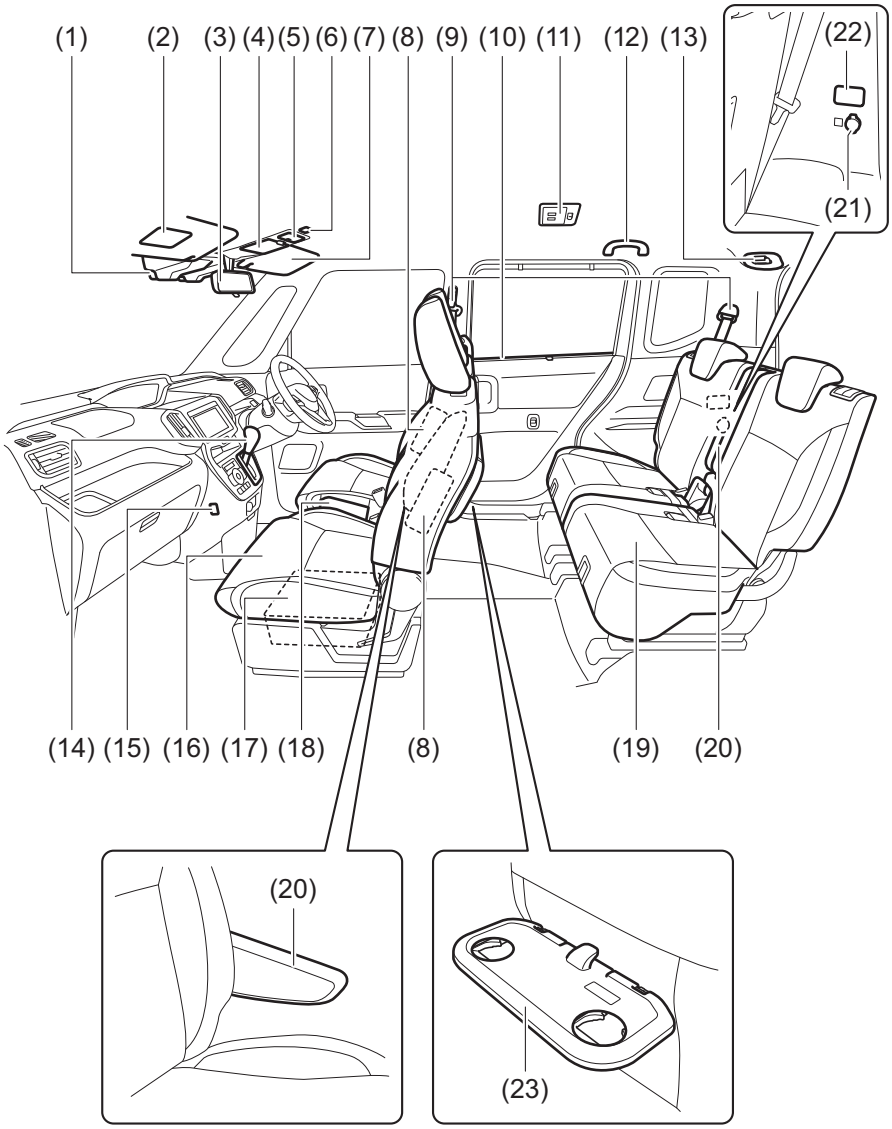

81P10020

お車のタイプにより、異なる装備も含んでいます。

(1)　ステレオカメラ　・・・・・・・・・・・・・・・・・・・・・・・・・・・・　4-36
(2)　助手席SRSエアバッグに関する
　　警告ラベル(※)・・・・・・・・・・・・・・・・・・・・・・・・・・・　2-27
(3)　ルームミラー　・・・・・・・・・・・・・・・・・・・・・・・・・・・・　3-31
(4)　オーバーヘッドコンソール　・・・・・・・・・・・・・・・・・・　5-19
(5)　前席室内灯　・・・・・・・・・・・・・・・・・・・・・・・・・・・・・・・　5-8
(6)　ハンズフリーマイク　・・・・・・・・・・・・・・・・・・・・・・・　5-43
(7)　サンバイザー　・・・・・・・・・・・・・・・・・・・・・・・・・・・・・　5-6
(8)　SRSサイドエアバッグ　・・・・・・・・・・・・・・・・・・・・・　3-66
(9)　シートベルト　・・・・・・・・・・・・・・・・・・・・・・・・・・・・　3-46
(10) ロールサンシェード　・・・・・・・・・・・・・・・・・・・・・・・　5-7
(11) 後席室内灯　・・・・・・・・・・・・・・・・・・・・・・・・・・・・・・　5-8
(12) アシストグリップ　・・・・・・・・・・・・・・・・・・・・・・・・　5-20
(13) 後席中央シートベルト　・・・・・・・・・・・・・・・・・・・・・　3-50
(14) セレクトレバー　・・・・・・・・・・・・・・・・・・・・・・・・・・　4-16
(15) ショッピングフック　・・・・・・・・・・・・・・・・・・・・・・・　5-23
(16) 前席シート　・・・・・・・・・・・・・・・・・・・・・・・・・・・・・・　3-35
(17) シートアンダーボックス　・・・・・・・・・・・・・・・・・・・・　5-17
(18) シートサイドポケット　・・・・・・・・・・・・・・・・・・・・・・　5-21
(19) 後席シート　・・・・・・・・・・・・・・・・・・・・・・・・・・・・・・　3-39
(20) アームレスト　・・・・・・・・・・・・・・・・・・・・・・・・・・・・　5-16
(21) アクセサリーソケット　・・・・・・・・・・・・・・・・・・・・・・　5-16
(22) 荷室室内灯　・・・・・・・・・・・・・・・・・・・・・・・・・・・・・・　5-8
(23) パーソナルテーブル　・・・・・・・・・・・・・・・・・・・・・・・　5-21

※お子さま用シートをご使用になる前に、必ずお読みください。

■ 内装2

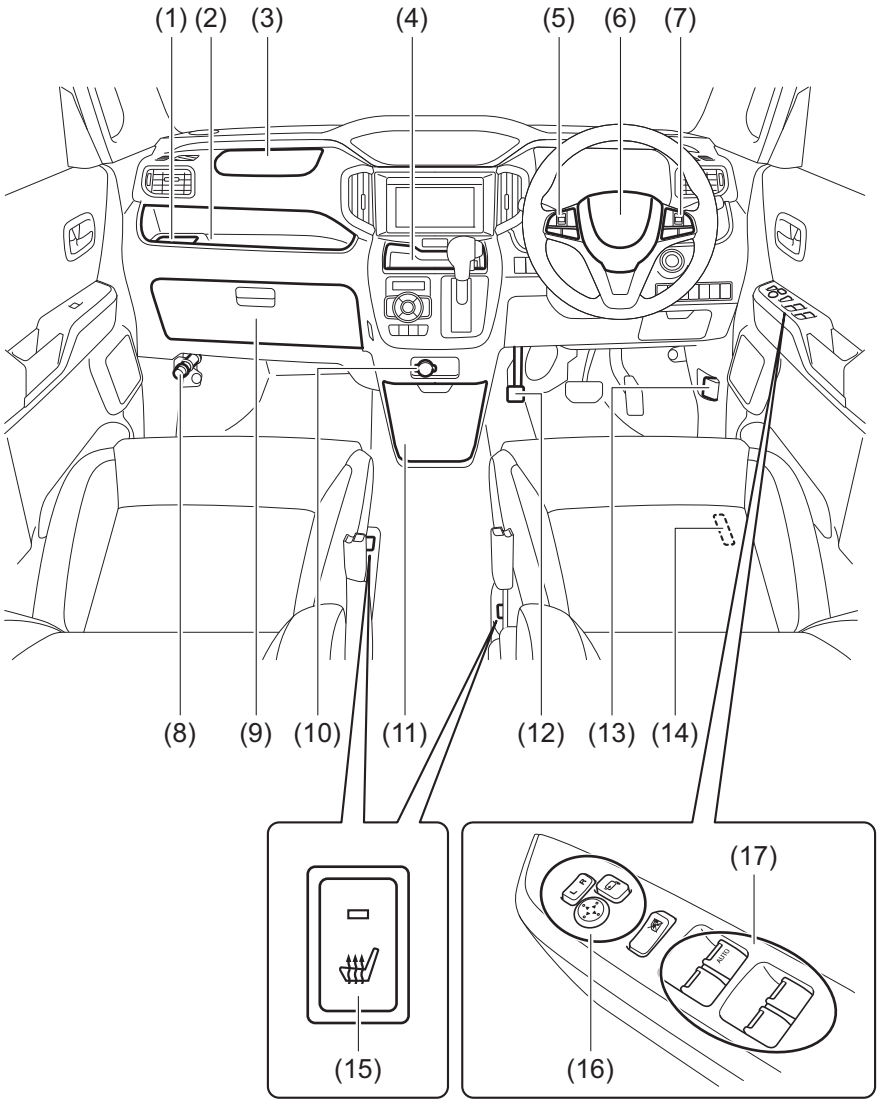

81P10030

お車のタイプにより、異なる装備も含んでいます。

(1)　ドリンクホルダー(助手席)　・・・・・・・・・・・・・・・・・　5-13
(2)　インパネトレー(助手席)　・・・・・・・・・・・・・・・・・・　5-10
(3)　助手席SRSエアバッグ　・・・・・・・・・・・・・・・・・・・・　3-67
(4)　インパネミドルポケット(センター)　・・・・・・・・・　5-10
(5)　ステアリングオーディオスイッチ　・・・・・・・・・・・　5-43
(6)　運転席SRSエアバッグ　・・・・・・・・・・・・・・・・・・・・　3-67
　　ホーンスイッチ　・・・・・・・・・・・・・・・・・・・・・・・・・　3-133
(7)　クルーズコントロールスイッチ　・・・・・・・・・・・・・　4-25
(8)　発炎筒　・・・・・・・・・・・・・・・・・・・・・・・・・・・・・・・・・　7-32
(9)　グローブボックス　・・・・・・・・・・・・・・・・・・・・・・・　5-11
(10) アクセサリーソケット　・・・・・・・・・・・・・・・・・・・・　5-16
(11) インパネアンダーボックス(センター)　・・・・・・・　5-12
(12) パーキングブレーキ　・・・・・・・・・・・・・・・・・・・・・　4-14
(13) ボンネットオープナー　・・・・・・・・・・・・・・・・・・・・・　5-4
(14) フューエルリッドオープナー　・・・・・・・・・・・・・・・・　5-2
(15) シートヒータースイッチ　・・・・・・・・・・・・・・・・・・　3-38
(16) ドアミラー角度調節スイッチ　・・・・・・・・・・・・・・・　3-31
　　ドアミラー格納スイッチ　・・・・・・・・・・・・・・・・・・・　3-32
(17) パワーウインドースイッチ　・・・・・・・・・・・・・・・・・　3-27

■ 運転席まわり

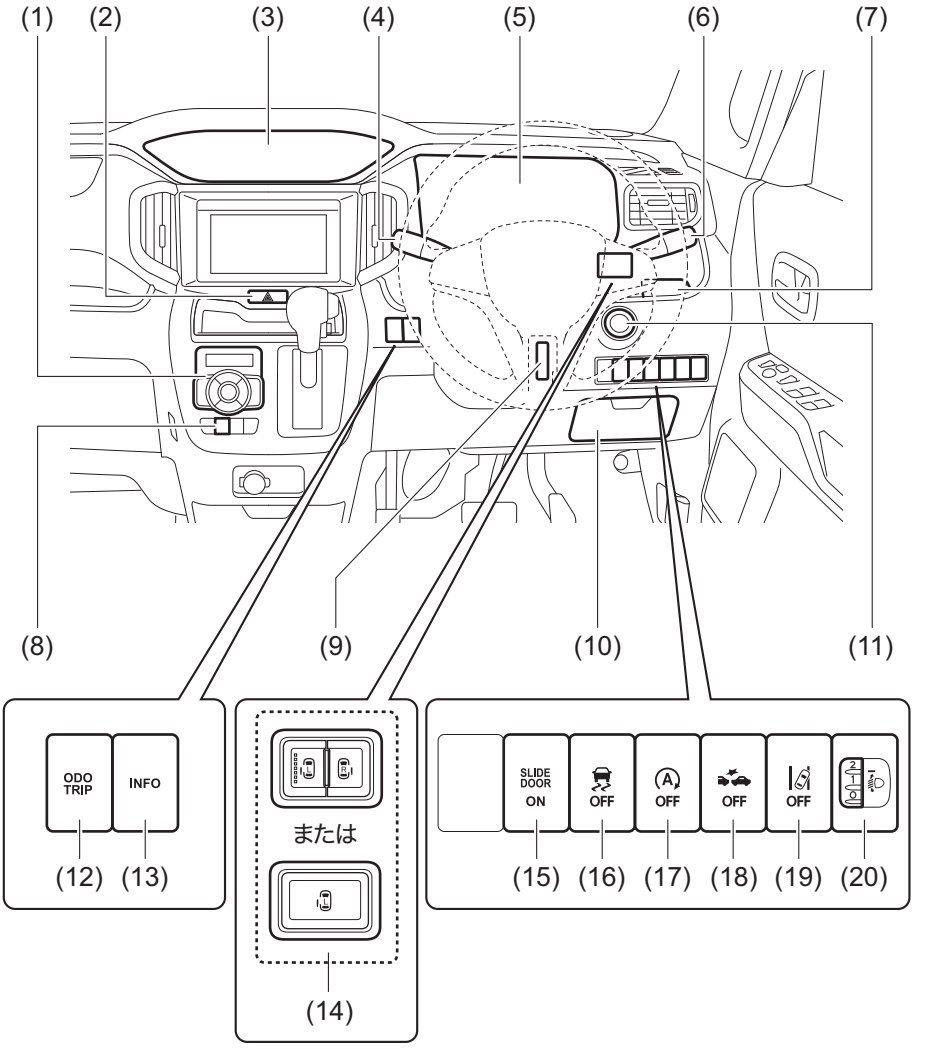

81P10040

お車のタイプにより、異なる装備も含んでいます。

(1) エアコン、ヒーター ・・・・・・・・・・・・・・・・・・・・・・・・ 5-25
(2) 非常点滅表示灯スイッチ ・・・・・・・・・・・・・・・・・・ 3-131
(3) メーター ・・・・・・・・・・・・・・・・・・・・・・・・・・・・・・・・ 3-77
(4) ワイパー／ウォッシャースイッチ ・・・・・・・・・・ 3-131
(5) インパネアッパーボックス(運転席) ・・・・・・・・・ 5-11
(6) ライトスイッチ ・・・・・・・・・・・・・・・・・・・・・・・・・ 3-126
方向指示器スイッチ ・・・・・・・・・・・・・・・・・・・・・・ 3-130
フォグランプスイッチ ・・・・・・・・・・・・・・・・・・・・ 3-128
(7) ドリンクホルダー(運転席) ・・・・・・・・・・・・・・・・・ 5-13
(8) ドアミラーヒータースイッチ ・・・・・・・・・・・・・・・ 3-35
リヤデフォッガースイッチ ・・・・・・・・・・・・・・・・・ 3-134
(9) チルトステアリング ・・・・・・・・・・・・・・・・・・・・・・ 3-35
(10) インパネボックス(運転席) ・・・・・・・・・・・・・・・・・・ 5-12
(11) エンジンスイッチ ・・・・・・・・・・・・・・・・・・・・・・・・・ 4-2
(12) オド＆トリップメータースイッチ ・・・ 3-100、3-112
(13) インフォスイッチ ・・・・・・・・・・・・・・・・・ 3-97、3-106
(14) パワースライドドアスイッチ ・・・・・・・・・・・・・・・ 3-22
(15) パワースライドドアメインスイッチ ・・・・・・・・・ 3-19
(16) ESP® OFFスイッチ ・・・・・・・・・・・・・・・・・・・・・・ 4-34
(17) アイドリングストップシステム
OFFスイッチ ・・・・・・・・・・・・・・・・・・・・・・・・・・ 4-65
(18) デュアルカメラブレーキサポート(DCBS)
OFFスイッチ ・・・・・・・・・・・・・・・・・・・・・・・・・・ 4-54
(19) 車線逸脱警報OFFスイッチ ・・・・・・・・・・・・・・・・・ 4-55
(20) 光軸調整ダイヤル(ハロゲン仕様車) ・・・・・・・・・ 3-129

■ 警告灯

Aタイプ

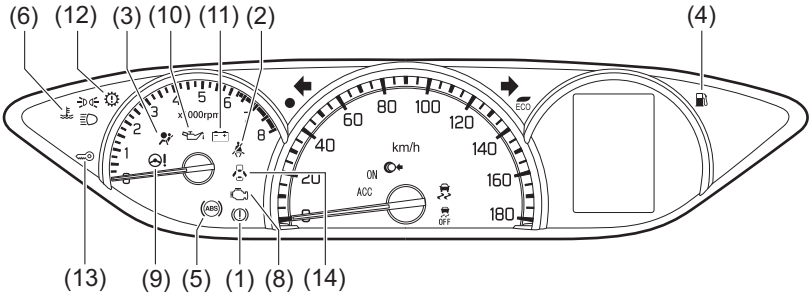

Bタイプ

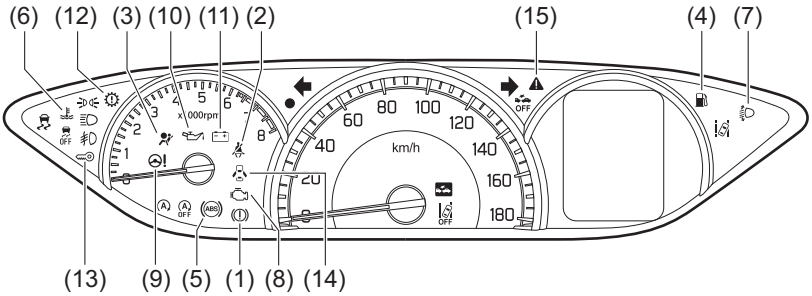

Cタイプ

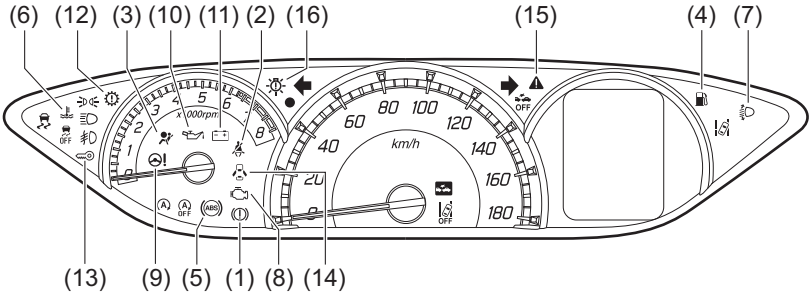

81P10050

お車のタイプにより、異なる装備も含んでいます。

- 警告灯が点灯または点滅し続けた場合は、車両またはシステムの異常が考えられます。参照先の内容をよくお読みのうえ、スズキサービス工場で点検を受けてください。
- ※ 印の警告灯は、エンジンスイッチを ON にしたときに初期点灯するのが正常です。点灯しない場合は、スズキサービス工場で点検を受けてください。
- 「水温警告灯（赤色）／低水温表示灯（青色）」は点灯する色で表示を切り替えています。
- アイドリングストップシステム装備車には、特有の点灯条件があります。
  → **4-58ページ（アイドリングストップシステム）**

警告灯			色	警告灯名	参照先
(1)		※	赤	ブレーキ警告灯	**3-79ページ**
(2)			赤	シートベルト警告灯	**3-80ページ**
(3)		※	赤	SRSエアバッグ警告灯	**3-81ページ**
(4)			オレンジ	燃料残量警告灯	**3-81ページ**
(5)		※	オレンジ	ABS警告灯	**3-82ページ**
(6)		※	赤	水温警告灯	**3-82ページ**
(7)		※	オレンジ	オートレベリング警告灯 （タイプ別装備）	**3-83ページ**
(8)		※	オレンジ	エンジン警告灯	**3-83ページ**
(9)		※	オレンジ	パワーステアリング警告灯	**3-84ページ**
(10)		※	赤	油圧警告灯	**3-85ページ**

警告灯			色	警告灯名	参照先
(11)		※	赤	充電警告灯	**3-85ページ**
(12)		※	オレンジ	トランスミッション警告灯	**3-86ページ**
(13)		※	オレンジ	イモビライザー警告灯	**3-86ページ**
(14)			赤	半ドア警告灯	**3-86ページ**
(15)		※	オレンジ	マスターウォーニング （タイプ別装備）	**3-87ページ**
(16)		※	オレンジ	LEDヘッドライト警告灯 （タイプ別装備）	**3-87ページ**

■ 表示灯

Aタイプ

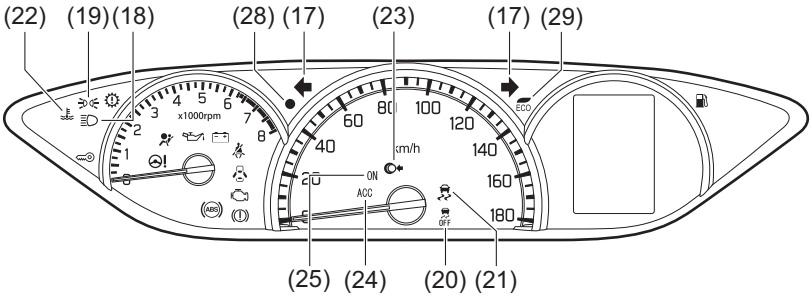

Bタイプ

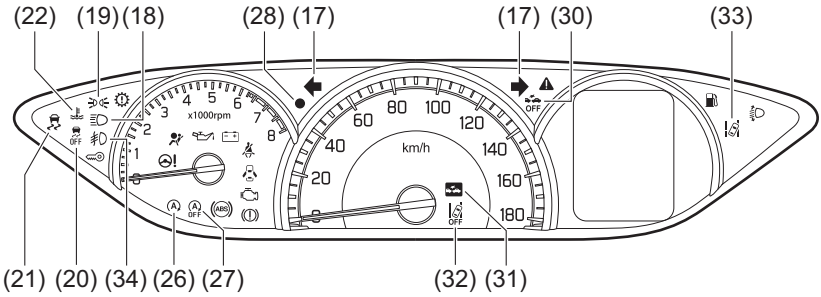

Cタイプ

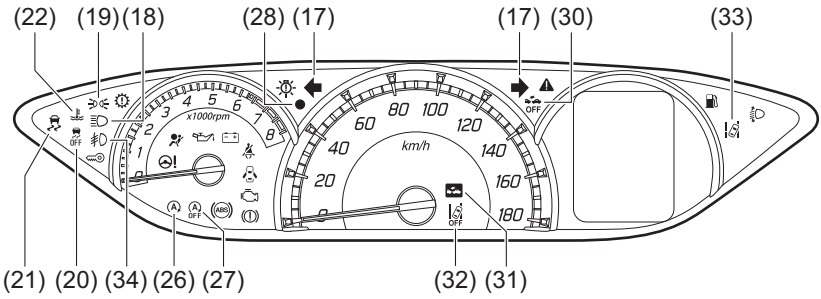

81P10080

お車のタイプにより、異なる装備も含んでいます。

- ※ 印の表示灯は、エンジンスイッチを ON にしたときに初期点灯するのが正常です。（低水温表示灯の初期点灯は赤色に点灯します。）点灯しない場合は、スズキサービス工場で点検を受けてください。
- 「水温警告灯（赤色）／低水温表示灯（青色）」は点灯する色で表示を切り替えています。
- アイドリングストップシステム装備車には、特有の点灯条件があります。
  → **4-58ページ（アイドリングストップシステム）**

表示灯			色	表示灯名	参照先
(17)	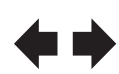		緑	方向指示器表示灯	**3-88ページ**
(18)			青	ヘッドライト上向き（ハイビーム）表示灯	**3-88ページ**
(19)			緑	ライト点灯表示灯	**3-88ページ**
(20)		※	オレンジ	ESP® OFF表示灯	**3-88ページ**
(21)		※	オレンジ	ESP®作動表示灯	**3-89ページ**
(22)		※	青	低水温表示灯	**3-89ページ**
(23)			緑	プッシュ表示灯（タイプ別装備）	**3-89ページ**
(24)			オレンジ	ACC表示灯（タイプ別装備）	**3-90ページ**
(25)			オレンジ	IG ON表示灯（タイプ別装備）	**3-90ページ**
(26)		※	緑	アイドリングストップ表示灯（タイプ別装備）	**3-90ページ**
(27)		※	オレンジ	アイドリングストップシステムOFF表示灯（タイプ別装備）	**3-91ページ**

表示灯			色	表示灯名	参照先
(28)			赤	セキュリティアラーム インジケーター	3-91ページ
(29)		※	緑	エコドライブインジケーター（タイプ別装備）	3-92ページ
(30)		※	オレンジ	デュアルカメラブレーキサポート（DCBS）OFF表示灯（タイプ別装備）	3-92ページ
(31)		※	オレンジ	デュアルカメラブレーキサポート（DCBS）作動表示灯（タイプ別装備）	3-93ページ
(32)		※	オレンジ	車線逸脱警報OFF表示灯（タイプ別装備）	3-94ページ
(33)		※	オレンジ	車線逸脱警報作動表示灯（タイプ別装備）	3-94ページ
(34)			緑	フォグランプ点灯表示灯（タイプ別装備）	3-95ページ

■ キー

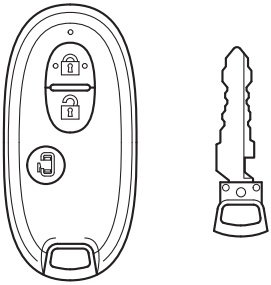

81M10071

お車のタイプにより異なります。

キー ····· 3-2
ドア ····· 3-3
キーレスエントリー ····· 3-9
携帯リモコン ····· 3-11
キーレスプッシュスタートシステム ····· 4-4
エンジンのかけかた ····· 4-9

■ 荷室

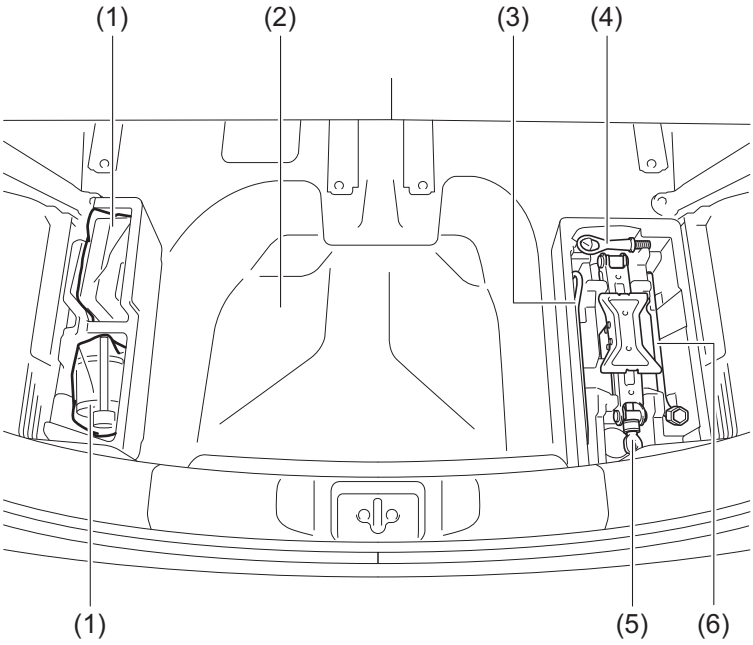

81P10110

お車のタイプにより、異なる装備も含んでいます。

(1)　タイヤパンク応急修理セット　・・・・・・・・・・・・・・・・・　7-2
(2)　ラゲッジアンダーボックス　・・・・・・・・・・・・・・・・　5-24
(3)　ジャッキバー　・・・・・・・・・・・・・・・・・・・・・・・・・・・・・　7-2
(4)　けん引フック　・・・・・・・・・・・・・・・・・・・・・・・・・・・・・　7-2
(5)　ジャッキ　・・・・・・・・・・・・・・・・・・・・・・・・・・・・・・・・　7-2、7-10
(6)　ホイールナットレンチ　・・・・・・・・・・・・・・・・・・・・・・・　7-2

警告ブザーが鳴ったときは

- ※1 は、⚠（マスターウォーニング）が点滅するとともに、マルチインフォメーションディスプレイに車両状態や対処方法などをお知らせするメッセージが表示されます。
- ※2 は、マルチインフォメーションディスプレイに車両状態や対処方法などをお知らせするメッセージが表示されます。
- 下記の表以外にも、次の機能が作動中のときはブザーでお知らせします。
  - 運転支援機能（タイプ別装備）
    → **4-36ページ（運転支援機能）**

全車共通

メーター表示	ブザー音	原因	対処方法
● 2秒間隔で点滅	**室内ブザー** ●ピー、ピー、（約10秒間）	セキュリティアラームがセット状態のときに、下記以外の方法で解錠してドアを開けた ●携帯リモコン ●リクエストスイッチ ●ワンアクションスイッチ	エンジンスイッチを ON にして、警報を停止してください。 → **3-24ページ（セキュリティアラーム）**
● 約8秒間小刻みに点滅	**室内ブザー** ●ピー、ピー、（4回）	駐車中にセキュリティアラームが作動したことをお知らせしている（エンジンスイッチを ON にしたときに鳴ります）	盗難にあってないか車の中を確認してください。
 点灯※2	**室内ブザー** ●ポーン（1回）	燃料の残量が少ない	すみやかに給油してください。 → **2-20ページ（給油するときは）**
 表示（代表例）	**室内ブザー** ●ピー、ピー、	セレクトレバーが R に入っている	セレクトレバーの位置を確認してください。 → **4-20ページ（R（リバース）ポジション警告ブザー）**
 点滅※1	**室内ブザー** ●ピー、ピー、（約95秒間）	前席の乗員がシートベルトを着用せずに走行している（助手席はタイプ別装備）	安全な場所に停車して、ベルトを着用してください。 → **3-48ページ（シートベルト警告ブザー）**

メーター表示	ブザー音	原因	対処方法
点灯（赤色）※1	**室内ブザー** ●ピピピッ、ピピピッ、	パーキングブレーキを解除せずに走行している	安全な場所に停車して、パーキングブレーキを解除してください。 → **4-15ページ(パーキングブレーキ解除忘れ警告ブザー)**
点灯※1	**室内ブザー** ●ポーン（1回）	いずれかのドアが完全に閉まっていないまま走行している	安全な場所に停車して、ドアを完全に閉めてください。 → **3-86ページ(半ドア警告灯)**
点灯※1	**室内ブザー** ●ピーーー	ヘッドライトや車幅灯が点灯したまま運転席のドアを開けた	ライトを消してください。 → **3-127ページ（ライト消し忘れ警告ブザー)**
点滅※1	**室内／車外ブザー** ピー、ピー、（約2秒間）	携帯リモコンが車内にない、またはリモコンの電池が切れている状態で、次の操作をした ●すべてのドアを閉めた ●エンジン始動	リモコンを車内にもどすか、リモコンをエンジンスイッチに当ててください。 → **4-7ページ(携帯リモコン車外持ち出し警告)** → **4-9 ページ（エンジンのかけかた)**
−	**室内ブザー** ●ピッ、ピッ、	エンジンスイッチを LOCK（OFF）にもどして、いずれかのドアを開閉してもハンドルがロックされていないことをお知らせしている（運転席ドアを開けたときに鳴ります）	スズキサービス工場で点検を受けてください。 → **4-14ページ(ハンドルロック未作動警告ブザー)**
ACC 点灯 または※2	**室内ブザー** ●ピー、ピー、	エンジンスイッチが ACC のときに運転席ドアを開けた	LOCK（OFF）にもどしてください。 → **4-14ページ(エンジンスイッチもどし忘れ警告ブザー)**
ACC ON いずれか点灯 または※2	**車外ブザー** ●ピー（約2秒間）	エンジンスイッチが ACC または ON のときにリクエストスイッチを押した	LOCK（OFF）にもどしてください。 → **3-14ページ(リクエストスイッチ未作動警告ブザー)**

メーター表示	ブザー音	原因	対処方法
−	**車外ブザー** ●ピー（約2秒間）	携帯リモコンが車内にあるときにリクエストスイッチを押した	リモコンを車外に持ち出してください。
 点灯※2	**車外ブザー** ●ピー（約2秒間）	いずれかのドアが完全に閉まっていないまま次の操作をした ●リクエストスイッチを押した ●携帯リモコンのロックスイッチを押した	ドアを閉めてください。 → **3-9 ページ（キーレスエントリー）**
※1	**室内ブザー** ●ポーン	ハンドルロックが解除されていないことをお知らせしている（エンジンスイッチを ON にしたときに鳴ります）	ハンドルを左または右にまわして負荷がかからない状態としながら、エンジンスイッチの操作をやり直してください。 → **4-3 ページ（ハンドルロック未解除警告）**
−	**専用ブザー** ●ピッピッピッまたはピーー	次のことをお知らせしている ●安全のために自動開閉できない（自動開閉操作したときに鳴ります） ●パワースライドドア自動開閉中である ●自動開閉中に一時停止したとき	スライドドア周囲の安全を確認する、または自動開閉できる条件になっているか確認してください。 → **3-18ページ（パワースライドドア）**

アイドリングストップシステム装備車のみ

● 下記以外にも警告ブザーが鳴り、エンジンが自動再始動する場合があります。
→ **4-58ページ（アイドリングストップシステム）**

メーター表示	ブザー音	原因	対処方法
−	**室内ブザー** ● ピー、ピー、	アイドリングストップシステムによるエンジンの自動停止中に、ボンネットが開いたためエンスト状態（※3）になった	エンジンを再始動するときは、次の手順で対処してください。 ①パーキングブレーキをしっかりとかけ、セレクトレバーを P に入れます。 ②ボンネットを完全に閉めます。 ③エンジンスイッチを操作して再始動します。 → **4-9 ページ（エンジンのかけかた）**
 いずれか点灯 ※2	**室内ブザー** ● ピー、ピー、（約5秒間）	アイドリングストップシステムによるエンジンの自動停止中に、運転席シートベルトを外した、または運転席ドアを開けた	発進する前に、ドアを閉め、シートベルトを着用してください。また、車外に出るときは、事前に次の手順を実施してください。 ①パーキングブレーキをしっかりとかけ、セレクトレバーを P に入れます。 ②長時間停車するときや車から離れるときは、エンジンスイッチを操作してエンジンを停止します。 → **4-12ページ（エンジンの止めかた）**

※3 エンストになると、次の警告灯が点灯します。
- エンジン警告灯、パワーステアリング警告灯、油圧警告灯、充電警告灯

→ **1-10ページ（警告灯）**

よくあるご質問（Q & A）

お問い合わせの多い、よくあるご質問についてご案内します。

ドアの開閉

Q. キーレスエントリーが作動しない。

A. キーレスエントリーが作動しない状況にあるおそれがあります。
3-9ページ（**キーレスエントリー**）をお読みください。

A. 携帯リモコンの電池が消耗しているときは、交換してください。
→ **6-10ページ（携帯リモコンの電池交換）**

Q. ドアを開けたら警報が鳴る。

A. 警報装置（セキュリティアラーム）が作動しています。
エンジンスイッチを ON にして警報を止めてください。
正しい取扱い方法や設定切替えについては、**3-24 ページ**（**セキュリティアラーム**）をお読みください。

Q. ワンアクションスイッチでドアの施錠ができない。

A. ワンアクションスイッチではドアの解錠はできますが施錠はできません。
施錠をする場合は、携帯リモコンまたはリクエストスイッチをご使用ください。
→ **3-3ページ（ドア）**

窓ガラス

Q. フロントガラスやドアガラス内側のくもりを取りたい。

A. • マニュアルエアコン装備車は、吹出し口切替えダイヤルを ⛆ にしてください。
→ **5-27ページ（マニュアルエアコン）**

• オートエアコン装備車は、デフロスタースイッチをご使用ください。
→ **5-31ページ（オートエアコン）**

Q. バックドアガラス内側のくもりを取りたい。

A. リヤデフォッガースイッチ（**3-134ページ**）をご使用ください。

タイヤ

Q. パンクした。

A. パンクの状態によっては、タイヤパンク応急修理セットをご使用いただくことで、応急修理ができます。
→ **7-2ページ（パンク）**

バッテリーあがり

Q. バッテリーがあがり、エンジンが始動できない。

A. 救援車のバッテリーとブースターケーブルを接続して、エンジンを始動してください。
→ **7-15ページ（鉛バッテリーあがりのときは）**

アイドリングストップシステム タイプ別装備

Q. アイドリングストップシステムが作動しない。

A. 次の項目をお読みください。
→ **4-58ページ（アイドリングストップシステム）**

運転支援機能 タイプ別装備

Q. 運転支援機能が作動するとき、作動しないときを知りたい。

A. 次の項目をお読みください。
→ **4-36ページ（運転支援機能）**

エンジンオイル

Q. エンジンオイルを交換したい。

A. 次の項目をお読みください。
→ **2-31ページ（エンジンオイルを交換するときは）**
→ **8-1ページ（サービスデータ）**

電装品

Q. ヘッドライトまたは制動灯が点灯しなくなった。

A. 電球を点検してください。
→ **7-24ページ（電球の点検）**
→ **7-25ページ（電球を交換するときは）**
→ **8-3ページ（電球の容量）**

Q. 電気装置が使用できなくなった。

A. ヒューズを点検してください
→ **7-19ページ（ヒューズが切れたときは）**

Q. 運転席パワーウインドーがオートで全開／全閉しなくなった。

A. パワーウインドーのはさみ込み防止機構の初期設定が必要です。**3-30ページ**（**初期設定のしかた**）をお読みください。

2. 必読！ 安全なドライブのために

とくに重要な項目ですのでしっかりお読みください。

安全運転が第一

お車に装備されているシートベルト、SRSエアバッグシステム、ABS（アンチロックブレーキシステム）などの安全装備も、乗員の安全確保には限界があります。法定速度を厳守するとともに、スピードを控えめにして安全運転に心がけてください。

出発の前に（お車の確認）…… 2-2
荷物を積むときは …… 2-5
お子さまを乗せるときは …… 2-6
運転席にすわって …… 2-10
エンジンをかけるときは …… 2-12
走行するときは …… 2-12
駐車するときは …… 2-17
給油するときは …… 2-20
オートマチック車を運転するときは …… 2-22
パワースライドドア装備車の正しい使いかた … 2-24
SRSエアバッグ車を運転するときは …… 2-25
4WD車を運転するときは …… 2-28
こんなことにも注意して …… 2-28
エコドライブをしましょう …… 2-32

出発の前に（お車の確認）

日常点検を確実に

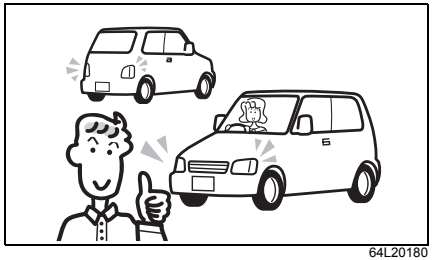

64L20180

車の走行距離、使用状態から判断した適切な時期に実施してください。
→ **メンテナンスノート（日常点検）**

こんな症状に気づいたときは

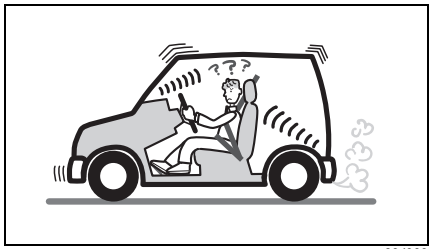

80J009

⚠注意

次のような場合はスズキサービス工場で点検を受けてください。
- **地面に油や液の漏れたあとが残っている**
- **ブレーキ液が不足している**
- **いつもと違うにおい、音、振動がある**
- **ハンドルやブレーキを操作したときの感じがいつもと違う**

タイヤの空気圧をチェック

- 定期的に点検・調整してください。この車の指定空気圧は、運転席ドアの開口部に貼付してある「**空気圧ラベル**」（1）で確認できます。
  → **メンテナンスノート（日常点検）**

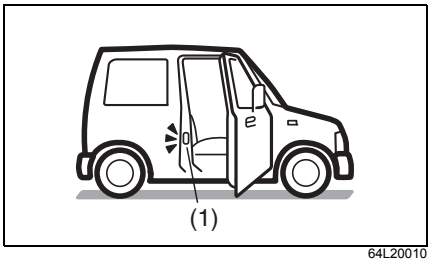

64L20010

- 空気圧が不足したまま走行すると、タイヤの両端が摩耗する原因となります。また、燃費が悪くなります。

⚠警告

- **空気圧が極端に低いまま走行すると、タイヤがバースト（破裂）して思わぬ事故につながるおそれがあります。**

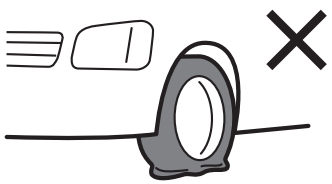

72J20040

●指定空気圧を守らないと車の性能が十分に発揮できず、次のようなことが起きるおそれがあり、思わぬ事故につながったり、故障の原因となったりするおそれがあります。
- **走行安定性が悪化する**
- **ブレーキをかけたときの制動距離が伸びる**
- **タイヤ回転速度に悪影響をあたえて、次の機能が正常に作動しなくなる**
  - **ABS**
  - **ESP®**
  - **誤発進抑制機能（タイプ別装備）**
  - **デュアルカメラブレーキサポート（DCBS）（タイプ別装備）**
  - **エマージェンシーストップシグナル（ESS）（タイプ別装備）**
- **4WD 車では、その性能が十分に発揮できないばかりでなく、駆動系部品に悪影響をあたえる**

バッテリーについて

この車は、次のバッテリーを搭載しています。

- **鉛バッテリー（全車共通）**
  車の電源供給に使用されています。

- **リチウムイオンバッテリー（マイルドハイブリッド装備車のみ）**
  車の電装品に電気を供給するために使用されています。
  → **4-55ページ（マイルドハイブリッド）**

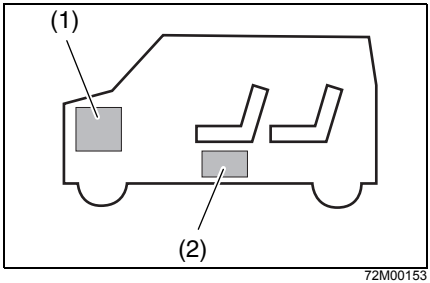

72M00153

(1) 鉛バッテリー
(2) リチウムイオンバッテリー

各バッテリーについて、次の「**鉛バッテリー**」および「**リチウムイオンバッテリー**」をお読みいただき、正しい取扱いをしてください。

- 鉛バッテリーおよびリチウムイオンバッテリーは少しずつ放電します。バッテリーあがりを防ぐためには、1 か月に一度は連続して 30 分以上走行して充電する必要があります。

■ 鉛バッテリー

鉛バッテリーの液面を点検する

液面が下限（2）より下にあるときは、バッテリー補充液を上限（1）まで補充してください。バッテリー液が不足すると、バッテリーの寿命を縮めるおそれがあります。

→ **メンテナンスノート（日常点検）**

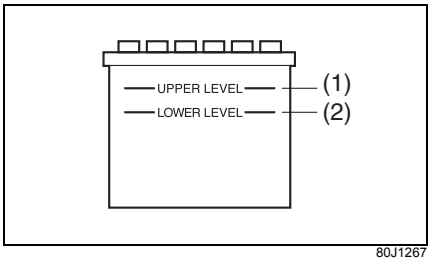

80J1267

⚠警告

●バッテリー液が不足すると、発熱して爆発のおそれがあります。
●バッテリー端子を外して再び接続するときは、確実に締め付けてください。ゆるみがあると、火災や故障の原因となります。

注 記

アイドリングストップシステム装備車は、高性能な専用の鉛バッテリーを使用していますので、次のことをお守りください。守らないとアイドリングストップシステムが正常に作動しなくなったり、バッテリーの寿命が短くなったりするおそれがあります。

●バッテリーを交換するときは、指定のバッテリーを使用する（指定外のものを使用しない）
→ 7-17 ページ（鉛バッテリーを交換するときは）
→ 8-2ページ（サービスデータ）

●バッテリー端子から電気製品の電源をとらない

■ リチウムイオンバッテリー

タイプ別装備

マイルドハイブリッド装備車専用のバッテリーで助手席下(シートアンダーボックス下）にあります。

→ **5-17ページ（シートアンダーボックス）**

- リチウムイオンバッテリーは点検不要です。ただし、バッテリーは少しずつ放電します。バッテリーあがりを防ぐためには、1か月に一度は連続して30分以上走行して充電する必要があります。
- リチウムイオンバッテリーの交換または廃棄については、スズキ販売店またはスズキ代理店にご相談ください。

⚠警告

リチウムイオンバッテリーの取扱いを誤ると、火災や感電などを起こしたり、故障の原因となったりするおそれがあるため、次のことをお守りください。
●取り外したり分解したりしない
●水などで濡らさない
●強い衝撃をあたえない
●上に乗ったり、荷物を載せたりしない
●バッテリー端子を外したり、端子から電気製品の電源をとったりしない

排気管も点検

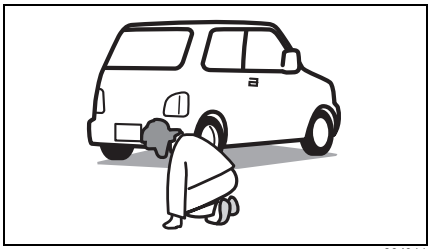

80J011

排気管に穴やひび割れがないか、ときどき点検してください。

⚠警告

排気管に漏れがあると、排気ガスが車内に侵入して一酸化炭素中毒のおそれがあります。異常を感じたときは、スズキサービス工場で点検を受けてください。

荷物を積むときは

荷物の積みすぎは、車体や走行に悪影響をおよぼします。

⚠警告

●燃料や薬品が入った容器、スプレー缶などを車内に持ち込まないでください。引火や爆発のおそれがあります。

80J021

●インパネの上にものを置かないでください。運転視界をさまたげたり、発進時や走行中に動いたりして、安全運転のさまたげになるおそれがあります。また、万一の事故で助手席 SRS エアバッグが正常に作動しなかったり、助手席 SRS エアバッグがふくらんだときに飛ばされたりして、けがのおそれがあります。

80J070

⚠注意

●車内に荷物を積み重ねないでください。視界のさまたげになるばかりでなく、急ブレーキで荷物が飛び出し、思わぬ事故につながるおそれがあります。

80J022

●動物を乗せるときは、動きまわらないように注意してください。運転のさまたげになったり、急ブレーキのときなどに思わぬ事故につながったりするおそれがあります。

お子さまを乗せるときは

いつもより慎重に安全を確保し、スピードを控えめに安全運転を心がけましょう。

お子さまは後席に乗せる

51K0188

- できるだけ大人が隣にすわり、お子さまを見守ってください。
- 助手席に乗せるとお子さまの不意の動作が気になったり、お子さまがいたずらしたりして、運転のさまたげになるおそれがあります。
- お子さま用シートは、お子さまの年齢や体格にあった適切なものを選んでください。
  → **2-7ページ（お子さま用シートの使用について）**
  → **3-56ページ（お子さま用シートの選択について）**

⚠警告

- **後席のお子さまが走行中にドアを開けないように、チャイルドプルーフをご使用ください。**
  → 3-8ページ（チャイルドプルーフ）
- **お子さま用シートを必要としないお子さまをやむをえず助手席に乗せるときは、次のことをお守りください。**
  - **助手席を一番後ろに下げてください。助手席を前に出していると、助手席SRSエアバッグが作動したときの強い衝撃で重大な傷害を受けるおそれがあります。**
  - **SRSサイドエアバッグ（タイプ別装備）が作動したときの強い衝撃で、重大な傷害を受けるおそれがあります。お子さまが窓から手を出したり、ドアにもたれかかったりしないようにしてください。**

80J062

- **お子さまがアームレストやシート下のレール部分など車内の可動部に手や足などを近づけないように注意してください。はさまれてけがをするおそれがあります。**

お子さまもシートベルトを着用

⚠ 警告

- **ひざの上にお子さまを抱かないでください。しっかり抱いていても、衝突のときなどに十分にささえることができず、お子さまが重大な傷害を受けるおそれがあります。**

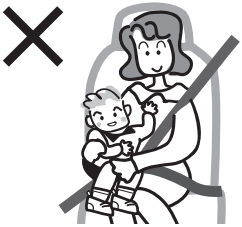

80J081

- **必ずシートベルトを着用させてください。**
- **一本のシートベルトを二人以上で使用しないでください。**
- **シートベルトが首やあごにかかるときや、腰骨にかからないようなお子さまには、チャイルドシートやジュニアシートをご使用のうえ、後席に乗せてください。シートベルトを正しく使用しないと、お子さまが重大な傷害を受けるおそれがあります。**

80J082

- **首がすわっていないお子さま、ひとりすわりのできないお子さまには、ベビーシートをご使用のうえ、後席に乗せてください。**

シートベルトで遊ばせない

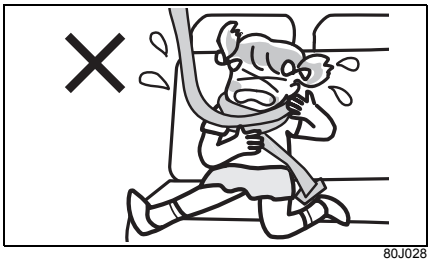

80J028

⚠ 警告

お子さまをシートベルトで遊ばせないでください。ベルトを身体に巻きつけるなどして遊んでいるときに、窒息など重大な傷害を受けるおそれがあります。万一の場合は、ハサミでベルトを切断してください。

お子さま用シートの使用について

- ベビーシートなどの後ろ向きお子さま用シートは、助手席で使用することができません。後席に取り付けてください。
- 安全のため、チャイルドシートおよびジュニアシートも後席に取り付けてください。
- お子さま用シートは、お子さまの年齢や体格にあった適切なものを選んでください。

→ **3-56ページ（お子さま用シートの選択について）**

- 助手席サンバイザーの両面には、助手席 SRS エアバッグ装備車にお子さま用シートを取り付ける場合の禁止事項などを示した警告ラベルが貼られています。お子さま用シートをご使用の前に、**2-27ページ**の「**助手席 SRS エアバッグに関する警告ラベル**」を必ずお読みください。
- この車には、次のタイプのお子さま用シートを取り付けることができます。
  - シートベルトで固定するタイプのお子さま用シート
    → **3-61 ページ (お子さま用シートのシートベルトによる固定)**
  - ISOFIXタイプのお子さま用シート
    → **3-62ページ(ISOFIX対応チャイルドシート固定専用金具)**
- お子さま用シートの種類によっては、この車に正しく取り付けられないものがあります。使用する前に、お子さま用シートに付属の取扱説明書をよく読み、取り付け方法や取扱いなどについてご確認ください。
- お子さま用シートには、スズキ純正品をおすすめします。詳しくは、スズキ販売店またはスズキ代理店にご相談ください。
- お子さま用シートを使用していても、お子さまの安全の確保には限界があります。スピードは控えめにして、安全運転に心がけてください。

⚠ 警告

●助手席には、ベビーシートなどの後ろ向きお子さま用シートを取り付けないでください。助手席 SRS エアバッグがふくらむと、お子さま用シートの背面に強い衝撃が加わり、生命に関わる重大な傷害を受けるおそれがあります。

●やむをえず助手席にチャイルドシートを取り付けるときは、助手席を一番後ろに下げ、前向きに取り付けてください。

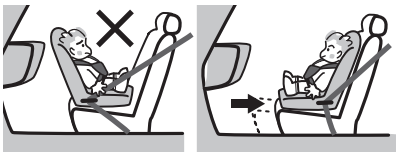

80J027

●SRSサイドエアバッグ（タイプ別装備）が作動したときに強い衝撃を受け、重大な傷害につながるおそれがあります。お子さまが窓から手を出したり、ドアにもたれかかったりしないようにしてください。
●走行する前に、お子さま用シートが確実に固定され、ガタつき、ゆるみなどがないことを確認してください。
●お子さま用シートを取り付けたシートの背もたれを倒さないでください。お子さま用シートが適切に固定されなかったり、衝突したときなどに体がシートベルトの下に滑り込んだりして、重大な傷害を受けるおそれがあります。
●万一の事故でお子さま用シートに強い衝撃を受けた場合は、外観に異常がなくても再使用しないでください。いざというときに性能を十分発揮できないおそれがあります。

⚠ 注意

お子さま用シートは、使用していないときでもしっかりとシートに取り付けるか、荷室に収納してください。シートから取り外したまま客室内に放置すると、ブレーキをかけたときなどに乗員やものに当たるおそれがあります。

ドアやウインドーの開閉、シートの調節は大人が行なう

お子さまの手足や首をはさまないように、大人が開閉や調節を行なってください。

→ 2-24ページ（パワースライドドア装備車の正しい使いかた）
→ 3-17ページ（スライドドアクローザー）

82K005

⚠警告

パワーウインドーは、お子さまが自分で操作しないように、ウインドーロックスイッチをご使用ください。

→ 3-28ページ（ウインドーロックスイッチ）

窓から顔や手を出さない

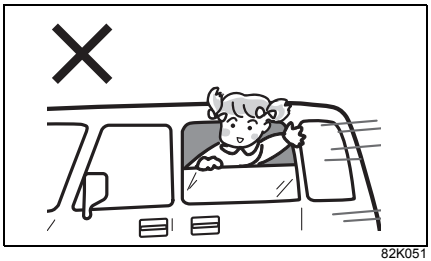

82K051

⚠警告

お子さまが手や顔などを出さないように注意してください。急ブレーキで重大な傷害を受けたり、転落したりするおそれがあります。また、車外のものなどに当たって重大な傷害を受けるおそれがあります。

車から離れるときは

⚠警告

車から離れるときは、お子さまだけを車内に残さないでください。

- お子さまのいたずらで、車の発進や火災などの事故を起こすおそれがあります。
- 炎天下の車内は高温になり、お子さまが熱中症にかかるおそれがあります。エアコンをつけていても、車内にお子さまだけを残さないでください。

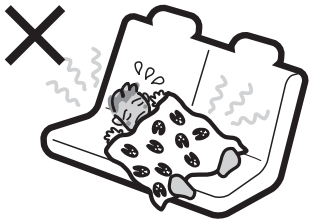

80J032

お子さまを荷室に乗せない

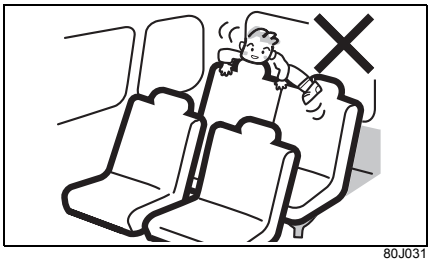

80J031

⚠ 警告

荷室は人が乗る構造になっていません。お子さまを乗せないでください。急ブレーキなどで思わぬ事故につながるおそれがあります。
道路上での停車中も、お子さまを荷室で遊ばせないでください。

運転席にすわって

ハンドル、シート、ミラーの調節は走行前に

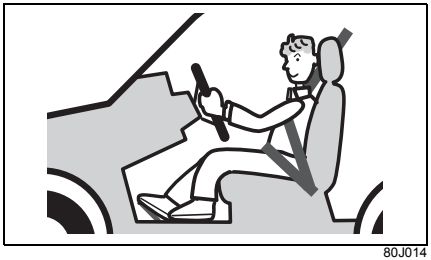

80J014

⚠ 警告

- 走行中にハンドルの調節やシートの調節、ルームミラーやドアミラーの調節をしないでください。ハンドル操作を誤ったり、前方不注意となったりして、思わぬ事故につながるおそれがあります。
  → 3-35ページ（チルトステアリング）
  → 3-35ページ（前席シート）
  → 3-31ページ（ルームミラー、ドアミラー）
- 背もたれを必要以上に倒さないでください。ヘッドレストやシートベルトが本来の機能を発揮できません。

シートベルトは正しく着用

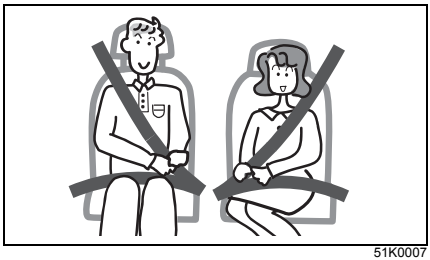

51K0007

⚠ 警告

- 走行前にシートベルトを正しく着用してください。
- 助手席や後席の同乗者全員にシートベルトを着用させてください。
  → 3-46ページ（シートベルト）

運転席の足元付近にものを置かない

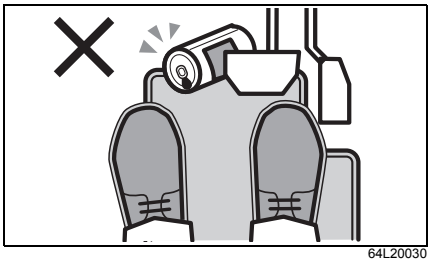

64L20030

⚠警告

空き缶などを足元に放置しないでください。ペダル操作ができなくなって思わぬ事故につながるおそれがあります。

車にあったフロアマットを適切に使用する

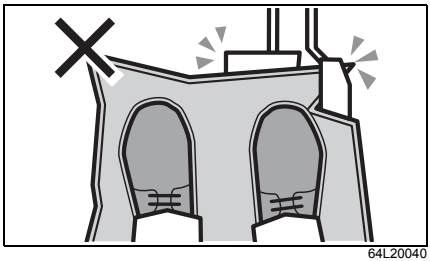

64L20040

⚠警告

ペダル操作のさまたげになって思わぬ事故につながるおそれがありますので、次のことをお守りください。

- **足元の形にあわないフロアマットを使わない**
- **フロアマットを重ねて敷かない**
- **フロアマットは固定具などで確実に固定する**

スズキ純正フロアマットの例

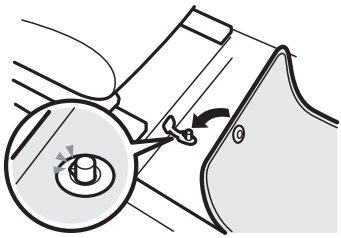

64L20190

※運転席および助手席のフロア（カーペット下）には、スズキ純正フロアマットに付属する固定具を取り付ける穴があります。

アドバイス

この車専用のスズキ純正フロアマットのご使用をおすすめします。

エンジンをかけるときは

換気が悪いところでエンジンをかけたままにしない

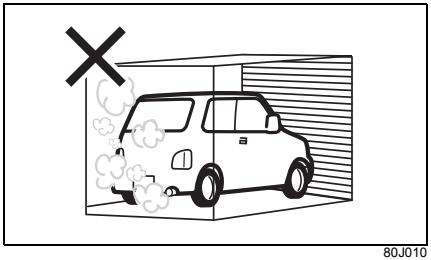

80J010

⚠警告

- **車庫の中など、換気が悪いところでエンジンをかけたままにすると、一酸化炭素中毒のおそれがあります。**
- **エンジンをかけた状態で、バックドアを開けたままにしないでください。排気ガスが車内に侵入します。**
- **車内で排気ガスのにおいがしたときは、すべての窓を全開にし、エアコン、ヒーターの内外気切替えを外気導入に切り替え、ファンを強にして換気します。換気してもにおいが消えないときは、すみやかにスズキサービス工場で点検を受けてください。**

窓越しのエンジンスイッチ操作はしない

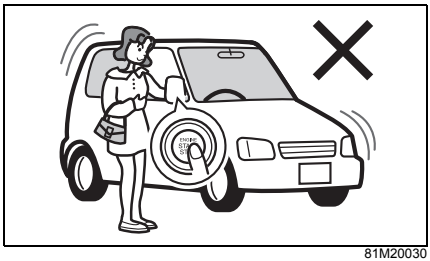

81M20030

運転席にすわり、ブレーキペダルを踏んでからエンジンを始動してください。

⚠警告

窓越しのエンジンスイッチ操作はしないでください。思わぬ事故につながるおそれがあります。
→ 4-9ページ（エンジンのかけかた）

走行するときは

周囲をよく確認してから発進する

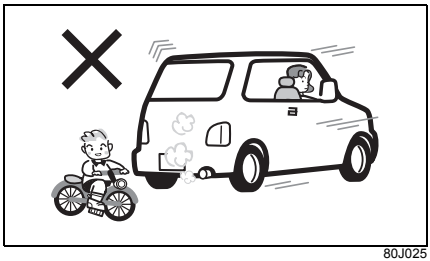

80J025

⚠注意

- **周囲の安全をしっかりと確認してから発進してください。**
- **全方位モニター（タイプ別装備）やバックミラーだけでは周囲の安全が十分に確認できません。車を前進または後退させるときは、車から降りて自分の目で周囲を確認してください。**

エンジン始動直後の空ぶかしや急発進、急加速をしない

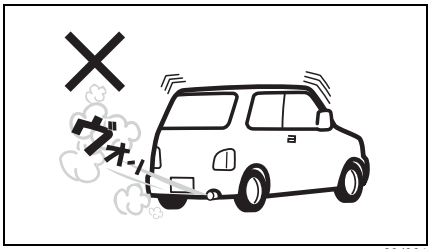

80J064

エコドライブのため、空ぶかしや急発進、急加速はしないでください。

→ **2-32ページ（エコドライブをしましょう）**

注 記

エンジン始動直後は暖まっていないので、空ぶかしや急発進、急加速をすると、エンジン故障の原因となります。

携帯電話やナビゲーションなどに気を取られないで

85K2114

⚠警告

- **運転者は、走行中に自動車電話や携帯電話などを操作しないでください。会話や電話の操作に気を取られ､思わぬ事故につながるおそれがあります。**
- **運転者は､走行中にテレビを見たり、ナビゲーションやオーディオなどを操作したりしないでください。前方不注意で思わぬ事故につながるおそれがあります。**

ハンドルの中に手を入れてスイッチなどを操作しない

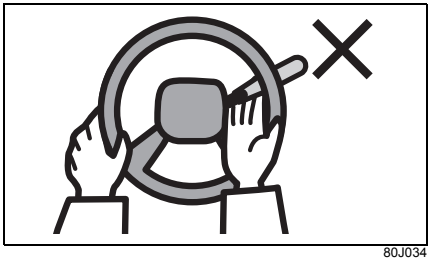

80J034

⚠警告

ハンドル操作のさまたげになり、思わぬ事故の原因となります。

ブレーキペダルに足を乗せたまま走行しない

⚠注意

ブレーキ部品が早く摩耗したり、ブレーキ装置が過熱したりして、効きが悪くなるおそれがあります。

走行中はニュートラルにしない

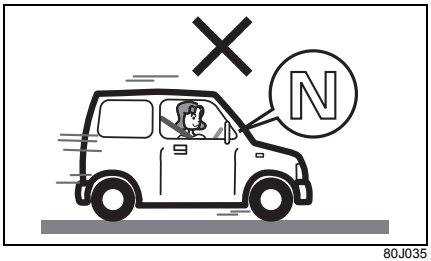

80J035

⚠注意

緊急時以外は、走行中にセレクトレバーを N（ニュートラル）にしないでください。エンジンブレーキがまったく効かないため、思わぬ事故の原因となります。

こんなときどうする？

- **警告灯が点灯したら？**
  警告メッセージが表示されたら？
  ただちに安全な場所に停車して処置をしてください。
  → **1-10ページ（警告灯）**
  → **3-118 ページ（マルチインフォメーションディスプレイのメッセージ）**

- **床下に強い衝撃を受けたら？**
  ただちに安全な場所に停車し、ブレーキ液や燃料が漏れていないか、排気管などに異常がないか点検してください。異常が見つかったときは、スズキ販売店またはスズキ代理店にご連絡ください。

- **タイヤが突然パンクしたら？**
  ハンドルをしっかり握り、慎重にブレーキをかけて徐々にスピードを落とし、安全な場所に停車してください。
  → **7-2ページ（パンク）**

- **ブレーキペダルが重く感じたら？**
  車には、エンジンの負圧を利用してブレーキペダルを踏む力を軽減するブレーキ倍力装置がついています。エンジンの負圧が低下していると、ブレーキペダルを踏んだときに重く感じることがありますが、異常ではありません。そのままペダルを強く踏んでください。

- **ブレーキから金属音（キーキー音）が聞こえたら？**
  すみやかにスズキサービス工場で点検を受けてください。ディスクブレーキのパッド（スズキ純正部品）には、走行中に金属音が発生することで使用限度（交換時期）近くまで摩耗したことを警報する機能があります。

⚠警告

金属音が発生したまま走行を続けないでください。ブレーキが効かなくなり、事故につながるおそれがあります。

長い下り坂ではエンジンブレーキを使用する

長い下り坂ではエンジンブレーキ（※）を併用してください。アクセルペダルから足を離し、走行速度にあわせて、次のようにします。

- S（スポーツ）モードスイッチを ON にするか、セレクトレバーを L にシフトダウンします。
  → **4-16ページ（セレクトレバーの操作）**

※エンジンブレーキとは、走行中にアクセルペダルから足を離したときに起こるブレーキ効果のことをいいます。エンジンブレーキは低速ギヤほどよく効きます。

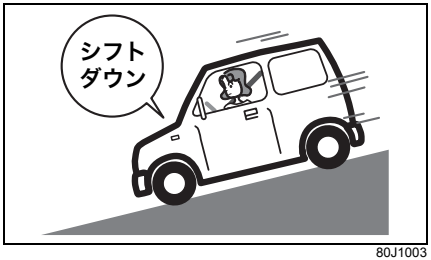

80J1003

⚠警告

ブレーキペダルを踏み続けると、ブレーキ装置が過熱してブレーキが効かなくなるおそれがあります。

横風が強いときは

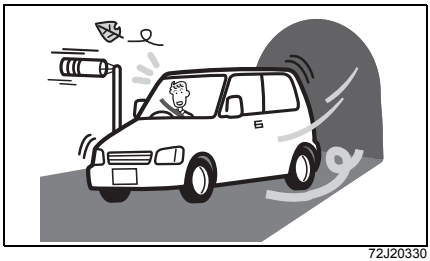

72J20330

トンネルの出口や橋の上、大型トラックが通りすぎるときなどに、横風を受けて車が横に流されることがあります。あわてずハンドルをしっかり握り、徐々にスピードを落として進路を立て直してください。

滑りやすい路面ではゆっくり走る

80J039

⚠注意

濡れた路面や凍結路、積雪路などでは、急発進、急加速、急ブレーキ、急ハンドル、急激なエンジンブレーキなど「急」のつく運転はしないでください。スリップ事故につながるおそれがあります。

水たまりを高速で通り抜けない

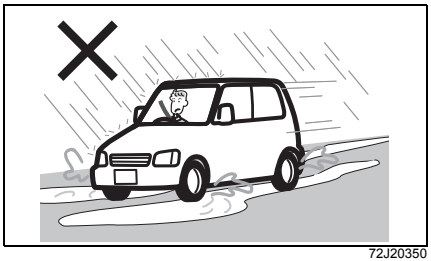

72J20350

⚠注意

水たまりや濡れた路面を高速で走行すると、タイヤと路面の間に水の膜ができ、タイヤが浮いた状態になることがあります。これをハイドロプレーニング現象といい、ハンドルやブレーキがまったく効かなくなって思わぬ事故につながるおそれがあります。

水たまりを走行したあとや洗車後はブレーキの効きを確認

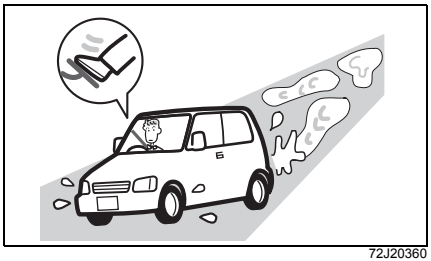

72J20360

- 周囲の安全を確かめてから低速でブレーキペダルを数回踏み、ブレーキの効きを確かめてください。
- ブレーキの効きが悪いときは、効きが回復するまで低速で繰り返しブレーキペダルを軽く踏み、ブレーキ装置のしめりを乾かしてください。

冠水した場所は走行しない

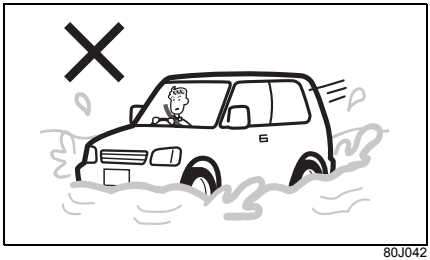

80J042

万一、冠水した場所を走行したときは、ブレーキの効きを確かめながら安全な場所に停車し、スズキ販売店またはスズキ代理店にご連絡ください。また、次の項目などについて点検を受けてください。

- ブレーキの効き具合
- エンジン、トランスミッション、デファレンシャルなどのオイル量および質の変化（オイルが白濁している場合は、水が混入していますのでオイル交換が必要です）
- ベアリング、ジョイント部などの潤滑不良

注 記

冠水した場所や、深い水たまりを走行しないでください。エンスト、電装品のショート、エンジン破損などの原因になります。

スタック（立ち往生）したときは

- ぬかるみや砂地などで、駆動輪が空転して脱出できなくなることをスタックといいます。
- 前進と後退を繰り返すときは、駆動装置などが損傷するおそれがあるため、次のことに注意してください。
  - セレクトレバーを確実に入れてからアクセルを軽く踏んでください。
  - 数回行なっても脱出できないときは、操作を中止してください。

- タイヤの下に石や木を入れると脱出しやすくなります。
- ESP®装備車では、トラクションコントロールが脱出に適さないときがあります。そのようなときは、ESP® OFF スイッチを操作してトラクションコントロールを作動停止の状態にしてください。

→ **4-32ページ（ESP®装備車の取扱い）**

⚠ 警告

脱出しようとする前に、周囲の安全を十分に確認してください。勢いよく発進して事故を起こすおそれがあります。

注 記

タイヤを高速で空転させないでください。タイヤが異常に過熱して破損したり、駆動装置が損傷したりするおそれがあります。

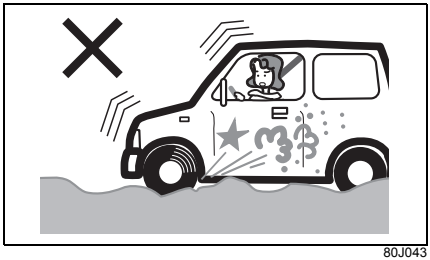

80J043

駐車するときは

パーキングブレーキをしっかりとかけて

■ 平らな場所に駐車するときは

1 ブレーキペダルを踏んだまま、パーキングブレーキをしっかりとかけます。

→ **4-14 ページ（パーキングブレーキの操作）**

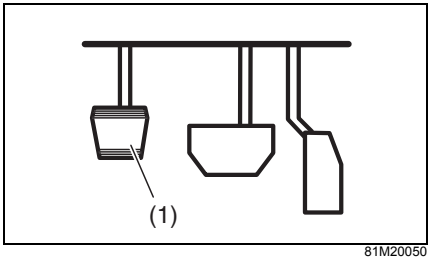

81M20050

(1) パーキングブレーキペダル

2 セレクトレバーを P に入れます。
- ブレーキペダルからゆっくりと足を離し、車が動き出さないことを確認してください。

→ 4-16ページ
（セレクトレバーの操作）

⚠注意

●平らな場所に少しの間駐車するときでも、安全のためセレクトレバーを P に入れてください。
●寒冷時にパーキングブレーキをかけると、凍結して解除できなくなるおそれがあります。坂道を避け、平らな場所に駐車してください。
→ 6-16ページ
（パーキングブレーキ）

■ 坂道に駐車するときは

1、2は、平らな場所に駐車するときと同じです。

3 市販品の輪止めや石などでタイヤを固定し、車が動き出さないようにしてください。

⚠警告

急な坂道には駐車しないでください。無人で車が動き出すなど、思わぬ事故につながるおそれがあります。

車を移動するときはエンジンをかけて

⚠注意

坂道を利用して惰性で車を移動しないでください。ハンドルをまわすときやブレーキペダルを踏むときに強い力が必要となって、思わぬ事故を起こすおそれがあります。

エンジンをかけたまま仮眠しない

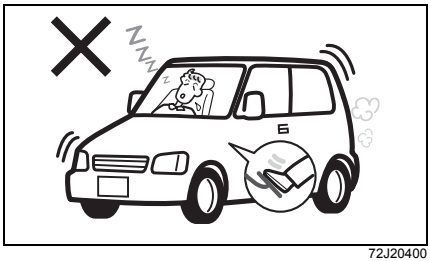

72J20400

⚠警告

●周囲の状況や風向きで排気ガスが車内に侵入し、一酸化炭素中毒のおそれがあります。
●無意識にセレクトレバーを動かしたり、アクセルペダルを踏み込んだりして、思わぬ事故を起こすおそれがあります。
●無意識にアクセルペダルを踏み続けると、エンジンや排気管が過熱して火災のおそれがあります。

燃えやすいものの近くに駐車しない

80J046

⚠ 警告

枯れ草、紙くず、ベニヤ板などの可燃物の近くに車を止めないでください。排気管や排気ガスが高温になるため、火災のおそれがあります。

車から離れるときはエンジンを止めてドアを施錠

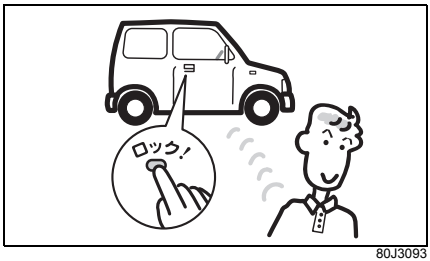

80J3093

少しの間でも車から離れるときは、現金や貴重品を車内に放置しないでください。盗難のおそれがあります。

⚠ 警告

エンジンをかけたまま車から離れないでください。火災や盗難など思わぬ事故につながるおそれがあります。

車内にパソコンや携帯電話などを放置しない

盗難にあったり、水分や湿気または温度変化などにより故障したりするおそれがあります。

ライターやメガネなどを放置しない

80J1004

⚠ 警告

- 炎天下で駐車するときは、車内にライターやスプレー缶、プラスチック製品（メガネやカード、CD ケースなど）や炭酸飲料缶を放置しないでください。車内が高温になるため、ライターやスプレー缶の自然発火や爆発による火災、メガネやカード、CD ケースなどの変形やひび割れ、炭酸飲料缶の破裂を起こすおそれがあります。
- 操作部が露出しているライターやスプレー缶をグローブボックスや小物入れなどに入れたり、床やシートのすきまに落としたままにしたりしないでください。荷物を押し込んだときやシートを動かしたときに、ガスが噴出して火災につながるおそれがあります。

給油するときは

→ 5-2ページ（燃料給油口）

火気に気をつけて

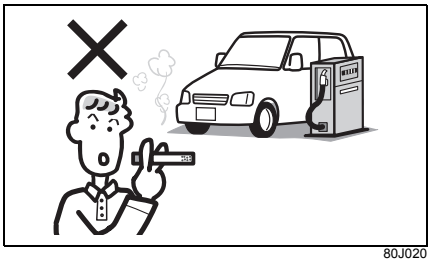

80J020

⚠ 警告

必ず次のことをお守りください。

- エンジンを止めてください。
- 給油中はドアや窓を閉めてください。
- ガソリンは引火性が高いため、タバコなどの火気は厳禁です。

セルフスタンドで給油するときは

⚠ 警告

セルフスタンドで給油するときは必ず次のことをお守りください。

- フューエルキャップを開ける前に、車体または給油機の金属部分に手を触れて、身体の静電気（※）を除去してください。身体に静電気を帯びていると、放電による火花で燃料に引火し、やけどのおそれがあります。
  また、給油中は車内にもどらないでください。再び帯電するおそれがあります。

●給油口には、静電気除去を行なった方以外の人を近づけないでください。

※空気が乾燥すると、身体に多くの静電気が帯電します。また、かさね着をすると、繊維の摩擦により静電気が発生します。とくに乾燥する季節は注意してください。

●フューエルキャップはゆっくりとゆるめ、空気が抜ける音が止まったらキャップを開けます。急に開けると燃料タンク内の圧力が急激に抜け、燃料が吹き出すおそれがあります。
●給油口に給油ノズルを止まるところまで確実に差し込んでください。ノズルを確実に差し込まないと、燃料が吹きこぼれるおそれがあります。
●給油ノズルのレバーを止まるところまで確実に引いてください。
●給油ノズルの自動停止（オートストップ）機能が作動したら、給油を終了してください。自動停止後に継ぎ足し給油をすると、燃料があふれ出るおそれがあります。

80J1005

※給油機によっては、早期に自動停止機能が作動して給油できない場合があります。スタンド従業員の指示にしたがってください。

●燃料をこぼさないようにしてください。こぼれた場合は、ただちにやわらかい布などでふき取ってください。火災など思わぬ事故につながるおそれがあります。また、そのまま放置すると、塗装のしみ、変色、ひび割れの原因となります。
●給油後は、給油ノズルを確実にもとの位置にもどし、フューエルキャップをカチッという音が2回以上するまで閉めてください。キャップが確実に閉まっていないと、燃料が漏れたり、火災が発生したりするおそれがあります。
●燃料は人体に有害な物質を含んでいます。気化した燃料を吸い込まないでください。
●そのほか、スタンドに掲示されている注意事項をお守りください。

無鉛ガソリン以外は使用しない

注 記

有鉛ガソリンや粗悪ガソリン、そのほかの燃料（アルコール系、軽油など）を使用すると、エンジンや燃料配管系などに悪影響をおよぼします。

オートマチック車を運転するときは

オートマチック車には特有の操作上の注意があります。**4-16ページ**の「**オートマチック車**」もあわせてお読みいただき、正しい取扱いをしてください。

※本書で「オートマチック車」と記載されている場合、「CVT車」を示しています。

クリープ現象に注意して

エンジンをかけて停車しているとき、セレクトレバーが P N 以外に入っていると、アクセルペダルを踏まなくても車がゆっくり動きます。これをクリープ現象といいます。

⚠注意

- **セレクトレバーを P N 以外に入れているときは、ブレーキペダルをしっかり踏んでください。**
- **エンジン始動直後やエアコン作動時は、クリープ現象が強くなることがあります。とくにしっかりブレーキペダルを踏んでください。**

アドバイス

CVT車もクリープ現象があります。

R（リバース）ポジション警告ブザー

セレクトレバーを R に入れると室内で警告ブザーが鳴り、セレクトレバーが R に入っていることを運転者に知らせます。

アドバイス

R（リバース）ポジション警告ブザーは、車外の人に車の後退を知らせるためのものではありません。

ペダルの踏み間違いに注意

⚠警告

アクセルペダルとブレーキペダルを踏み間違えると、思わぬ事故につながります。

ペダルの踏み間違いを防ぐため、エンジンをかける前にアクセルペダルとブレーキペダルを実際に足で踏んで、位置を確認してください。

ブレーキペダルは右足で踏む

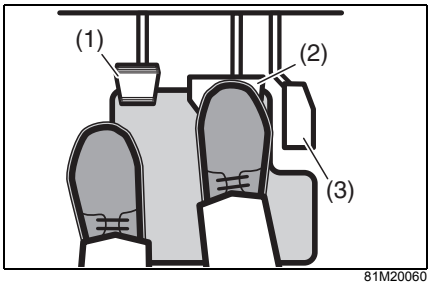

81M20060

(1) パーキングブレーキ
(2) ブレーキペダル
(3) アクセルペダル

左足では適切なブレーキ操作ができません。ブレーキペダルは右足で踏む習慣をつけてください。

セレクトレバーを操作するときは

- 前進と後退を繰り返すときなどは、セレクトレバーを R に入れたことを忘れることがあります。車を後退させたあとは、すぐに R から N に入れる習慣をつけてください。
- 切り返しなどで前進と後退を繰り返すときは、完全に停車してからセレクトレバーを操作してください。

⚠ 警告

アクセルペダルを踏んだままでセレクトレバーを操作しないでください。急発進して事故を起こすおそれがあります。

セレクトレバーの位置は目で確認

始動時や降車時は P 、前進時は D 、後退時は R にあることを目で確認してください。

車から離れるときは

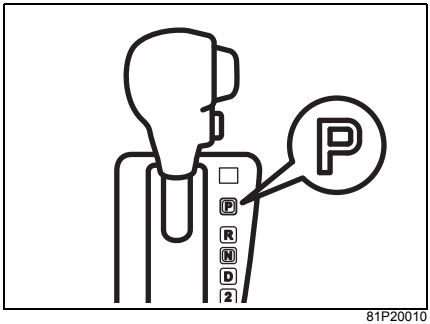

81P20010

⚠ 警告

エンジンをかけたまま車から離れないでください。万一、セレクトレバーが P 以外に入っていると、車がひとりでに動き出すおそれがあります。また、車に乗り込むときに誤ってセレクトレバーを動かしたりアクセルペダルを踏み込んだりして、思わぬ急発進のおそれがあります。

パワースライドドア装備車の正しい使いかた

3-18ページの「**パワースライドドア**」もあわせてお読みいただき、パワースライドドア装備車の特性や操作上の注意を十分理解して正しい取扱いをしてください。

パワースライドドアとは

- パワースライドドアは、次の操作により自動開閉できます。
  - ドアハンドル
  - ワンアクションスイッチ
  - 運転席にあるパワースライドドアスイッチ
  - 携帯リモコン

- 自動開閉中は、周囲に注意をうながすため、警告ブザーが“ピッピッピッ”と断続的に鳴り続けます。
- パワースライドドアには、スライドドアクローザー機能があります。
  → **3-17ページ（スライドドアクローザー）**

- パワースライドドアには、自動開閉するときの安全装置として、はさみ込み防止機構があります。
  → **3-23ページ（はさみ込み防止機構）**

パワースライドドアを開閉するときは

⚠警告

●パワースライドドアを開けるときは、後席窓から手や頭などの身体を出さないでください。身体をはさまれ、重大な傷害を受けるおそれがあります。

82K001

●パワースライドドアの開閉は、車外および車内のスライドドア周囲の安全を十分に確認してから行なってください。ドアに手足や頭などの身体をはさまれ、重大な傷害を受けるおそれがあります。

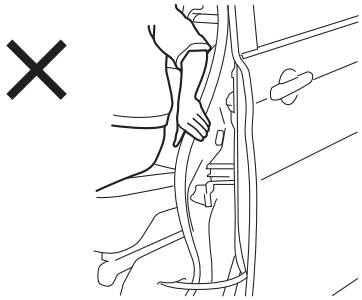

81P20020

●パワースライドドアの開閉はお子さまではなく大人が行ない、お子さまの身体をはさまないように気をつけてください。

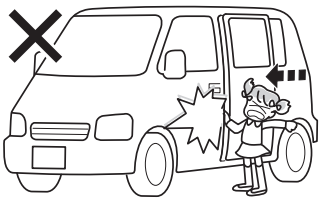

82K002

●パワースライドドアは、走行中に自動開閉できないようになっていますが、次の条件をみたすと自動開閉する場合があります。完全に停車したことを確認してから操作してください。車が動いているときの開閉は、思わぬ事故につながるおそれがあります。
- 車速が約3 km/h以下
- パーキングブレーキがかかっているか、ブレーキペダルを踏んでいる

⚠注意

後輪のタイヤ交換などをするときは、安全のため、パワースライドドアメインスイッチを手動開閉位置にしてください。誤って自動開閉してしまった場合、手などの身体をはさまれ、けがのおそれがあります。

→ 3-19ページ（パワースライドドアメインスイッチ）

SRSエアバッグ車を運転するときは

SRS エアバッグシステムの効果を発揮させるために、**3-65 ページ**の「**SRSエアバッグ**」もあわせてお読みいただき、正しい取扱いをしてください。

シートベルトは必ず着用

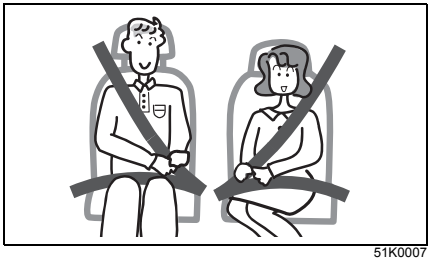

51K0007

⚠警告

SRSエアバッグシステムは、シートベルトに代わるものではありません。シートベルトと併用することで、その効果を発揮するシートベルトの補助拘束装置です。したがってSRSエアバッグシステムが装備されている車であっても、シートベルトを必ず着用してください。

着座姿勢

瞬時にふくらむ運転席・助手席 SRS エアバッグにより強い衝撃を受けるおそれがあるため、運転者および助手席の同乗者は、シートに奥深くすわり、背もたれに背中を軽くつけてください。また、シートを前方に出しすぎないようにシートの位置を調節してください。

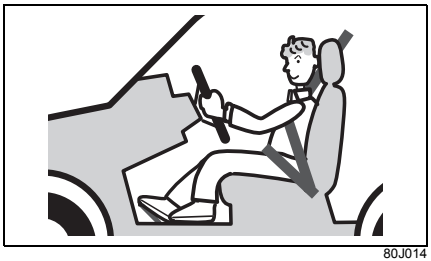

80J014

⚠ 警告

- **ハンドルやインパネに、顔や胸などを近づけたり、足を置いたりしないでください。SRS エアバッグが作動したときの強い衝撃で、重大な傷害を受けるおそれがあります。**
- **SRSサイドエアバッグ（タイプ別装備）が作動したときの強い衝撃で、重大な傷害を受けるおそれがあります。窓から手を出したり、ドアにもたれかかったりしないでください。また、後席に乗るときは、前席の背もたれを抱えないでください。**

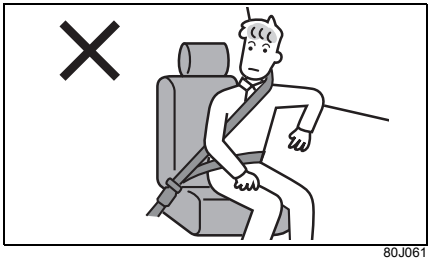

80J061

SRS エアバッグシステムを正常に機能させるために

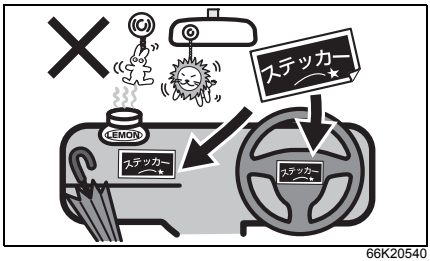

66K20540

⚠ 警告

- **ハンドルを交換する、ハンドルのパッド部にステッカーを貼る、色をぬる、カバーで覆うなどの改造をしないでください。**
- **エアバッグ収納部およびその周辺には、ステッカーを貼ったり色をぬったりしないでください。また、アクセサリーや芳香剤、ETC 車載器やポータブルカーナビなどを取り付けたり置いたり、傘などを立てかけたりしないでください。**
- **エアバッグ周辺の収納スペースには、大きなものを置かないでください。**
- **フロントガラスやルームミラーにアクセサリー（スズキ純正用品を除く）などを取り付けないでください。**
- **SRSサイドエアバッグ装備車の場合、前席にシートカバーを取り付けるときは、専用のスズキ純正シートカバーを使用してください。純正の専用品以外のものを使用すると、SRS サイドエアバッグが正常に作動しなくなり、重大な傷害につながるおそれがあります。**

●SRSサイドエアバッグ（タイプ別装備）が作動したときに、ものが飛散したり正常にふくらまなくなったりして、重大な傷害につながるおそれがあります。前席ドア付近にカップホルダーやハンガーなどのアクセサリー用品を取り付けたり、傘などを立てかけたりしないでください。

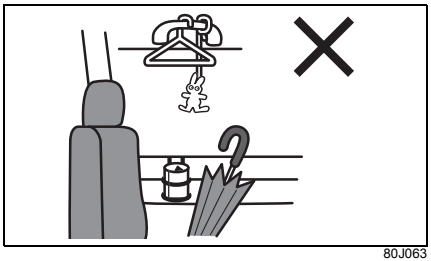

80J063

助手席 SRS エアバッグに関する警告ラベル

助手席サンバイザーの両面には、次の警告ラベルが貼られています。このラベルは、助手席 SRS エアバッグが作動したときにお子さま用シートにあたえる影響と、お子さま用シートの取り付けに関する禁止事項を示しています。この車の助手席にお子さま用シートを取り付ける場合は、警告ラベルの説明および参照先の項目をよくお読みになり、適切に取り付けてください。

72M00150

警告ラベルの説明

シンボルマーク	シンボルマークの意味
	助手席SRSエアバッグ装備車の助手席に、後ろ向きのお子さま用シートを取り付けて、お子さまを乗せることを禁止
	助手席SRSエアバッグがふくらむと、後ろ向きお子さま用シートおよびお子さまに強い衝撃が加わることを表示
	詳しくは、取扱説明書（本書）を読むことを指示 → **2-7 ページ（お子さま用シートの使用について）** → **3-56ページ（お子さま用シートの選択について）**

⚠警告

助手席には、ベビーシートなどの後ろ向きお子さま用シートを取り付けないでください。助手席 SRS エアバッグがふくらむと、お子さま用シートの背面に強い衝撃が加わり、生命に関わる重大な傷害を受けるおそれがあります。

4WD車を運転するときは

4WD車には特有の操作上の注意があります。正しい取扱いをしてください。

路面の状況に注意して走行する

⚠注意

4WD車は、雪道、急坂路、砂地、ぬかるみなどのタイヤがスリップしやすい路面で優れた走行性能を発揮しますが、万能ではありません。また、オフロード（不整地）、ラリー専用車ではありません。次のことをお守りください。

- **砂地やぬかるみなど、タイヤが空転しやすいところでは連続走行しないでください。**
- **ブレーキ性能は2WD車と比べてほとんど差がありません。滑りやすい路面での走行には十分車間距離をとってください。アクセル、ハンドル、ブレーキの操作も、2WD車と同様に慎重に行なってください。**
- **渡河走行や水中走行をしないでください。**

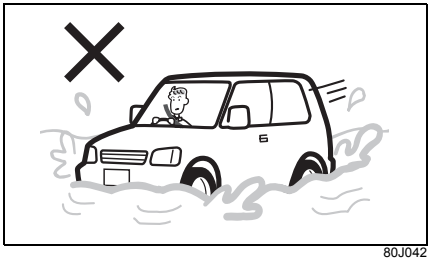

80J042

こんなことにも注意して

車検を受けるときの注意

ESP® 装備車をテスターに載せる場合は、ESP® OFF スイッチを操作して、次の機能を作動停止の状態にしてください。

→ **4-34ページ（ESP® OFFスイッチ）**

- トラクションコントロールおよびスタビリティコントロール
- 誤発進抑制機能（タイプ別装備）
- デュアルカメラブレーキサポート（DCBS）（タイプ別装備）

詳細については、スズキ販売店またはスズキ代理店にご相談ください。

アドバイス

ステレオカメラ装備車の場合、デュアルカメラブレーキサポート（DCBS）OFFスイッチを操作しても、ESP®は作動停止の状態になりません。

マッチ、タバコの火は確実に消す

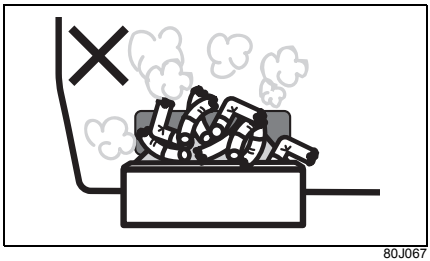

80J067

⚠ 警告

- マッチ、タバコの火は確実に消し、吸いがらを入れた灰皿（別売り）は完全に閉めてください。
- 灰皿（別売り）の中に吸いがらをためすぎたり、紙など燃えやすいものを入れたりしないでください。

外装部品に力をかけすぎない

注 記

スポイラー、リヤバンパー、サイドスカートなどに強い力をかけないでください。破損するおそれがあります。

段差などに注意して

注 記

次のような場合は、バンパーまたは車両下部が破損するおそれがあります。十分注意してください。

- 路肩など段差がある場所への乗り入れ
- わだちやくぼみなどがある道路の走行

不正改造はしない

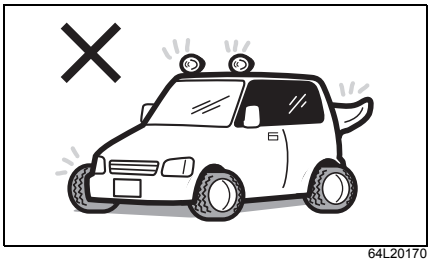

64L20170

⚠警告

- この車に適さない部品を取り付けたり、自己流のエンジン調整や配線をしたりしないでください。思いがけない火災や事故を起こしたり、不正改造になったりすることがあります。
- 無線機、ナビゲーション、オーディオ、ETC車載器などの電気製品の取り付け、取り外しをするときは、スズキ販売店またはスズキ代理店にご相談ください。また、バッテリー端子から電気製品の電源をとったり、アース線を直接つなげたりしないでください。電子部品のはたらきをさまたげたり、火災、故障、バッテリーあがりなどを起こしたりするおそれがあります。
- ホイール、ホイールナットは指定のスズキ純正品以外を使用しないでください。走行中にナットがゆるんでホイールが外れるなど、思わぬ事故につながるおそれがあります。また、燃費や走行安定性が悪化したり、故障の原因となったりします。

注記

ディスチャージヘッドライト装備車およびLEDヘッドライト装備車では、次のような改造をするとオートレベリング機能（自動光軸調整機能）が正常に作動しなくなるおそれがあります。

- サスペンションの改造（車高やサスペンションの硬さ変更）
- 指定サイズ以外のタイヤやホイールの装着

部品の取り付け、取り外し、修理をするときは

⚠警告

SRSエアバッグ、シートベルトプリテンショナーは、その機能に影響をあたえる部品に手を加えると、思いがけないときに作動したり、必要なときに正常に作動しなかったりすることがあります。
次のような場合は、システムに悪影響をおよぼします。事前にスズキ販売店またはスズキ代理店にご相談ください。

- ハンドルの取り外し、ハンドルまわりの修理など
- インパネまわり、センターコンソール付近の修理および電気配線の修理
- オーディオ用品などの取り付け
- ダッシュボード周辺の板金塗装および修理
- 前席の交換およびシートまわりの修理
- センターピラーまわりの修理

アクセサリーの取り付けに気をつけて

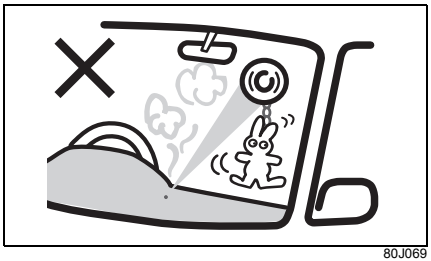

80J069

⚠ 警告

窓ガラスにアクセサリーを取り付けないでください。アクセサリーや吸盤が視界をさまたげたり、吸盤がレンズのはたらきをして火災を起こしたりするおそれがあります。また、SRSエアバッグが作動したときに、アクセサリーが飛んでけがのおそれがあります。

飲み物などをこぼしたときは

⚠ 警告

車内に水などをかけたり、飲み物などをこぼしたりしないでください。次のような部品が故障したり、火災の原因になったりするおそれがあります。万一、飲み物などをこぼした場合は、すみやかにスズキサービス工場で点検を受けてください。

- **SRSエアバッグシステム**
- **ナビゲーションまたはオーディオ**
- **スイッチ、配線などの電気部品**
- **セレクトレバー、シートベルトバックルなどの可動部分**

エンジンオイルを交換するときは

■ 定期的に交換する

- 標準的な使用方法では、エンジンオイルは**15,000 km**ごと、または**12か月**ごとのどちらか早い方で交換し、エンジンオイルフィルターは**15,000 km**ごとに交換してください。
- 厳しい条件（シビアコンディション）で使用した場合は、標準的な場合より早めの交換が必要です。
  → **メンテナンスノート**

注記

交換時期を守ってください。劣化したオイルや目詰まりしたフィルターは、エンジン故障や異音の原因となります。交換については、スズキ販売店またはスズキ代理店へお申し付けください。

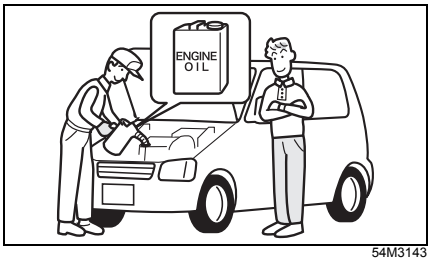

54M3143

■ エンジンオイルの規格／粘度

使用するエンジンオイルにより燃費などの性能は左右されるため、次の表 1、表 2 をそれぞれみたすオイルを使用してください。オイルは、スズキ純正オイルのご使用をおすすめします。

→ **8-1ページ（サービスデータ）**

表1

規格		オイル性能
API(※1)/ ILSAC(※2)	SN/GF-5	
	SM/GF-4	
	SL/GF-3	

表2

規格	全車共通
SAE粘度（※3）	0W-16
	0W-20
	5W-30

※1 API 規格とは、アメリカ石油協会が定めた規格でエンジンオイルの品質グレードを表しています。

※2 ILSAC 規格とは、国際潤滑油標準化認証委員会が定めた自動車用エンジンオイルの規格で、API 規格をベースに省燃費・耐久性などの性能がさらに優れたオイルであることを示します。

※3 SAE粘度とは、潤滑油の粘度を定めた規格です。
左側の数字（Wの付く数字）は低温時の粘度を意味し、この数字が小さいほど寒さに強くエンジンの始動性が良いことを示します。右側の数字は高温時の粘度を意味し、この数字が大きいほど熱に強く、エンジンの保護性能に優れています。

アドバイス

- 外気温が−15℃以下となる寒冷時は、0W-16 または 0W-20 を使用してください。5W-30を使用すると、エンジンの始動性が悪くなります。
- 0W-16は新車時に充填されている燃費性能に優れたオイルです。

エコドライブをしましょう

→ **3-78ページ（エコドライブアシスト照明）**
→ **3-78ページ（ステータスインフォメーションランプ）**
→ **3-101ページ（エコ運転表示機能）**
→ **3-112ページ（エコ運転表示機能）**

タイヤの空気圧を適正に

- タイヤの空気圧が低いとガソリンを多く消費します。適正な空気圧にしてください。
- この車の指定空気圧は、運転席ドアの開口部に貼付してある「**空気圧ラベル**」(1) で確認のうえ、調整してください。

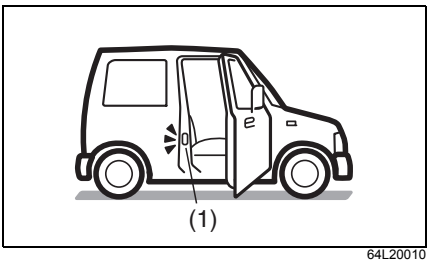

64L20010

不要な荷物は積まない

燃費が悪化したりタイヤが早く摩耗したりするなど、車に悪影響があります。

暖機運転は適切に

次のような場合は、数十秒から数分程度の暖機運転を行なってから、走行を開始してください。

- 長期間、お車を使用しなかったとき
- 寒冷地などで極低温（−10 ℃以下を目安）にあるとき

上記以外の場合はエコドライブのため、エンジンを始動したらすみやかに走行を開始してください。

注 記

エンジン始動直後は暖まっていないので、空ぶかしや急発進、急加速をすると、エンジン故障の原因となります。

アドバイス

状況によって異なりますが、一般的に暖機運転によって、5 分間で 160 mL程度の燃料を消費するといわれています。

急発進、急加速、急ブレーキなど「急」のつく運転はしない

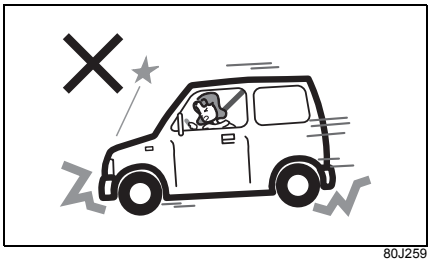

80J259

空ぶかしをしない

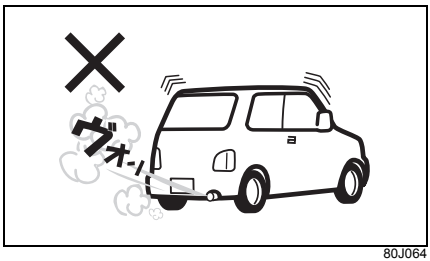

80J064

燃料を消費するだけで、何の効果もありません。

車速に応じたギヤで走行する

低速ギヤを使って高いエンジン回転で走行すると燃費が悪くなります。走行速度に応じた正しいギヤをお使いください。

3. 運転する前に

● **ドアの開閉**
キー ····· 3-2
ドア ····· 3-3
キーレスエントリー ····· 3-9
携帯リモコン ····· 3-11
オートドアロック ····· 3-16
スライドドアクローザー ····· 3-17
パワースライドドア ····· 3-18

● **警報装置**
セキュリティアラーム（警報装置） ····· 3-24

● **ウインドーの開閉**
パワーウインドー ····· 3-27

● **各部の調節**
ルームミラー ····· 3-31
ドアミラー ····· 3-31
チルトステアリング ····· 3-35

● **シートの調節**
前席シート ····· 3-35
後席シート ····· 3-39
シートの便利な使いかた ····· 3-42

● **シートベルト**
シートベルトについて ····· 3-46
シートベルトの着用のしかた ····· 3-48
シートベルトの取扱いとお手入れ ····· 3-53
シートベルトプリテンショナー（前席のみ） ··· 3-54
シートベルトフォースリミッター
（前席のみ） ····· 3-55
お子さま用シートの選択について ····· 3-56
お子さま用シートのシートベルトによる固定 ··· 3-61
ISOFIX対応お子さま用シートの固定 ····· 3-62

● **SRSエアバッグ**
SRSエアバッグ車を運転するときは ····· 3-65
SRSエアバッグシステムの取扱い ····· 3-69
SRSエアバッグシステムの作動 ····· 3-72
廃棄と廃車 ····· 3-76

● **メーター**
メーターの見かた ····· 3-77
警告灯・表示灯の見かた ····· 3-79
マルチインフォメーションディスプレイ
（Aタイプ） ····· 3-96
マルチインフォメーションディスプレイ
（Bタイプ、Cタイプ） ····· 3-105

● **スイッチの使いかた**
ライトスイッチ ····· 3-126
フォグランプスイッチ ····· 3-128
光軸調整ダイヤル ····· 3-129
方向指示器スイッチ ····· 3-130
非常点滅表示灯スイッチ ····· 3-131
ワイパー／ウォッシャースイッチ ····· 3-131
ホーンスイッチ ····· 3-133
リヤデフォッガースイッチ ····· 3-134

キー

- キーはドアの施錠・解錠に使えますが、エンジンの始動・停止には使えません。エンジンの始動・停止には携帯リモコンをご使用ください。
  → **4-9ページ（エンジンのかけかた）**

- キーを紛失したり、車内に閉じ込めたりしないように注意してください。
- 携帯リモコン（1）が2個、リモコンに格納可能なキー（2）が2本ついています。
  → **3-11ページ（携帯リモコン）**

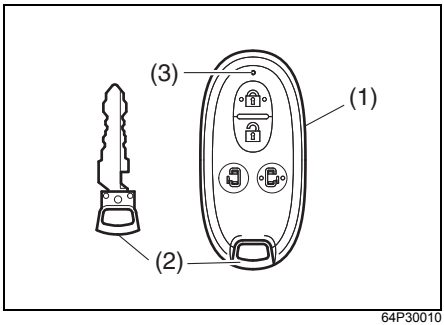

64P30010

(3) 作動表示灯

- 上図の携帯リモコンは代表例です。お車のタイプにより異なります。
- リモコンに格納されているキー（2）は、ロック解除レバー（4）を ⬅ 方向に引きながら取り出します。

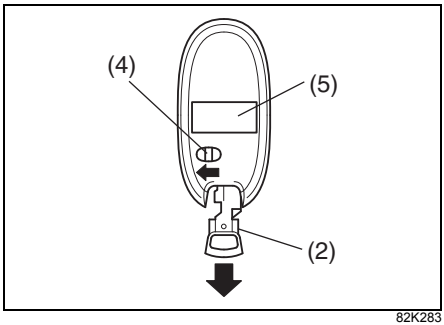

82K283

(5) 適合証明マーク

⚠警告

リモコンキーを航空機内へ持ち込む場合は、機内で操作ボタンを押さないでください。また、バッグなどに入れるときは、簡単に操作ボタンが押されないように収納してください。操作ボタンが押されると、電波が発信され、航空機の運航に支障をきたすおそれがあります。

※リモコンキーは、航空機内での使用が制限される電子機器に該当します。

アドバイス

- 携帯リモコンには、キーを格納してください。リモコンの電池が消耗しているときや故障したときなどに、ドアの施錠・解錠ができなくなるおそれがあります。
- 盗難などを防ぐため、キーを紛失したときは、すみやかにスズキ販売店またはスズキ代理店にご相談ください。
- キーのご購入については、スズキ販売店またはスズキ代理店にご相談ください。

キーナンバープレート

キーナンバープレート（2）には、キー作成時に必要なキーナンバー（1）が打刻されています。

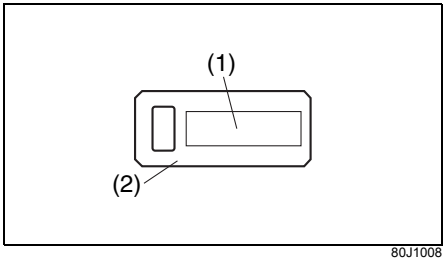

80J1008

アドバイス

- お客様以外の方にキーナンバーを知られないよう、キーナンバープレートは車両以外の場所に、大切に保管してください。万一、キーを紛失したときは、スズキ販売店またはスズキ代理店にキーナンバーを伝えてご相談ください。
- お車をおゆずりになるときは、次に所有される方のために、キーナンバープレートをお車のキーとともにお渡しください。

ドア

フューエルリッドが開いていると、干渉防止のため、助手席側スライドドアは少ししか開きません。

→ **5-2ページ（燃料給油口）**

⚠警告

- **ドアを閉めるときは、シートベルトや荷物などをはさまないようにしてください。半ドア状態になって、走行中にドアが開くおそれがあります。**
- **エンジンをかけた状態で、バックドアを開けたままにしないでください。排気ガスが車内に侵入して、一酸化炭素中毒のおそれがあります。**
- **火災や盗難などの事故防止のため、車から離れるときは、エンジンを止めドアを施錠してください。**

⚠注意

- **ドアの開閉は、お子さまではなく大人が行ない、手、足、頭などをはさまないように気をつけてください。**
- **ドアを開けるときは、後ろからの車に注意してください。とくに風が強い日は注意してください。**
- **スライドドアを開けるときは、後席窓から手や頭などの身体を出さないでください。身体をはさまれ、けがのおそれがあります。**

82K001

⚠注意

- スライドドアの開閉は、車外および車内のスライドドア周囲の安全を十分に確認してから行なってください。ドアに手足や頭などの身体をはさまれ、けがのおそれがあります。

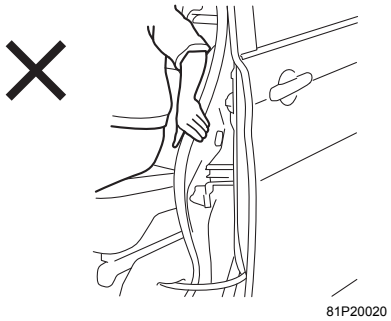

81P20020

- 傾斜地では、スライドドアを開けたままにしたり、途中で停止させたままにしたりしないでください。スライドドアが不意に動き出すおそれがあります。
- バックドアを開けるときは、完全に開けてください。開けかたが不十分な場合、思わぬときに閉まって、けがのおそれがあります。
- エンジンがかかっているときは、排気管の真後ろでバックドアを開閉しないでください。やけどなどのおそれがあります。
- スライドドア開口部の下側にあるアーム(2)は、乗り降りの際のステップではありません。足をかけないでください。けがのおそれがあります。また、故障の原因となります。

注記

スライドドアが開いているときは次のことに気をつけてください。故障の原因となります。

- ローラー滑走面（1）に石などの異物を入れない
- 配線（3）を足で踏むなどして不要な力をかけない

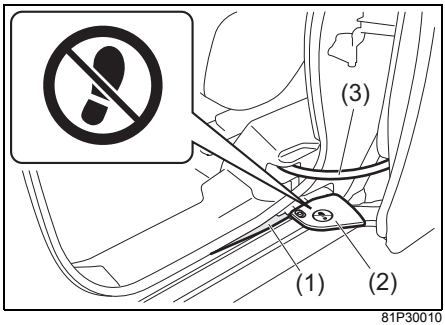

81P30010

アドバイス

セキュリティアラームのセット状態およびドアの開けかたによっては、警報が作動する場合があります。

→ 3-24ページ
（セキュリティアラーム）

キー操作による車外からの施錠・解錠

→ 3-9ページ（キーレスエントリー）
→ 3-11ページ（携帯リモコン）

■ 運転席ドア

キーを差し込んで車の前方向にまわすと施錠、後ろ方向にまわすと解錠できます。

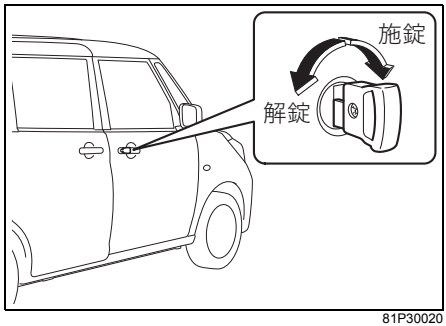

81P30020

■ バックドア

運転席ドアにキーを差し込んで車の前方向にまわすと施錠、後ろ方向にまわすと解錠できます。

- バックドアを開けるときは、解錠後、バックドアオープナースイッチ（1）を押しながらドアを持ち上げます。

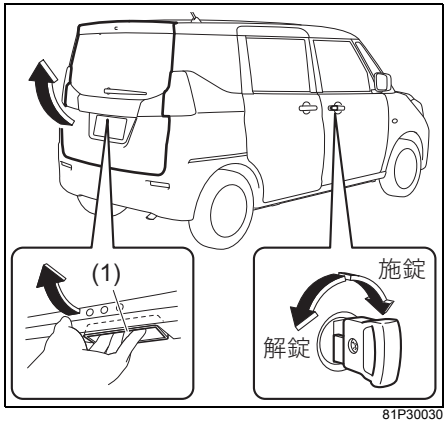

81P30030

バックドアを閉めるときは

ドア下面右側の手かけ部（2）を持って引き下げます。最後はドアを外側から手で、少し勢いをつけて押し付けます。

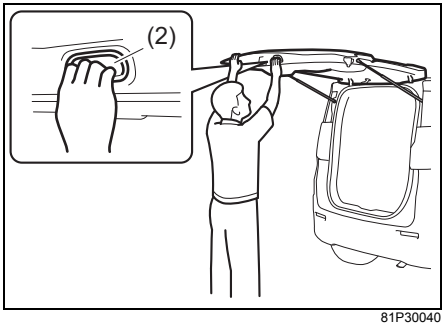

81P30040

- バックドアオープナースイッチを押したあと、バックドアを少し開けてすぐに閉めた場合、完全に閉まらず半ドア状態になります。もう一度ドアを開け、しばらくしてから閉め直してください。

⚠注意

バックドアをささえているダンパーステー（3）の損傷や作動不良を防ぐため、次のことをお守りください。ステーが円滑に動かなくなったり、バックドアを開けたときに、保持できなくなったりするおそれがあります。

- **ステーのロッド部（ドア開閉時に摺動する棒部分）に傷をつけたり、泥やビニール片、テープなどの異物を付着させたりしないでください。**
- **ステーに手をかけたり、ものをかけたりしないでください。**

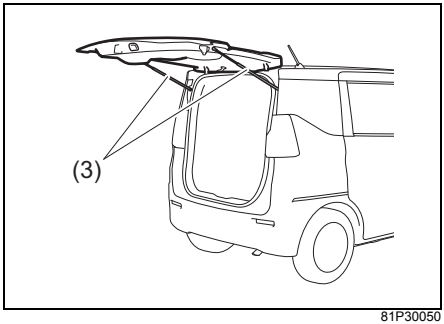

81P30050

車内からの施錠・解錠

■ 前席ドア、スライドドア

ドアを閉めてロックレバー（1）を施錠側にすると施錠、解錠側にすると解錠できます。

前席ドア

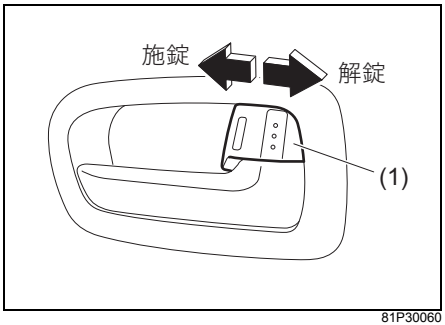

81P30060

スライドドア

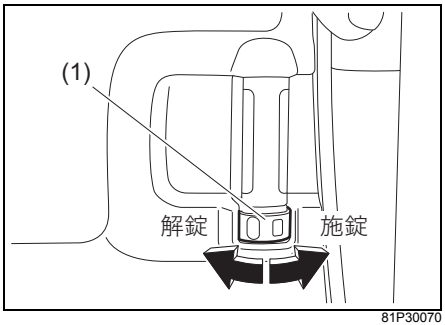

81P30070

アドバイス

解錠時、ロックレバーの赤い表示が見えます。目安としてください。

■ バックドア

故障や鉛バッテリーあがりなどでバックドアが解錠できないときは、スズキサービス工場で点検を受けてください。
緊急を要するときは、次の手順で解錠してください。

1 後席の背もたれを倒すなどして、作業スペースを確保します。
→ **3-42ページ(荷室を広げるとき(後席シート))**

2 バックドアのトリム(1)を外します。
- トリムとドア本体の間に、先端に布をかぶせたマイナスドライバー（市販品）などを差し込み、指が入るほどのすきまを開け、すきまに指を入れて引き外します。

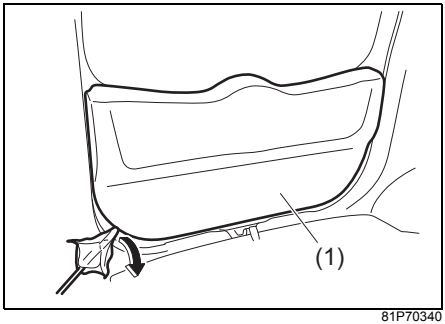

81P70340

3 トリム内側にあるレバー（2）を右上に引き上げると、解錠します。
- マイナスドライバーなどを使用してください。
- 解錠後すぐにレバーを離すと、半ドア状態になります。バックドアを開けるときは、レバーを引き上げたままドアを押し上げてください。

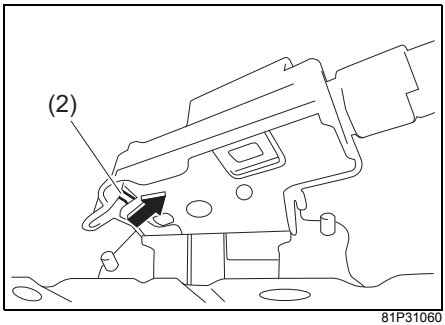

81P31060

⚠注意

レバー操作をするときは、バックドアの穴周囲のエッジ部分をさわらないでください。けがのおそれがあります。

キーを使わない施錠

アドバイス

- 「**キーを使わない施錠**」をするときは、キーが手元にあるか確認してください。キーを閉じ込むおそれがあります。
- 次のような状況では、「**キーを使わない施錠**」ができない場合があります。
  - 携帯リモコンが車内にある
  - エンジンスイッチが ACC または ON のとき

→ **3-15 ページ（携帯リモコン閉じ込み防止機能）**

■ 前席ドア

ロックレバー（1）を施錠側（車の前方向）にして、ドアハンドル（2）を引いたままドアを閉めると施錠できます。

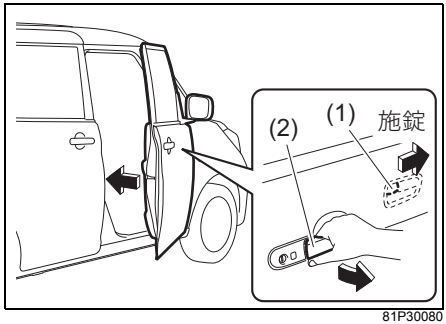

81P30080

■ スライドドア

ロックレバー（1）を次の図の矢印方向にして、ドアを閉めると施錠できます。

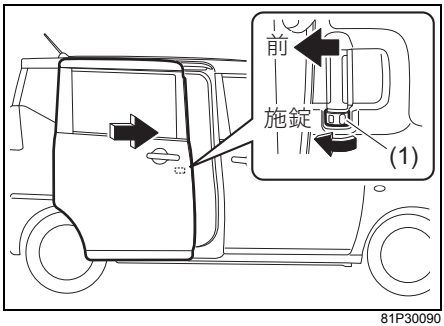

81P30090

車内からの開閉

■ スライドドア（手動開閉時）

- 車内から開閉するときは、次の図のようにロックレバー（1）を解錠側にして、ドアハンドル（2）を矢印方向に操作し、ドアをスライドさせます。

→ **3-18ページ（パワースライドドア）**

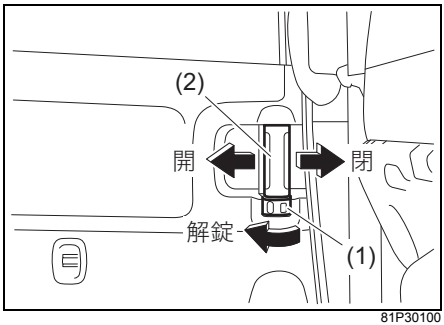

81P30100

キーまたはロックレバー操作によるパワードアロック

→ 3-9ページ（キーレスエントリー）
→ 3-11ページ（携帯リモコン）

運転席ドアをキー（1）またはロックレバー（2）操作で施錠・解錠すると、助手席／スライドドアおよびバックドアも同時に施錠・解錠します。

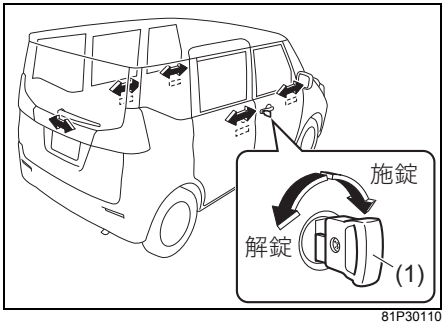

81P30110

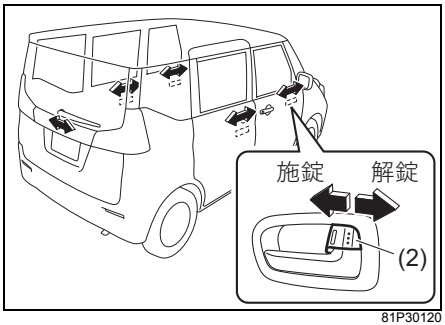

81P30120

アドバイス

いずれかのドアが開いていると、キーまたは運転席ドアのロックレバー操作で施錠できない場合があります。
→ 3-15ページ（携帯リモコン閉じ込み防止機能）

■ ドアロック解除機能

衝突などでSRSエアバッグが作動すると、自動的にすべてのドアロックを解除します。

- SRSサイドエアバッグ（タイプ別装備）が作動したときも、ドアロック解除機能が作動します。

アドバイス

エアバッグが作動したときでも、ドアロックモーターの配線やモーター自体が損傷した場合は、ドアロック解除機能が作動しません。

チャイルドプルーフによる施錠・解錠

スライドドアのロックレバー位置に関係なく、車内のドアハンドルでスライドドアが開かないようにできます。お子さまなどによるドア誤開放を防止するために使用してください。

- スライドドアにあるレバー（1）を**LOCK**（開かない）の位置にして、ドアを閉めます。車内のドアハンドルで開けることはできません。
- スライドドアのロックレバーが解錠側にあるときは、次の操作で開けることができます。
  - 車外のドアハンドル
  - ワンアクションスイッチ
  - 運転席にあるパワースライドドアスイッチ
  - 携帯リモコン

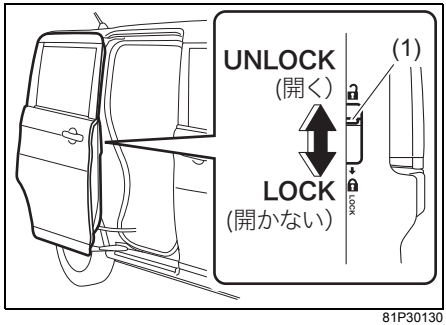

81P30130

⚠注意

●チャイルドプルーフによる施錠中でも、車内のドアハンドル以外の操作でドアを開けるときは、お子さまなどに注意してください。窓から顔や手を出していると、身体をはさまれて、思わぬけがのおそれがあります。
●スライドドアは、窓から手を出して外側のドアハンドルまたはワンアクションスイッチで開閉しないでください。腕などをはさまれ、けがのおそれがあります。

キーレスエントリー

車から約2 m以内の範囲で携帯リモコンのロックスイッチ・アンロックスイッチを押すと、すべてのドアを施錠・解錠できます。

●施錠したときは、ドアハンドルを引いて施錠されているか確認してください。

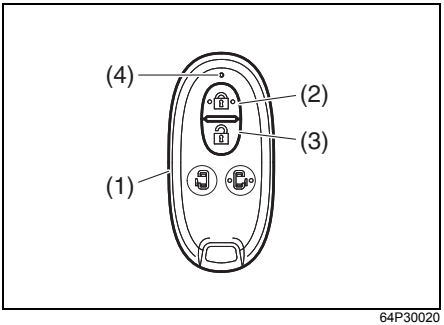

64P30020

(1) 携帯リモコン
(2) ロックスイッチ
(3) アンロックスイッチ
(4) 作動表示灯

● 上図の携帯リモコンは代表例です。お車のタイプにより異なります。

⚠警告

火災や盗難などの事故防止のため、車から離れるときは、エンジンを止めてドアを施錠してください。

アドバイス

●次のようなときは、キーレスエントリーが作動しません。
- いずれかのドアが開いていると、施錠できません。(解錠はできます)車外ブザーが“ピー ”と約2秒間鳴ります。
- エンジンスイッチが ACC または ON のとき。

●キーレスエントリーの作動距離は、周囲の影響で変わることがあります。また、強い電波などが発生している場所では、キーレスエントリーが作動しないことがあります。
●少しの間でも車から離れるときは、現金や貴重品を車内に放置しないでください。盗難のおそれがあります。

アドバイス

- 携帯リモコンでドアの施錠・解錠ができないときは、キーを使って施錠・解錠をしてください。
- キーレスエントリーが検知範囲内で作動しないときは、電池の消耗が考えられます。
  → **6-10ページ（携帯リモコンの電池交換）**
- 携帯リモコンを必要以上に操作すると、電池の消耗が早まります。

アンサーバック機能

キーレスエントリーによるドアの施錠・解錠を知らせる機能です。

アンサーバック機能	初期設定（工場出荷時）		設定切替え時	
	ロック（施錠）	アンロック（解錠）	ロック（施錠）	アンロック（解錠）
非常点滅表示灯	1回点滅	2回点滅		
室内灯（スイッチがDOOR位置）		約15秒間点灯	2回点滅	約15秒間点灯

- キーレスエントリーの作動と同時に室内灯を点灯または点滅させたい場合は、室内灯スイッチをDOOR位置にします。
- 室内灯が約 15 秒間点灯したあとは、徐々に減光しながら消灯します。
  → **5-8ページ（室内灯）**
- キーレスプッシュスタートシステム装備車の場合、車外ブザーも鳴ります。

アンサーバック機能	初期設定（工場出荷時）		設定切替え時	
	ロック（施錠）	アンロック（解錠）	ロック（施錠）	アンロック（解錠）
車外ブザー	1回吹鳴	2回吹鳴		

アドバイス

- アンサーバック機能の設定切替え（カスタマイズ）については、スズキ販売店またはスズキ代理店にご相談ください。
- キーレスプッシュスタートシステム装備車は、リクエストスイッチで施錠・解錠したときにも、アンサーバック機能が作動します。また、次の合図が別々にカスタマイズできます。
  - 非常点滅表示灯／室内灯による合図
  - 車外ブザーによる合図
- メーターのタイプによっては、マルチインフォメーションディスプレイのセッティングモードにて、アンサーバック機能の車外ブザーによる合図を停止することができます。
  → **3-114ページ（セッティングモード）**

タイマーロック機能

盗難防止のため、自動的にドアを施錠する機能です。

- 携帯リモコンのアンロックスイッチを押したあと、約 30 秒以内にいずれのドアも開けなかったときに自動的にドアを施錠します。

- タイマーロック機能が作動すると、セキュリティアラームが自動的にセットされます。(**警報なしモード**時を除く)
  → **3-24ページ（セキュリティアラーム）**

アドバイス

キーレスプッシュスタートシステム装備車は、リクエストスイッチで解錠したときにも、タイマーロック機能が作動します。

携帯リモコン

すべてのドアが閉まっているときに、前席ドアまたはバックドアにあるリクエストスイッチを押すと、所持している携帯リモコンが車両と電波で通信を開始し、照合がとれるとドアの施錠・解錠が可能となります。
また、そのほかに次の機能があります。

- キーレスエントリー
  → **3-9ページ（キーレスエントリー）**

- エンジンスイッチによる始動および電源の切替え
  → **4-4 ページ（キーレスプッシュスタートシステム）**

- イモビライザー（車両盗難防止装置）
  → **4-3ページ（イモビライザーシステム）**

- ワンアクションスイッチ
  → **3-21 ページ（ワンアクションスイッチによる自動開閉）**

注 記

携帯リモコンが発信する電波が、携帯電話やほかのリモコンなどの無線通信機器に影響をあたえることがあります。
必要以上に携帯リモコンやリクエストスイッチ、エンジンスイッチの操作をしないでください。

アドバイス

- 携帯リモコンは運転者が所持し、管理してください。車内にリモコンを置き忘れないでください。
- 盗難などを防ぐため、携帯リモコンを紛失したときは、すみやかにスズキ販売店またはスズキ代理店にご相談ください。
- 携帯リモコンは車両と通信するとき、外的影響を受けやすい微弱な電波を使用しています。次のような使用環境では、正常に作動しないことがあります。
  - 近くにテレビ塔や発電所、放送局など強い電波やノイズを発生する設備がある
  - 携帯電話、無線機などの無線通信機器やノートパソコンなどと一緒に所持している
  - 携帯リモコンが金属製のものと接していたり、覆われたりしている
  - 近くで他車のキーレスエントリーが使用されている
  - コインパーキングに駐車している（車両検出用の電波の影響があるため）

携帯リモコン（1）が2個、リモコンに格納可能なキー（2）が2本ついています。

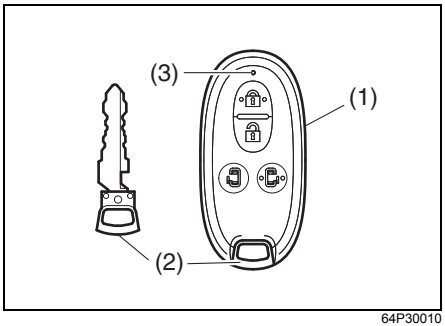

64P30010

(3) 作動表示灯

- 上図の携帯リモコンは代表例です。お車のタイプにより異なります。

- リモコンに格納されているキー（2）は、ロック解除レバー（4）を ⬅ 方向に引きながら取り出します。

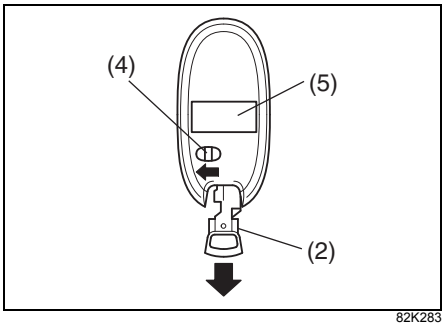

82K283

(5) 適合証明マーク

⚠注意

携帯リモコンの分解（電池交換時を除く）や修理、改造をしないでください。発火や感電、けがのおそれがあります。また、法律により処罰されることがあります。

注 記

携帯リモコンには、精密な電子部品が組み込まれています。電子部品の故障を防ぐため、次のことをお守りください。

- **インパネの上などの高温になるような場所に置かない**
- **落下させるなどして、強い衝撃をあたえない**
- **水洗いをしたり、水中に入れたりしない**
- **磁気を帯びたキーホルダーなどを付けない**
- **テレビやオーディオなど磁気を帯びた機器の近くに置かない**
- **電気医療機器（マイクロ波治療器や低周波治療器など）の近くに置いたり、身につけたまま治療を受けたりしない**

アドバイス

- 適合証明マークの消去、改ざんをしないでください。法律により処罰されることがあります。
- 携帯リモコンには、キーを格納してください。リモコンの電池が消耗しているときや故障したときなどに、ドアの施錠・解錠ができなくなるおそれがあります。
- 1 台の車両で、4 個の携帯リモコンまで登録できます。
- 電池の寿命は使用状況によりますが約2年です。

→ **6-10ページ（携帯リモコンの電池交換）**

●携帯リモコンは、車両と通信するために常時受信動作をしています。強い電波を受信し続けたとき、電池を著しく消耗することがあります。（テレビやパソコンなどの強い電波を発信する電化製品の近くに置いたときなど）
●携帯リモコンのご購入、暗証コードの登録については、スズキ販売店またはスズキ代理店にご相談ください。

■ 携帯リモコン電池消耗警告表示

70K122

マルチインフォメーションディスプレイ内にあります。

- 携帯リモコンの電池切れが近いと、エンジンスイッチを ON にしたときに約 15 秒間点灯します。電池交換のうえ、警告表示をリセットしてください。
  → **3-96ページ（マルチインフォメーションディスプレイ（Aタイプ））**
  → **6-10ページ（携帯リモコンの電池交換）**

アドバイス

●設定の切替え（カスタマイズ）をすると、点灯しなくすることもできます。設定の切替えについては、スズキ販売店またはスズキ代理店にご相談ください。
●メーターのタイプによっては、メッセージも同時に表示されます。
→ **3-118ページ（マルチインフォメーションディスプレイのメッセージ）**

リクエストスイッチによるドアの施錠・解錠

すべてのドアが閉まっているときに、所持している携帯リモコンが「**リクエストスイッチの作動範囲**」（**3-14ページ**参照）に入っていると、リクエストスイッチを押すごとに、すべてのドアを施錠・解錠できます。また、ワンアクションスイッチを押すことで、すべてのドアを解錠することができます。
→ **3-21ページ（ワンアクションスイッチによる自動開閉）**

- 施錠したときは、ドアハンドルを引いて施錠されているか確認してください。

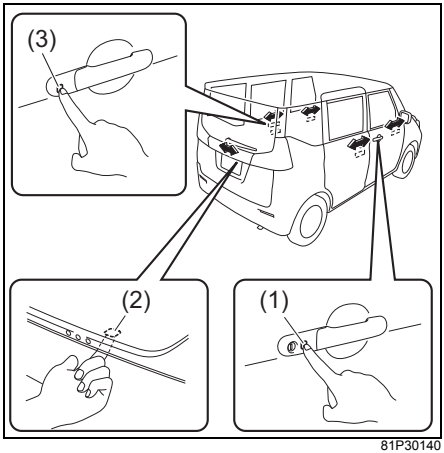

81P30140

(1) 前席ドアのリクエストスイッチ
(2) バックドアのリクエストスイッチ
(3) パワースライドドアのワンアクションスイッチ

⚠ 警告

火災や盗難などの事故防止のため、車から離れるときは、エンジンを止めドアを施錠してください。

アドバイス

●次のようなときは、リクエストスイッチが作動しません。
- いずれかのドアが開いている
- エンジンスイッチが ACC または ON のとき

●リクエストスイッチでドアの施錠・解錠をすると、アンサーバック機能やタイマーロック機能が作動します。
→ **3-10ページ（アンサーバック機能）**
→ **3-10ページ（タイマーロック機能）**

●少しの間でも車から離れるときは、現金や貴重品を車内に放置しないでください。盗難などのおそれがあります。

リクエストスイッチの作動範囲（車外）

前席ドアまたはバックドアのリクエストスイッチ付近から半球状に周囲約80 cm以内です。

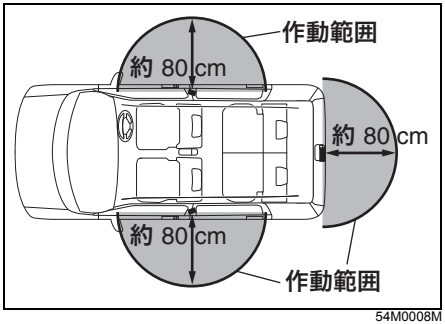

54M0008M

アドバイス

●**「リクエストスイッチの作動範囲」**で携帯リモコンを所持していても、次のような状況にあるとリモコンが検知されず、リクエストスイッチが作動しない場合があります。
- 携帯リモコンの電池が消耗している
- 携帯リモコンが強い電波やノイズの影響を受けている
- 携帯リモコンが金属製のものと接していたり、覆われたりしている
- 携帯リモコンがドアに近づきすぎている
- 携帯リモコンが地面の近くや高い位置にあったり、お尻のポケットの中などにあったりして、リクエストスイッチから離れている

●車内に予備の携帯リモコンがあると、そのリモコンが検知され、リクエストスイッチが正常に作動しなくなるおそれがあります。

リクエストスイッチ未作動警告ブザー

次のようなときは車外ブザーが“ピー”と約２秒間鳴って、リクエストスイッチが未作動であることを警告します。

- エンジンスイッチが ACC または ON の状態で、すべてのドアを閉め、リクエストスイッチを押したとき
- エンジンスイッチを LOCK（OFF）にしたあと、次のような状況でリクエストスイッチを押したとき
  - 携帯リモコンを車内に置き忘れている
  - いずれかのドアが開いている
    → **3-86ページ（半ドア警告灯）**

エンジンスイッチを LOCK（OFF）にして携帯リモコンを車外に持ち出し、すべてのドアを完全に閉めたことを確認してから、再度リクエストスイッチを押してください。

携帯リモコン閉じ込み防止機能

「キーを使わない施錠」（**3-7 ページ**参照）で、携帯リモコンを閉じ込んでしまうのを防止する機能です。

- 携帯リモコンを車内に置き忘れた状態で、**「キーを使わない施錠」**ですべてのドアを施錠しようとすると、自動的にすべてのドアが解錠されます。

アドバイス

- **「キーを使わない施錠」**をするときは、携帯リモコンが手元にあるか確認してください。リモコンを閉じ込むおそれがあります。
- エンジンスイッチが ACC または ON のときは、携帯リモコンの位置に関係なく、携帯リモコン閉じ込み防止機能が作動します。
- 鉛バッテリーが完全にあがっているときや接続されていないときは、携帯リモコン閉じ込み防止機能は作動しません。

リクエストスイッチ未作動警告ブザー／携帯リモコン閉じ込み防止機能の検知範囲（車内）

「車内の検知範囲」（1）は、インパネの上や荷室などを除く車室内です。

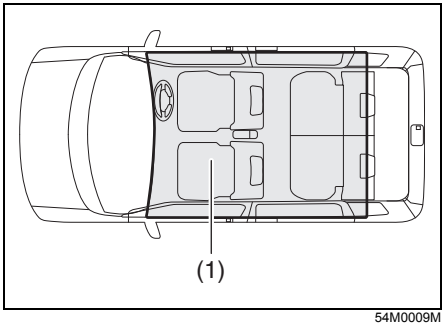

54M0009M

アドバイス

- **「車内の検知範囲」**に携帯リモコンがあっても、次のような状況にあるとリモコンが検知されず、リクエストスイッチ未作動警告ブザーや携帯リモコン閉じ込み防止機能が作動しない場合があります。
  - 携帯リモコンの電池が消耗している
  - 携帯リモコンが強い電波やノイズの影響を受けている
  - 携帯リモコンが金属製のものと接していたり、覆われたりしている
  - 携帯リモコンが奥まったところや収納スペースなどにある
    - → **5-10ページ（インパネ収納スペース）**
    - → **5-13ページ（ドリンクホルダー）**
    - → **5-15ページ（そのほかの装備）**
  - 携帯リモコンがメーターの手前やサンバイザー、床にある

- **「車内の検知範囲」**に携帯リモコンがなくても、次のような状況にあるとリモコンが検知され、リクエストスイッチ未作動警告ブザーや携帯リモコン閉じ込み防止機能が作動する場合があります。
  - 車外に携帯リモコンがあっても、ドアに近づきすぎている
  - 携帯リモコンがインパネの上や荷室にある

オートドアロック

タイプ別装備

車の状態に応じて、自動的にすべてのドアを施錠または解錠します。

- エンジンスイッチが ON のとき、オートドアロックに異常があると、メーターパネル内のセキュリティアラームインジケーター（1）が点滅します。点滅した場合は、スズキサービス工場で点検を受けてください。

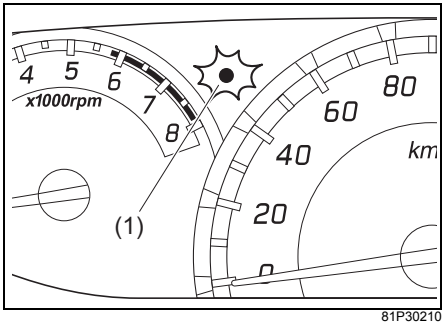

81P30210

- 上図のメーターは代表例です。お車のタイプにより異なります。

オートドアロック機能

オートドアロック機能は次の３つのモードがあります。モードは任意で切り替えることができます。切替えについては**3-114ページ**の「**セッティングモード**」をお読みください。

■ 車速連動モード

車速が約15 km/h以上になると、すべてのドアが施錠されます。

■ シフト連動モード

エンジンスイッチが ON のときに、セレクトレバーを P からほかの位置に操作すると、すべてのドアが施錠されます。

■ 非連動モード

自動で施錠されません。

アドバイス

- 初期設定時（工場出荷時）は車速連動モードに設定されています。
- 一度オートドアロックが作動した場合は、次のいずれかの状態になると、再度オートドアロックが作動します。
  - いずれかのドアを開けた
  - オートドアアンロック機能で解錠された
  - キー、ロックレバー、キーレスエントリーまたはリクエストスイッチで解錠した

オートドアアンロック機能

オートドアアンロック機能は次の３つのモードがあります。モードは任意で切り替えることができます。切替えについては**3-114ページ**の「**セッティングモード**」をお読みください。

■ シフト連動モード

運転席ドアが施錠された状態で、セレクトレバーを P の位置にすると、すべてのドアが解錠されます。

■ IG-OFF連動モード

運転席ドアが施錠された状態で、エンジンスイッチを LOCK（OFF）に操作すると、すべてのドアが解錠されます。

■ 非連動モード

自動で解錠されません。

アドバイス

初期設定時（工場出荷時）はシフト連動モードに設定されています。

スライドドアクローザー

スライドドアクローザーは、スライドドアを完全に閉めるための補助機能です。スライドドアを半ドアの状態まで閉めると、この機能が作動して自動的に全閉になります。

- パワースライドドアメインスイッチの位置に関係なく、スライドドアクローザーは作動します。
  → **3-19ページ（パワースライドドアメインスイッチ）**

- パワースライドドアは安全のため、スライドドアクローザーの作動中に次の操作を行なうと、自動で全開になります。
  - 車外のドアハンドルを引く
  - 車内のドアハンドルを、開ける方向に操作する
  - ワンアクションスイッチを押す

⚠警告

スライドドアが半ドア状態から自動的に全閉になります。指などをはさまないように気をつけてください。

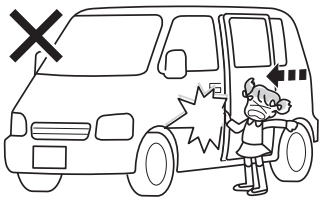

82K002

⚠注意

クローザー機能だけがあるスライドドア（パワースライド機能なし）の場合、次のようなときには作動を途中で停止できません。指などをはさまないよう、とくに注意してください。

- **ロックレバーが施錠側にあるときに、車内または車外のドアハンドルを引く**
- **チャイルドプルーフのレバーがLOCK位置にあるときに、車内のドアハンドルを引く**

注記

スライドドアクローザーはモーターの駆動力を利用しているため、エンジン停止状態で必要以上に使用すると、鉛バッテリーがあがる原因となります。また、バッテリーの性能が低下しているときは､作動しない場合があります。

アドバイス

スライドドアクローザー作動中にエンジンを始動すると、クローザーが正常に作動しない場合があります。

パワースライドドア

運転席側はタイプ別装備

- パワースライドドアは、解錠されている状態でパワースライドドアメインスイッチが自動開閉位置のとき、次の操作で自動開閉できます。

→ **3-19ページ (パワースライドドアメインスイッチ)**

  - ドアハンドル
  - ワンアクションスイッチ
  - 運転席にあるパワースライドドアスイッチ
  - 携帯リモコン

- 自動開閉中は、周囲に注意をうながすため、警告ブザーが“ピッピッピッ”と断続的に鳴り続けます。
- ワンアクションスイッチでは、パワースライドドアが施錠されていても、すべてのドアを解錠すると同時に自動でスライドして開きます。
- 急な坂道では、パワースライドドアを自動開閉できない場合があります。
- 自動開閉中にエンジンを始動すると、パワースライドドアが正常に作動しなくなる場合があります。

⚠警告

●パワースライドドアを開けるときは、後席窓から手や頭などの身体を出さないでください。身体をはさまれ、重大な傷害を受けるおそれがあります。

82K001

●パワースライドドアの開閉は、車外および車内のスライドドア周囲の安全を十分に確認してから行なってください。ドアに手足や頭などの身体をはさまれ、重大な傷害を受けるおそれがあります。

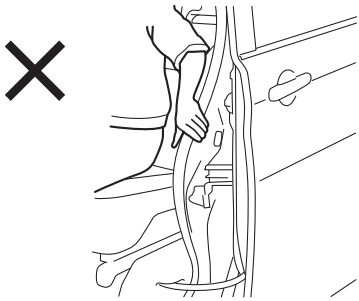

81P20020

●パワースライドドアの開閉はお子さまではなく大人が行ない、お子さまの身体をはさまないように気をつけてください。

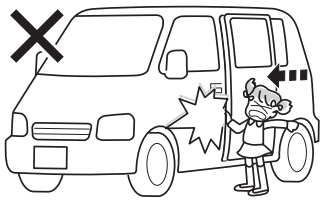

82K002

●パワースライドドアは、走行中に自動開閉できないようになっていますが、次の条件をみたすと自動開閉する場合があります。完全に停車したことを確認してから操作してください。車が動いているときの開閉は、思わぬ事故につながるおそれがあります。
- 車速が約3 km/h以下
- パーキングブレーキがかかっているか、ブレーキペダルを踏んでいる

●自動開閉中に一時停止させたままのとき、約3分後（はさみ込み防止機構で停止した場合は約30分後）に一時停止が解除され、手動開閉状態になります。このとき、傾斜地などでパワースライドドアが不意に動き出すおそれがあります。

注記

●ドアが凍結しているときは、パワースライドドアメインスイッチを手動開閉位置にし、パワースライドドアが開閉可能かを手動で確認してから、自動開閉操作を行なってください。凍結したまま操作を繰り返すと、故障の原因となります。
→ 6-14ページ（ドアの凍結）

●パワースライドドアはモーターの駆動力を利用しているため、エンジン停止状態で必要以上に使用すると、鉛バッテリーがあがる原因となります。また、バッテリーの性能が低下しているときは、作動しない場合があります。

パワースライドドアメインスイッチ

パワースライドドアは、パワースライドドアメインスイッチ（1）を押すことによって、自動開閉と手動開閉に切り替えることができます。

● 通常は自動開閉位置にしておきます。

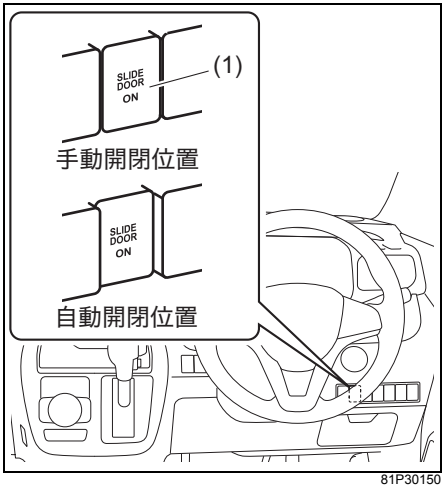

81P30150

⚠警告

パワースライドドアメインスイッチが手動開閉位置のときでも、スライドドアクローザーは作動します。指などをはさまないように気をつけてください。
→ 3-17ページ（スライドドアクローザー）

⚠注意

●自動開閉中に、パワースライドドアメインスイッチを手動開閉位置にするなどして手動開閉に切り替えると、ドアが途中で停止し、警告ブザーが鳴ります。坂道などの傾斜地の場合、途中で停止したドアが不意に動き出すおそれがあります。十分に注意して開閉操作を行なってください。

●後輪のタイヤ交換などをするときは、安全のため、パワースライドドアメインスイッチを手動開閉位置にしてください。誤って自動開閉してしまうと、手などの身体をはさまれ、けがのおそれがあります。

■ メインスイッチが自動開閉位置でもこんなときは自動開閉ができません

安全のため、次のようなときはメインスイッチが自動開閉位置でも自動開閉ができません。

- 車が動いている（車速3 km/h以上）
- エンジンスイッチが ON のときに、下記条件のいずれもみたさない場合（自動で閉じることは可能）
  - パーキングブレーキがかかっている
  - ブレーキペダルを踏んでいる
  - セレクトレバーが P 位置
- パワースライドドアを開けたまま鉛バッテリーを外すなどしてシステムへの電源供給を一度絶ち、再びバッテリーを接続するなどして、ドアを全閉にするまで
- タッチセンサーが断線している（断線時でも自動で開くことは可能）
- 助手席側スライドドアの場合、フューエルリッドが開いている
  → **5-2ページ（燃料給油口）**

アドバイス

前記のようなときに、ドアハンドルで手動開閉すると警告ブザーが“ピーー”と鳴って、ドアにブレーキがかかったような状態になることがあります。（断続クラッチ制御）これは坂道の影響などで手動開閉時にドアが急開閉するのを防ぐためであり、異常ではありません。

車外のドアハンドルによる自動開閉

パワースライドドアが全開または解錠状態の全閉時に、車外のドアハンドル（1）を引くと、自動開閉できます。

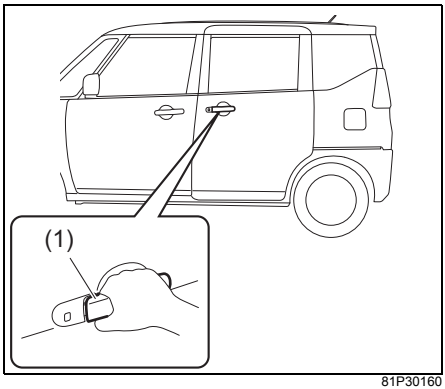

81P30160

- 自動開閉中にもう一度ドアハンドルを引くと、パワースライドドアがその場で停止します。ただし、パワースライドドア作動開始直後にドアハンドルを引くと、停止しない場合があります。
- パワースライドドアが途中で停止しているときにもう一度ドアハンドルを引くと、停止前とは逆方向へ作動します。
- パワースライドドアメインスイッチが手動開閉位置のときは自動開閉しません。

ワンアクションスイッチによる自動開閉

パワースライドドアが全開または全閉時に、車外ドアハンドルにあるワンアクションスイッチ（1）を押すと自動開閉できます。

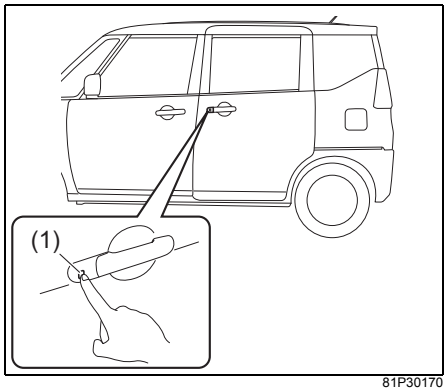

81P30170

- パワースライドドアが施錠状態の場合（そのほかのドアが解錠状態でも）、所持している携帯リモコンがリクエストスイッチの作動範囲（車外）（**3-14ページ**参照）に入っていると、ワンアクションスイッチを押すことで、すべてのドアを解錠すると同時に自動で開きます。
- 自動開閉中にもう一度ワンアクションスイッチを押すと、パワースライドドアがその場で停止します。ただし、パワースライドドア作動開始直後にワンアクションスイッチを押すと、停止しない場合があります。
- パワースライドドアが途中で停止しているときにもう一度ワンアクションスイッチを押すと、停止前とは逆方向へ作動します。
- パワースライドドアメインスイッチが手動開閉位置のときは自動開閉しません。

車内のドアハンドルによる自動開閉

- パワースライドドアが解錠状態の全閉時に、車内のドアハンドル（1）を次の図の矢印方向に操作すると、自動で開きます。

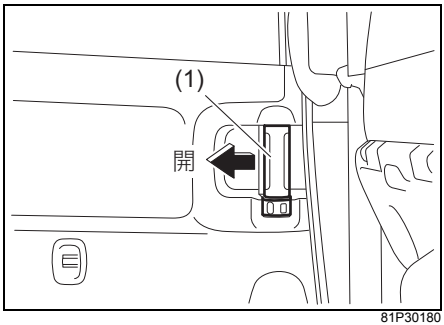

81P30180

- パワースライドドアが全開のときは、車内のドアハンドルを閉める方向（車の前方向）に操作すると、自動で閉められます。
- 自動開閉中に車内のドアハンドルを前後どちらかに操作すると、パワースライドドアがその場で停止します。ただし、パワースライドドア作動開始直後にドアハンドルを操作すると、停止しない場合があります。
- パワースライドドアが途中で停止しているときにもう一度車内のドアハンドルを前後どちらかに操作すると、操作した方向に作動します。
- パワースライドドアメインスイッチが手動開閉位置のときは自動開閉しません。

パワースライドドアスイッチによる自動開閉

パワースライドドアが全開または解錠状態の全閉時に、運転席にあるパワースライドドアスイッチを 0.5 秒以上押すと、自動開閉ができます。

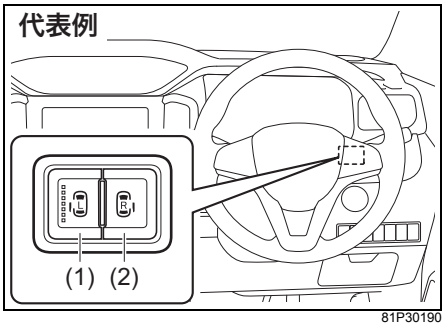

81P30190

(1) 助手席側パワースライドドアスイッチ
(2) 運転席側パワースライドドアスイッチ(タイプ別装備)

- スイッチは長押し（0.5秒以上）してください。スイッチを押している時間が短いと、自動開閉ができません。
- 自動開閉中にもう一度スイッチを押すと、パワースライドドアがその場で停止します。ただし、パワースライドドア作動開始直後にスイッチを押すと、停止しない場合があります。
- パワースライドドアが途中で停止しているときにもう一度スイッチを押すと、停止前とは逆方向へ作動します。
- パワースライドドアメインスイッチが手動開閉位置のときは自動開閉しません。

携帯リモコンによる自動開閉

パワースライドドアが全開または解錠状態の全閉時に、車から約2 m以内の範囲で、携帯リモコンのパワースライドドアボタンを 1 秒以上押すと、自動開閉ができます。

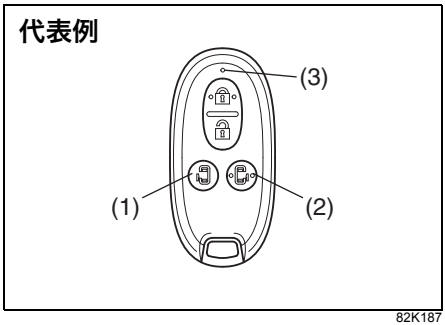

82K187

(1) 助手席側パワースライドドアボタン
(2) 運転席側パワースライドドアボタン（タイプ別装備）
(3) 作動表示灯

- ボタンは長押し（1 秒以上）してください。ボタンを押している時間が短いと、自動開閉ができません。
- 自動開閉中にもう一度ボタンを押すと、パワースライドドアがその場で停止します。ただし、パワースライドドア作動開始直後にボタンを押すと、停止しない場合があります。
- エンジンスイッチが ACC または ON のときは、携帯リモコンによる自動開閉ができません。
- パワースライドドアが途中で停止しているときにもう一度ボタンを押すと、自動的に全開になります。全閉にしたい場合は、再度ボタン操作をしてください。
- パワースライドドアメインスイッチが手動開閉位置のときは自動開閉しません。

はさみ込み防止機構

パワースライドドアには、自動開閉するときの安全装置として、はさみ込み防止機構があります。

- 自動で閉めているときに、ドア前端部のタッチセンサー（1）が異物のはさみ込みを検知すると、ドアの動く方向は反転し、少し動いてから停止します。
- 自動開閉中に、異物をはさみ込むなどしてドアに一定以上の負荷がかかると、ドアの動く方向は反転し、少し動いてから停止します。（過負荷検知方式）
- 自動開閉中に、2 回以上はさみ込みを検知すると警告ブザーが鳴り、パワースライドドアが手動開閉に切り替わる場合があります。再度、自動開閉に切り替えるには、一度ドアを全開または全閉にする必要があります。
- タッチセンサーに手などを強く触れたままにしていると、パワースライドドアを自動で閉められません。

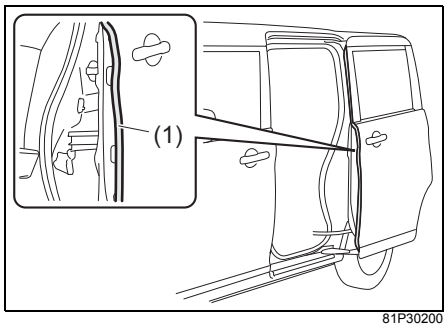

81P30200

⚠警告

●はさまれる異物の形状や硬さ、はさまれかたによっては、タッチセンサーで検知できなかったり、過負荷検知されなかったりして、はさみ込み防止機構が作動しない場合があります。重大な傷害を受けるおそれがありますので、十分に注意して開閉操作を行なってください。

●はさみ込み防止機構が作動してオートスライドドアが停止したままのとき、約 30 分後に停止状態が解除され、手動開閉状態になります。このとき、傾斜地などでパワースライドドアが不意に動き出すおそれがあります。

⚠注意

全閉直前または全開直前の位置では、はさみ込みを検知できない領域があります。指などをはさまないように気をつけてください。

注 記

パワースライドドア前端部のタッチセンサーは、刃物などの鋭利なもので傷つけないでください。タッチセンサーが切断されると、自動で閉められなくなります。

セキュリティアラーム（警報装置）

セキュリティアラームがセットされた状態でリクエストスイッチ、キーレスエントリーまたはワンアクションスイッチ以外のもの（※）で解錠し、いずれかのドアを開けると、警報が作動して周囲に異常を知らせます。

※キーやロックレバーを含む

- 工場出荷時は、＜**警報モード（Dモード）**＞になっています。任意で＜**警報なしモード（Aモード）**＞に切り替えてください。
  → **3-25ページ（モード設定の切替えのしかた）**

- 警報を誤作動させたときは
  → **3-25ページ（警報の停止のしかた）**

アドバイス

- セキュリティアラームは、一定の条件下で警報を発する機能です。室内への侵入を防ぐ機能はありません。
- アラームのセット中は、ドアを必ずリクエストスイッチ、キーレスエントリーまたはワンアクションスイッチで解錠してください。キーを使ってドアを解錠すると、警報が作動します。
- 車を貸すときや、セキュリティアラームを知らない方が運転するときは、作動についてよく説明するか、アラームを＜**警報なしモード（Aモード）**＞に切り替えてください。誤って警報を作動させると、周囲への迷惑になります。
- アラームをセットしていても、現金や貴重品を車内に放置しないでください。盗難のおそれがあります。

セキュリティアラームのセットのしかた（警報モード（Dモード）時）

ドアをリクエストスイッチまたはキーレスエントリーで施錠してください。セキュリティアラームインジケーター（1）が小刻みに点滅し、約20秒後にアラームが自動的にセットされます。
セット中は、セキュリティアラームインジケーターが約2秒間隔で点滅します。

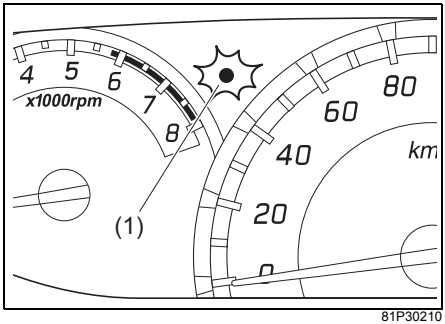

81P30210

- 上図のメーターは代表例です。お車のタイプにより異なります。

アドバイス

- 警報の思わぬ作動を防ぐため、車内に人が残っているときはアラームをセットしないでください。車内の人がロックレバーで解錠し、いずれかのドアを開けた場合にも警報が作動します。
- すべてのドアをキーまたはロックレバーで施錠すると、アラームがセットされません。
- タイマーロック機能が作動すると、アラームが自動的にセットされます。（**警報なしモード（A モード）**時を除く）
  → **3-10ページ（タイマーロック機能）**

セキュリティアラームの解除のしかた

ドアをリクエストスイッチ、キーレスエントリーまたはワンアクションスイッチで解錠してください。アラームが解除され、セキュリティアラームインジケーターが消灯します。

警報の停止のしかた

警報を誤作動させたときは、次のいずれかの操作により警報を途中で停止できます。

- エンジンスイッチを ON にする
- キーレスエントリーまたはリクエストスイッチで解錠する

アドバイス

- 警報を停止した場合でも、ドアをリクエストスイッチまたはキーレスエントリーで施錠すると、約 20 秒後にアラームが再びセット状態となります。
- アラームセット状態または警報作動状態で鉛バッテリー端子を外すと、警報が停止します。ただし、再度バッテリー端子を接続すると、警報が作動します。
- 警報が終了しても、アラームの解除をせずにいずれかのドアを開けると、再び警報が作動します。

駐車時に警報が作動した場合

盗難などにより警報が作動した場合、エンジンスイッチを ON にすると、セキュリティアラームインジケーターが約 8 秒間小刻みに点滅し、室内ブザーが 4 回鳴ります。盗難にあっていないか車の中を確認してください。

セキュリティアラームモード

＜警報モード（D モード）＞と**＜警報なしモード（Aモード）＞**の2つのモードがあります。警報の作動は次のようになります。

＜警報モード（Dモード）＞（工場出荷時）
非常点滅表示灯が約 40 秒間点滅するとともに、室内ブザーが約10秒間断続的に鳴ります。室内ブザーが鳴り終えると、ホーンが約30秒間断続的に鳴ります。作動中は、セキュリティアラームインジケーターも点滅します。

＜警報なしモード（Aモード）＞
警報は作動しません。

モード設定の切替えのしかた

アドバイス

マルチインフォメーションディスプレイのセッティングモードでも、モード設定を切り替えることができます。
→ **3-102ページ（セッティングモード）**
→ **3-114ページ（セッティングモード）**

セキュリティアラームが解除されている状態で、次の手順で切り替えてください。

1 運転席にすわり、すべてのドアが閉まっているか確認します。
- いずれかのドアが開いていると、半ドア警告灯が点灯します。
→ **3-86ページ（半ドア警告灯）**

2 運転席ドアのロックレバー（1）を解錠側（車の後ろ方向）にします。ライトスイッチを OFF（2）の位置にします。

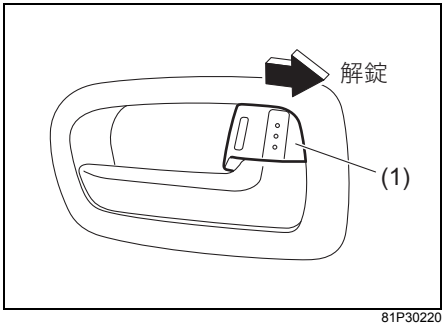

81P30220

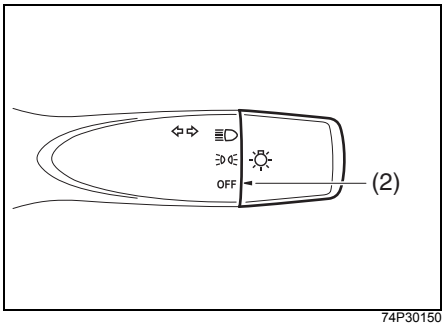

74P30150

- 上図のライトスイッチは代表例です。お車のタイプにより異なります。
  → **3-126ページ（ライトスイッチ）**

※次の 3 から 4 までの一連の手順は、15秒以内に完了してください。

3 ライトスイッチを ≡D◐ の位置にまわし、OFFの位置にもどします。この操作を4往復行ないます。

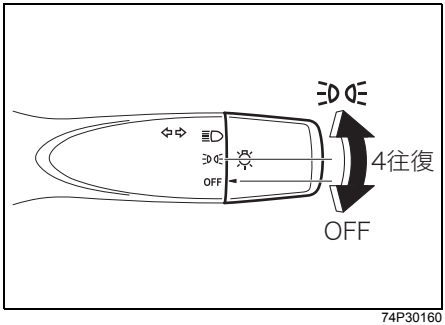

74P30160

4 ロックレバー（1）を施錠側（車の前方向）にし、解錠側（車の後ろ方向）にもどします。この操作を3往復行ないます。

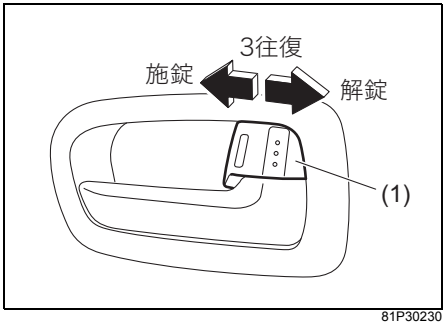

81P30230

前記の手順を行なうと、モード設定が次表の順で切り替わります。また、設定確認ブザーの回数によって設定状態が確認できます。

モード設定状態	設定確認ブザー
警報なしモード	1回
警報モード	4回

- 3 から 4 までの操作が正しく行なわれなかったり、15秒以内にできなかったりしたときは、モード設定が切り替わらず、設定確認ブザーが鳴りません。はじめからやり直してください。

パワーウインドー

エンジンスイッチが ON のときに、パワーウインドースイッチ（1）を操作すると、ウインドーの開閉ができます。

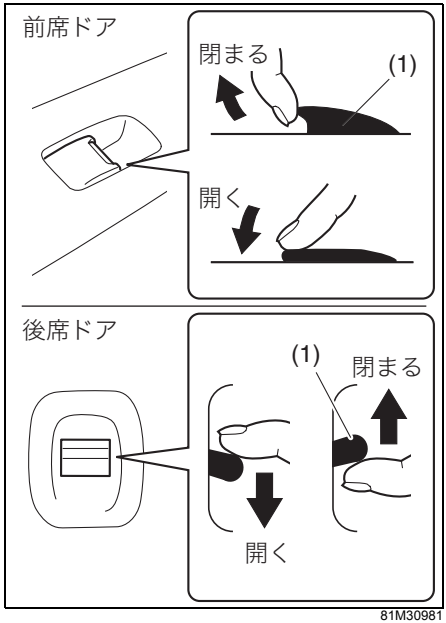

81M30981

⚠警告

●パワーウインドーは強い力で開閉します。閉めるときは手や首をはさまないように注意してください。
●窓から手を入れてパワーウインドースイッチを操作しないでください。手や首をはさむおそれがあります。

⚠注意

ウインドーガラスを開閉するときは、ガラスに触れないでください。巻き込まれるおそれがあります。

注 記

鉛バッテリー保護のため、エンジンがかかっているときにウインドーを開閉してください。

アドバイス

●走行中に後席ウインドーだけを開けていると、耳を圧迫するような音が発生する場合があります。これは開いているウインドー周辺の気圧変動にともなう現象で、異常ではありません。空のビンなどの口に、横から息を吹きかけたときに音が鳴る現象と同じです。
後席ウインドーを開けたままでこの音を軽減したい場合は、次のような方法があります。
- 前席ウインドーも開ける。
- 後席ウインドーの開き具合を変える。

●後席ウインドーは、下図の位置までしか開きません。

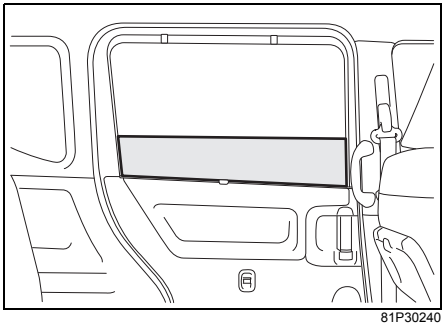

81P30240

ウインドーロックスイッチ

運転席ドアにあるウインドーロックスイッチのロック側を押すと、助手席／後席ウインドーの開閉ができなくなります。

- ロックを解除するときは、ウインドーロックスイッチの解除側を押します。

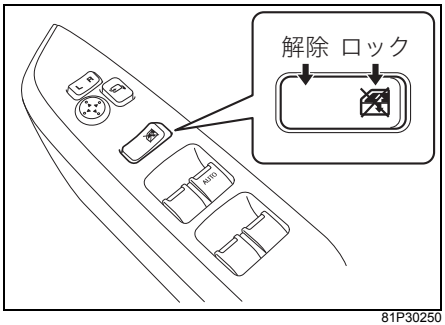

81P30250

⚠ 警告

お子さまにはパワーウインドースイッチを操作させないでください。お子さまが誤って操作すると、重大な傷害につながるおそれがあります。お子さまを乗せているときは、ウインドーロックスイッチをロック位置にしてください。

アドバイス

ウインドーロックスイッチがロック位置のときでも、運転席ウインドーは開閉できます。

運転席での開閉

運転席で各席のウインドーの開閉ができます。

- ウインドースイッチを操作している間だけ開閉します。スイッチから手を離すと、ウインドーはその位置で止まります。(運転席ウインドーのオート機構を除く)

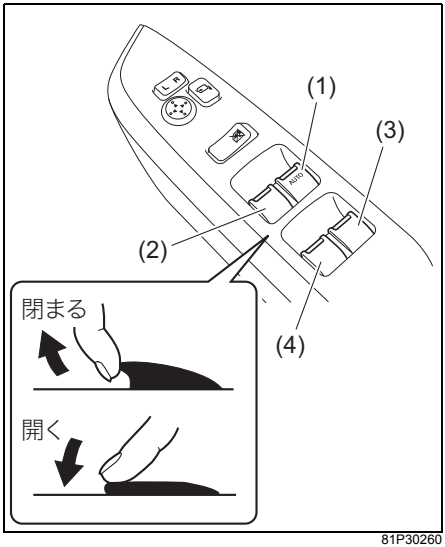

81P30260

(1) 運転席ウインドースイッチ（オート機構付）
(2) 助手席ウインドースイッチ
(3) 右後席ウインドースイッチ
(4) 左後席ウインドースイッチ

■ 運転席ウインドーのオート機構

運転席ウインドースイッチを強く操作すると、オート機構が作動してスイッチから手を離しても自動で全開または全閉します。
途中で止めたいときは、操作した方向と逆の方向に軽く操作します。

■ 運転席ウインドーのオフディレイタイマー機能

運転席ウインドーは、エンジンスイッチを ON の位置から ACC または LOCK（OFF）にしたあとでも、30 秒以内は開閉が可能です。

アドバイス

- 30 秒以内でも、運転席ドアを開けて閉めると、運転席ウインドーの開閉ができません。
- 運転席ウインドーの開閉が可能な間は、運転席ウインドースイッチの“AUTO”の文字が点灯しています。

■ はさみ込み防止機構

運転席ウインドーには安全装置として、はさみ込み防止機構があります。

- オート機構を作動させて自動で閉めているときに、異物をはさみ込むなどしてウインドーに一定以上の負荷がかかると、ウインドーの動く方向が反転し、少し開いて停止します。（過負荷検知方式）

⚠警告

はさまれる異物の形状や硬さ、はさまれかたによっては過負荷検知されず、はさみ込み防止機構が作動しない場合があります。重大な傷害を受けるおそれがありますので、十分に注意して開閉操作を行なってください。

⚠注意

はさみ込み防止機構は、スイッチを引き上げ続けた状態では作動しません。また、閉まりきる直前は、はさみ込みを検知できない領域があります。指などをはさまないように気をつけてください。

アドバイス

- ウインドーの故障で、はさみ込み防止機構が作動し、自動で閉めることができない場合があります。この場合、運転席ウインドースイッチを引き上げ続けると、完全に閉めることができます。
- 悪路などを走行中にウインドーを自動で閉めると、衝撃や荷重がウインドーに加わって、はさみ込み防止機構が作動することがあります。

■ はさみ込み防止機構の初期設定が必要なとき

次のような場合は、運転席ウインドーが自動で開かなくなるとともに自動で閉めたときに、はさみ込み防止機構が作動しなくなってしまいます。

次の「**初期設定のしかた**」をお読みになり、初期設定を行なってください。

- 鉛バッテリーの端子を外したとき
- 鉛バッテリーがあがったとき
- 鉛バッテリーを交換したとき
  → **7-17ページ（鉛バッテリーを交換するときは）**

- ヒューズを点検・交換したとき
  → **7-19ページ（ヒューズが切れたときは）**

⚠警告

はさみ込み防止機構は、必ず初期設定してください。初期設定が完了するまでは、はさみ込み防止機構が作動しません。

アドバイス

運転席ウインドーが自動で開くことも閉めることもできなくなった場合も、初期設定を行なってください。

■ 初期設定のしかた

はさみ込み防止機構の初期設定は次の手順で行なってください。

1 エンジンを始動します。

2 運転席ウインドースイッチを押し続け、ウインドーを完全に開けます。

3 運転席ウインドースイッチを引き上げ続け、ウインドーを完全に閉めます。

4 そのままスイッチを2秒以上引き上げ続けます。

5 運転席ウインドーが自動開閉できるようになったか確認します。

- 手順1～4を何度繰り返しても運転席ウインドーが自動開閉できない場合、システムの異常が考えられます。スズキサービス工場で点検を受けてください。

助手席、後席での開閉

自席のウインドーだけ開閉できます。

- ウインドースイッチ（1）を操作している間だけ開閉します。スイッチから手を離すと、ウインドーはその位置で止まります。
- お子さまを乗せているときは、運転席ドアのウインドーロックスイッチをロック位置にしてください。
  → **3-28ページ（ウインドーロックスイッチ）**

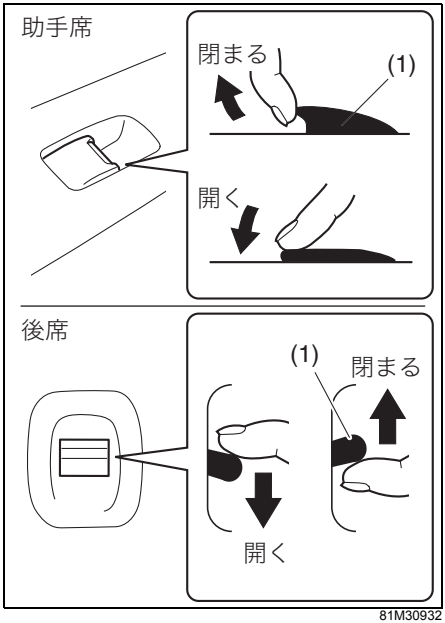

81M30932

アドバイス

ウインドーロックスイッチがロック位置のときは、助手席／後席ウインドーの開閉ができません。

ルームミラー

ミラー全体を動かして角度を調節します。

⚠警告

必ず走行前に調節してください。走行中に調節すると、前方不注意で思わぬ事故につながるおそれがあります。

防眩式ルームミラー

通常はレバー（1）を車の前方向に押した状態で使用し、角度の調節もこの位置で行ないます。後続車のライトがまぶしいときは、レバーを手前に引くとライトの反射が弱まります。

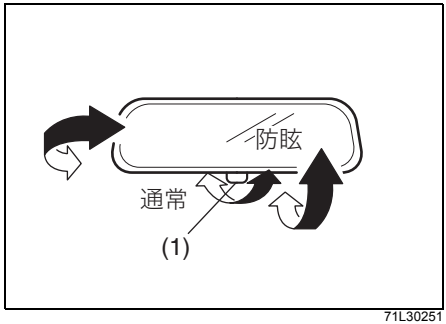

71L30251

ドアミラー

角度の調節

■ ドアミラー角度調節スイッチ

エンジンスイッチが ACC または ON のときに使用できます。

1 左右切替えスイッチ（1）を、調節したいミラーの側へ押します。

2 角度調節スイッチ（2）を押して、上下左右にミラーを動かします。

3 調節後は、左右切替えスイッチを中立の位置へもどしてください。

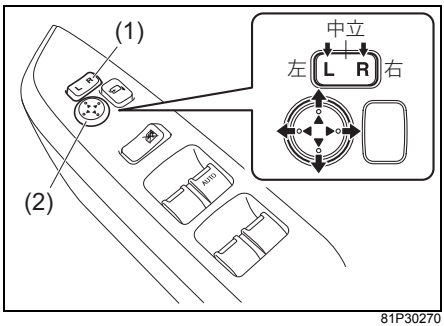

81P30270

⚠警告

必ず走行前に調節してください。走行中に調節すると、前方不注意で思わぬ事故につながるおそれがあります。

格納

狭い場所で駐車するときなどに、ドアミラーを車の後ろ方向に格納できます。

- 手動で格納するときは、エンジンスイッチを LOCK（OFF）にしてから行なってください。
- 電動で格納するときは、次の「**ドアミラー格納スイッチ**」をお読みください。

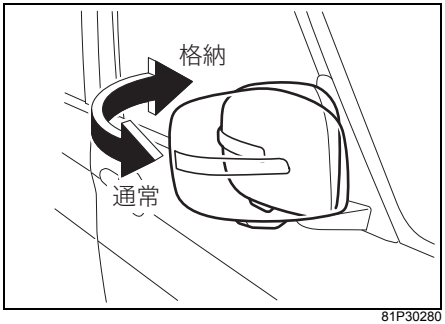

81P30280

- 上図のドアミラーは代表例です。お車のタイプにより異なります。

⚠注意

●ドアミラーを倒したまま走行しないでください。後方の確認ができず、事故を起こすおそれがあります。
●ドアミラーは車体より張り出しています。ドアミラーを車外の人やものに当てないように気をつけてください。

注 記

エンジンスイッチが ACC または ON の位置にあるときは、手でドアミラーを動かさないでください。故障の原因となります。

■ ドアミラー格納スイッチ

エンジンスイッチが ACC または ON のときに使用できます。

- 格納スイッチを押すごとに、格納と通常の位置に切り替わります。

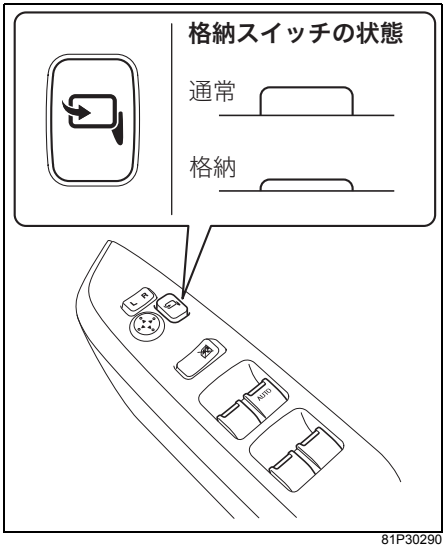

81P30290

- 格納スイッチが通常の位置で、ドアミラーが車の前方向に倒れていると、エンジンスイッチを ACC または ON にしたときに、ドアミラーがさらに車の前方向に倒れてしまいます。ドアミラーをもとの状態にもどすときは、一度格納操作をしてください。

⚠注意

●ドアミラーを動かすときは、次のことに注意してください。けがをしたり、ミラーが破損したりする原因となります。
・ドアミラーの周囲に人やものがないか確認する
・動いているドアミラーに触れない

●格納スイッチでドアミラーを格納したときは、手でドアミラーを通常の位置にもどさないでください。ドアミラーの固定が不完全になるため、走行中の振動や走行風などでドアミラーが動くおそれがあります。
その場合は、スイッチを通常の位置にして、確実にドアミラーを固定してください。

注 記

ドアミラーが凍結しているときは、手で動かすことが可能かを確認してから、格納スイッチの操作を行なってください。凍結したまま操作を繰り返すと、故障の原因となります。
→ 6-14ページ（ドアミラーの凍結）

アドバイス

ドアミラーを手で動かすと、エンジンスイッチを ACC または ON にしたときに、ドアミラーが動き出すことがあります。

リモート格納ミラー

タイプ別装備

ドアミラー格納スイッチが通常の位置にあるときは、ドアの施錠やエンジンスイッチの操作と連動して、ドアミラーが自動的に格納と通常の位置に切り替わります。

- リクエストスイッチまたはキーレスエントリーでドアを施錠すると、自動的にドアミラーが格納されます。
→ **3-9ページ（キーレスエントリー）**
→ **3-11ページ（携帯リモコン）**

- 通常の位置にもどすときは、エンジンスイッチを ACC または ON にします。
- 工場出荷時は、作動する設定になっています。次の「**リモート格納ミラーの停止・作動の切替えのしかた**」を参照し、任意で停止に切り替えてください。

注 記

ドアミラーが凍結するような寒冷時は、リモート格納ミラーの機能を停止してください。凍結したまま動作を繰り返すと、故障の原因となります。
→ 6-14ページ（ドアミラーの凍結）

アドバイス

- ドアをキーまたはロックレバーで施錠すると、ドアミラーが自動的に格納されません。
- ドアミラー格納スイッチが格納の位置にあるときは、エンジンスイッチを ACC または ON にしたときに、ドアミラーが自動的に通常の位置にもどりません。
- タイマーロック機能が作動すると、ドアミラーが自動的に格納されます。
→ **3-10ページ（タイマーロック機能）**

■ リモート格納ミラーの停止・作動の切替えのしかた

エンジンスイッチが LOCK（OFF）の位置にある状態で、次の手順で切り替えてください。

1 運転席にすわり、すべてのドアが閉まっているか確認します。

- いずれかのドアが開いていると、半ドア警告灯が点灯します。
  → **3-86ページ（半ドア警告灯）**

2 運転席ドアのロックレバー（1）を解錠側（車の後ろ方向）にします。

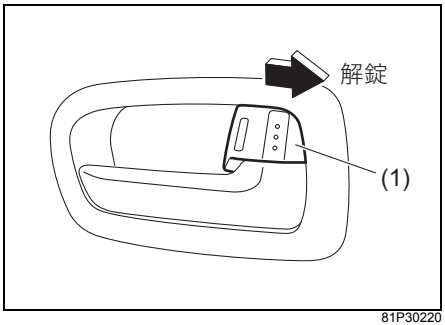

81P30220

※次の3から4までの一連の手順は、15秒以内に完了してください。

3 ロックレバー（1）を施錠側（車の前方向）にし、解錠側（車の後ろ方向）にもどします。この操作を4往復行ないます。

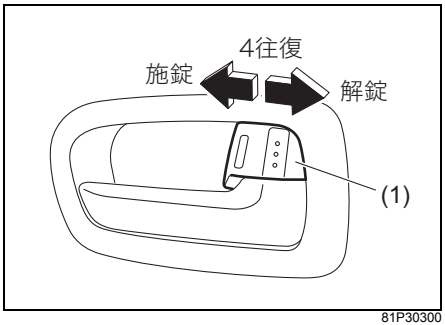

81P30300

4 携帯リモコンの操作部を3回押します。

- 操作部はどれを押しても構いません。
- 設定切替え中は、操作部を押してもドアの施解錠や、パワースライドドアの自動開閉は行なわれません。

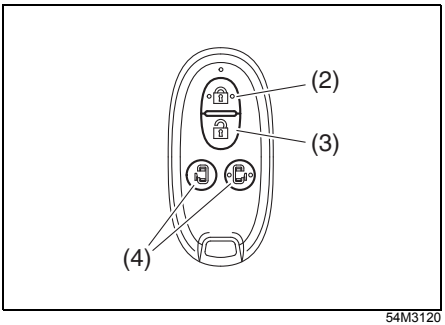

54M3120

(2) 操作部(ロックスイッチ)
(3) 操作部(アンロックスイッチ)
(4) 操作部(パワースライドドアボタン)

- 上図の携帯リモコンは代表例です。お車のタイプにより異なります。

前記の手順を行なうと、リモート格納ミラーの設定が次表の順で切り替わります。また、設定確認ブザーの回数によって設定状態が確認できます。

リモート格納ミラーの設定状態	設定確認ブザー
停止	1回
作動	2回

- 3から4までの操作が正しく行なわれなかったり、15秒以内にできなかったりしたときは、設定が切り替わらず、設定確認ブザーが鳴りません。はじめからやり直してください。

ドアミラーヒータースイッチ

タイプ別装備

ドアミラーヒーターは、リヤデフォッガーと連動します。

→ 3-134ページ
（リヤデフォッガースイッチ）

チルトステアリング

ハンドルの位置調節

→ 2-10 ページ（ハンドル、シート、ミラーの調節は走行前に）

1 ハンドルの固定を解除します。
- 片手でハンドルをささえながら、ハンドル下のレバーを押し下げます。

2 ハンドルを上下に動かし、適切な位置に調節します。

3 調節後は、ハンドルを固定します。
- その位置でハンドルを押さえたまま、レバーをもとの位置まで確実にもどします。

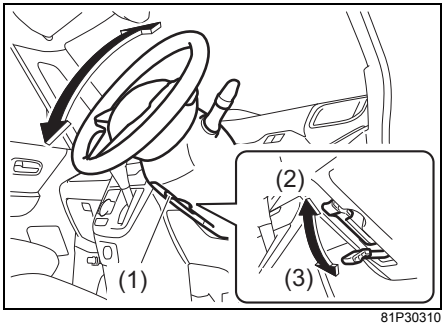

81P30310

(1) レバー
(2) 固定位置
(3) 調節位置

⚠ 警告

調節後はハンドルを上下にゆすって、確実に固定されているか確認してください。固定が不十分な場合、走行中にハンドル位置が変化し、思わぬ事故につながるおそれがあります。

前席シート

→ 5-16ページ（アームレスト）

⚠ 注意

●シートを調節するときは、手足をはさんだり、身体に当てたりしないように気をつけてください。
→ 2-10ページ（ハンドル、シート、ミラーの調節は走行前に）

●シートを調節したあとは、シートを前後にゆするなどして、確実に固定されているか確認してください。

正しい運転姿勢

正しい運転姿勢がとれるように、次のことに注意してシートを調節してください。

- 背もたれと腰の間にすきまのないようにシートに深くすわります。
- ペダル類を踏み込んだときに、ひざが伸びきらないで余裕があるようにシートを前後に調節します。
- 背中を背もたれに軽くつけ、ハンドルを握ったときにひじが軽く曲がる程度に背もたれの角度を調節します。

80J177

⚠ 警告

背もたれと背中の間にクッションなどを入れないでください。正しい運転姿勢がとれないばかりか、シートベルトやヘッドレストの効果が十分に発揮されないおそれがあります。

前後位置の調節

調節するときは、背もたれ裏側のパーソナルテーブル（タイプ別装備）の上に、ものなどがないか確認してください。

- スライドレバーを引き上げたまま、シートを前後に動かします。

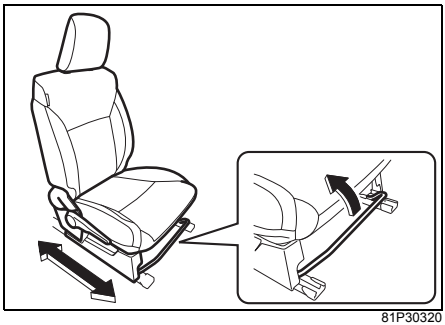

81P30320

⚠ 警告

●助手席を調節するときは、パーソナルテーブルに飲み物がないか確認してください。熱い飲み物がこぼれると、やけどのおそれがあります。また、飲み物がフロア下の配線や電気部品などにかかると、火災や故障の原因となるおそれがあります。

●シートの下にものを置かないでください。（助手席のシートアンダーボックス内を除く）
ものがはさまって、次のようなことが起きるおそれがあります。
- **シートが固定されない**
- **マイルドハイブリッド装備車の助手席下（シートアンダーボックス下）にあるリチウムイオンバッテリーを損傷する**

→ 2-3ページ（バッテリーについて）
→ 5-17ページ（シートアンダーボックス）

背もたれの角度調節

調節するときは、背もたれ裏側のパーソナルテーブル（タイプ別装備）の上に、ものなどがないか確認してください。

- 後方へ倒すときは、リクライニングレバーを引き上げたまま、背中で軽く押します。
- 前方へ起こすときは、背中を少し浮かせて、リクライニングレバーを引き上げます。

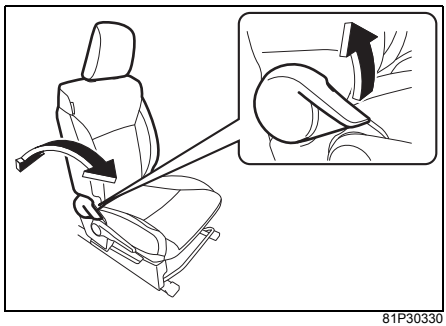

81P30330

⚠警告

●助手席を調節するときは、パーソナルテーブルに飲み物がないか確認してください。熱い飲み物がこぼれると、やけどのおそれがあります。また、飲み物がフロア下の配線や電気部品などにかかると、火災や故障の原因となるおそれがあります。

●背もたれを必要以上に倒さないでください。シートベルトや SRS エアバッグシステムが本来の効果を発揮できません。

⚠注意

背もたれから離れてリクライニングレバーを操作すると、背もたれが急に起きあがって前方へ倒れることがあります。手などを添えて操作してください。

高さの調節（運転席のみ）

運転席シート右横のレバーを繰り返し操作します。

- レバーを引き上げると、シート全体が高くなるとともに前方へ動きます。
- レバーを押し下げると、シート全体が低くなるとともに後方へ動きます。

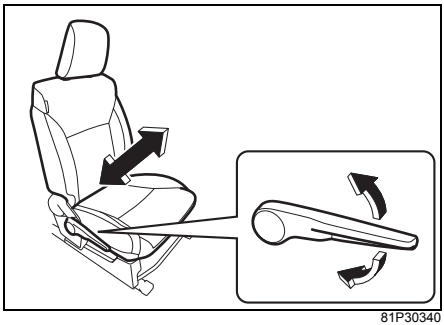

81P30340

ヘッドレストの高さ調節と取り外し・取り付け

■ 高さの調節

走行前に、ヘッドレスト中央の高さが耳の位置になるように調節し、しっかりと固定します。背が高い人は、固定できる範囲で一番高い位置にしてお使いください。

- 高くするときは、ヘッドレストを手で持ち上げます。
- 低くするときは、ロックボタン（1）を押したままヘッドレストを押し下げます。

■ 取り外しかた

ロックボタン（1）を押したまま引き抜きます。

⚠ 警告

ヘッドレストを外したまま、走行しないでください。

■ 取り付けかた

ヘッドレストの前後の向きを間違えないように、固定される位置まで差し込み、高さの調節をします。

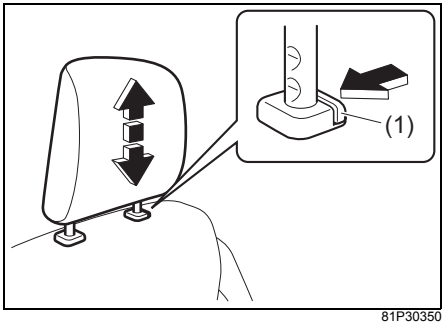

81P30350

(1) ロックボタン

⚠ 警告

ヘッドレストは、しっかりと固定してください。また、ヘッドレストを前後逆に取り付けないでください。ヘッドレストが本来の効果を発揮できません。
ヘッドレストを前後逆に取り付けると、ヘッドレストの高さ調節ができません。

シートヒータースイッチ

タイプ別装備

シート内にあるヒーターで座面をあたためることができます。

- エンジンスイッチが ON のときにスイッチを押すと、ヒーターが作動して、スイッチ内の表示灯が点灯します。もう一度押すと、ヒーターが止まります。
- シートがお好みの温度になったら、ヒーターを止めてください。

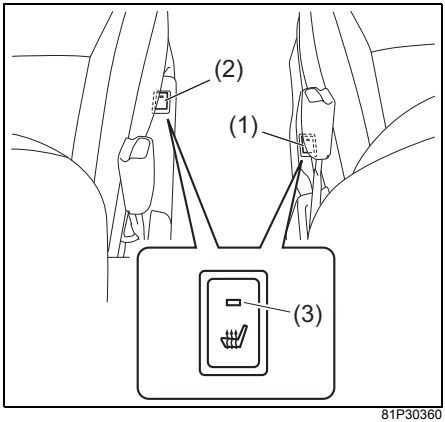

81P30360

(1) 運転席シートヒータースイッチ
(2) 助手席シートヒータースイッチ
(3) 作動表示灯

- アームレストがスイッチ操作や表示灯の点灯確認のさまたげになる場合があります。必要に応じて、アームレストを収納してください。
  → **5-16ページ（アームレスト）**

- スイッチに水や飲み物などをこぼさないように気をつけてください。
  → **2-31ページ（飲み物などをこぼしたときは）**

⚠注意

●長時間ヒーターを使用すると、低温やけど（水ぶくれなど）の原因になります。
●毛布や座ぶとんなど、保温性の高いものをシートにかけないでください。過熱の原因となります。

注 記

●シートの上に重い荷物を置いたり、針や釘などをシートに刺したりしないでください。
●シートをお手入れするときは、ベンジン、ガソリンおよびアルコールなどの溶剤を含む洗浄液を使用しないでください。シート表面やヒーターが損傷する原因となります。
→ **6-4ページ（内装のお手入れ）**

●シートの上に水やジュースなどをこぼしたときは、すみやかにやわらかい布などでふき取り、十分に乾かしてからご使用ください。
●鉛バッテリー保護のため、エンジンがかかっているときに使用してください。

アドバイス

ヒーターは自動停止しません。スイッチを切らないと、作動し続けます。

後席シート

⚠注意

●シートを調節するときは、手足をはさんだり、身体に当てたりしないように気をつけてください。
●シートを調節したあとは、シートを前後にゆするなどして、確実に固定されているか確認してください。

前後位置の調節

■ 座席下のスライドレバーによる調節

座席下にあるスライドレバー（1）を引き上げたまま、シートを前後に動かします。

- ラゲッジフロアボード（2）も連動して前後に動きますので、ボードの上に荷物がある場合はいったん降ろしてからシートを動かしてください。

Aタイプ

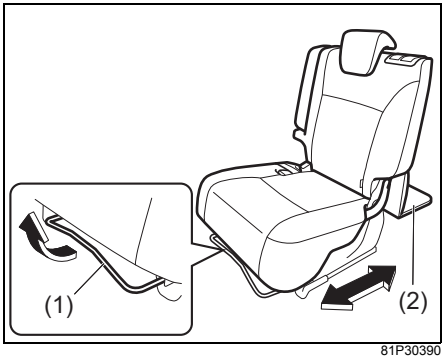

81P30390

Bタイプ

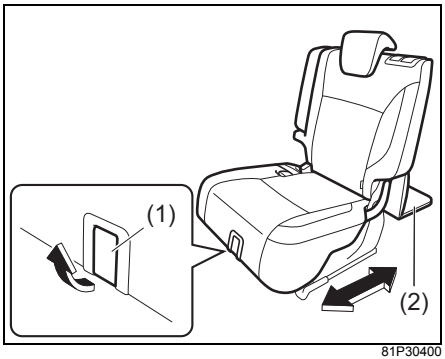

81P30400

■ 背もたれ上面のスライドレバーによる調節

タイプ別装備

荷室側からもシートの前後位置を調節できます。
背もたれ上面にあるスライドレバー（1）を引き上げたまま、シートを前後に動かします。

- ラゲッジフロアボード（2）も連動して前後に動きますので、ボードの上に荷物がある場合はいったん降ろしてからシートを動かしてください。
  また、荷室側から調節する場合は、ボードの上に乗らないでください。

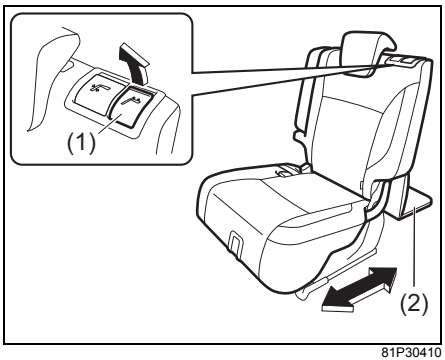

81P30410

⚠警告

シートの下にものを置かないでください。ものがはさまって、シートが固定されないおそれがあります。

⚠注意

シートを動かすときは、ラゲッジフロアボードに指や手をはさまないようにご注意ください。また、荷物が倒れたり、はさまれたりすることがありますのでご注意ください。

背もたれの角度調節

1 片方の手を背もたれに添え、もう一方の手で背もたれ上面にあるリクライニングレバー（1）をいっぱいに引き上げます。

- シートから降りて操作してください。シートにすわったままリクライニングレバーを引き上げると、背もたれが急に最大角度まで倒れ込むことがあります。
- リクライニングレバーはいっぱいに引き上げてください。ロックが解除されないうちに背もたれを倒そうとすると、レバーの動きが重くなります。

2 リクライニングレバー（1）を引き上げたまま、背もたれを好みの角度の少し手前まで倒します。

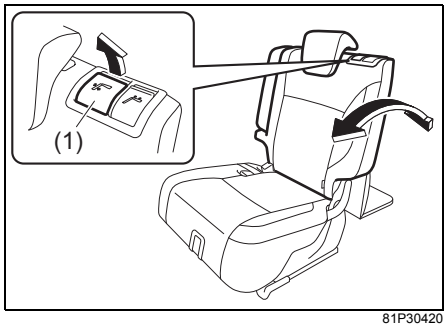

81P30420

- 上図の後席は代表例です。お車のタイプにより異なります。

3 リクライニングレバーから手を離し、固定される位置まで背もたれを倒します。

⚠警告

背もたれを必要以上に倒さないでください。シートベルトが本来の効果を発揮できません。

ヘッドレストの高さ調節と取り外し・取り付け

■ 使用時の位置

使用するときは、ヘッドレストを手で持ち上げ、しっかりと固定します。

使用時

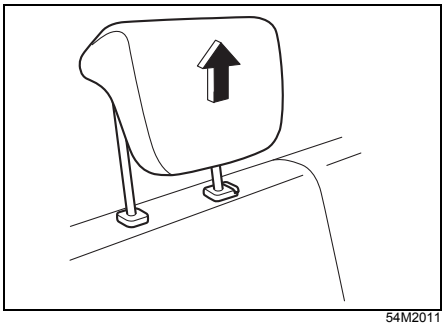
54M2011

■ 収納時の位置

収納するときは、ロックボタン（1）を押したままヘッドレストを一番下まで押し下げます。

収納時

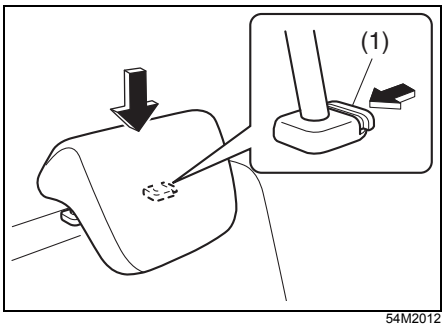

54M2012

■ 取り外しかた

ロックボタン（1）を押したまま引き抜きます。

⚠注意

取り外したヘッドレストは、客室内に放置しないでください。急ブレーキをかけたときなどに乗員やものなどに当たって、思わぬ事故につながるおそれがあります。

■ 取り付けかた

ヘッドレストの前後の向きを間違えないように、固定される位置まで差し込みます。

⚠警告

- **ヘッドレストは、しっかり固定してください。また、ヘッドレストを前後逆に取り付けないでください。ヘッドレストが本来の効果を発揮できません。**
  ヘッドレストを前後逆に取り付けると、ヘッドレストの高さ調節ができません。
- **お子さま用シートを取り付けるときは、お子さま用シートがヘッドレストに当たるのを防ぐため、ヘッドレストを固定できる範囲で一番高い位置に調節するか取り外してください。**
  ヘッドレストが当たった状態ではお子さま用シートが確実に固定されないため、衝突のときなどにお子さまが重大な傷害を受けるおそれがあります。

シートの便利な使いかた

荷室を広げるとき（後席シート）

背もたれを前方へ倒すと、荷室が広く使えます。

⚠警告

倒した背もたれの上や荷室に人を乗せないでください。ブレーキや加速、衝突のときなどに、投げ出されてけがのおそれがあります。

⚠注意

シートを動かすときは、手足をはさんだり、身体に当てたりしないように気をつけてください。

■ 格納のしかた

1 ヘッドレストを一番低い位置へ調節します。

2 後席中央のシートベルトは、荷室天井にあるホルダーへ収納します。
→ **3-51ページ（収納のしかた）**

3 後席左右のシートベルト（1）およびタングプレート（2）を図のようにベルトガイド（3）にかけます。

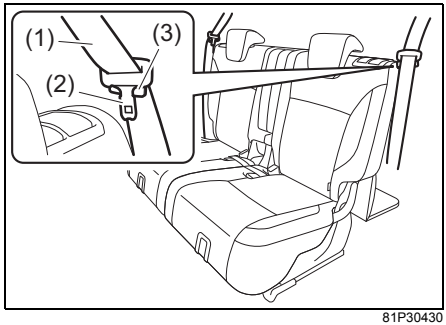

81P30430

- 上図の後席は代表例です。お車のタイプにより異なります。

4 パーソナルテーブル装備車の場合、テーブルを収納します。
→ **5-21ページ（パーソナルテーブル）**

5 片方の手を背もたれに添え、もう一方の手で背もたれ上面にあるリクライニングレバーをいっぱいに引き上げます。
- リクライニングレバーはいっぱいに引き上げてください。ロックが解除されないうちに背もたれを倒そうとすると、レバーの動きが重くなります。

6 リクライニングレバーを引き上げたまま、背もたれを前方へ倒します。
- 背もたれを倒すときに、後席のヘッドレストが前席に当たる場合は、前席を前方へ動かしてください。

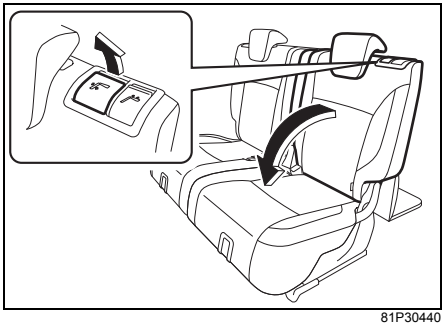
81P30440

■ もとにもどすときは

1 リクライニングレバーを車の前方向へいっぱいに倒し、そのまま背もたれを少し起こします。

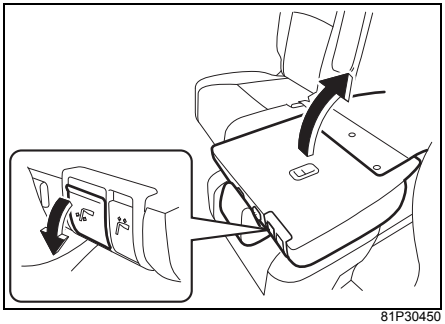
81P30450

2 リクライニングレバーから手を離し、固定される位置まで背もたれを起こします。
- 背もたれを前後にゆすって、確実に固定されているか確認してください。

長い荷物を積むとき

後席シートの格納のあとに、助手席の背もたれを前方へ倒すとより長い荷物が積めます。

→ **3-42ページ（荷室を広げるとき（後席シート））**

⚠ 警告

- **前方へ倒した背もたれの上に、人を乗せないでください。ブレーキや加速、衝突のときなどに投げ出されてけがのおそれがあります。また、シートが破損する原因となります。**
- **背もたれを前方へ倒したときは、荷物を確実に固定してください。ブレーキや加速、衝突のときなどに、荷物が飛び出して身体に当たるおそれがあります。**

■ 背もたれの前方への倒しかた

1 ヘッドレストを外します。

→ **3-38ページ（ヘッドレストの高さ調節と取り外し・取り付け）**

2 クッション（1）の後部についているバンド（2）を引き上げて固定を外し、クッションを車の前方向へ起こします。

- バンドが引き上げにくいときは、背もたれを後方へ倒します。

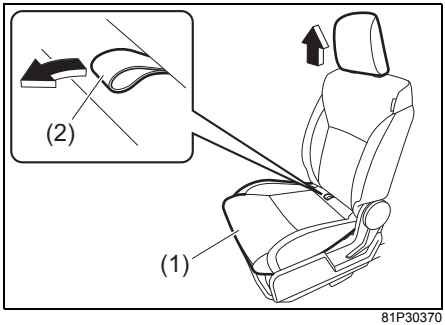

81P30370

注 記

起こしたクッションに、力を加えないでください。クッション取り付け部が損傷するおそれがあります。

3 リクライニングレバー（3）を引き上げ、背もたれを前方へいっぱいまで倒します。

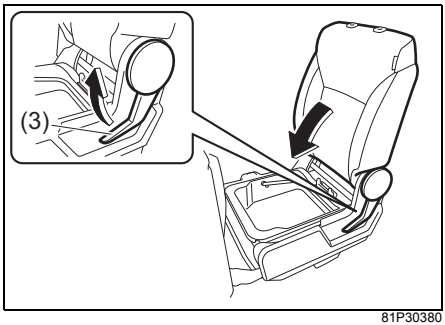

81P30380

■ もとにもどすときは

「**背もたれの前方への倒しかた**」と逆の手順で行ないます。

フルフラットシート

前席と後席の背もたれを後方へ倒すと、室内に連続的な空間が作れます。

⚠警告

フルフラットにしたシートに、人や荷物を乗せて走行しないでください。ブレーキや加速、衝突のときなどに投げ出されたり、荷物が身体に当たったりして重大な傷害を受けるおそれがあります。

⚠注意

- **フルフラットにしたシートの上を歩きまわらないでください。シートから足を踏み外すと、けがのおそれがあります。**
- **SRS　サイドエアバッグ装備車では、前席の背もたれの上でとびはねるなどして、SRS サイドエアバッグ収納部に無理な力を加えないでください。**
- **シートをもとにもどしたときは、クッションや背もたれをゆすって、しっかりと固定されているか確認してください。シート自体の固定が不確実な場合、走行中に突然シートが動いたり、背もたれが前に倒れたりして、思わぬけがをするおそれがあります。**

注 記

シートに強い衝撃をあたえないでください。シートが損傷することがあります。

■ フルフラットにするときは

1 前席にある次の装備を収納します。

- アームレスト
  → **5-16ページ**
- パーソナルテーブル
  （タイプ別装備）
  → **5-21ページ**

2 後席を調節します。

- 後方へいっぱいまでスライドさせます。
- 背もたれを後方へいっぱいまで倒します。（フラットにはなりません。）

3 前席のヘッドレスト（1）を外し、前席を前方へいっぱいまでスライドさせます。

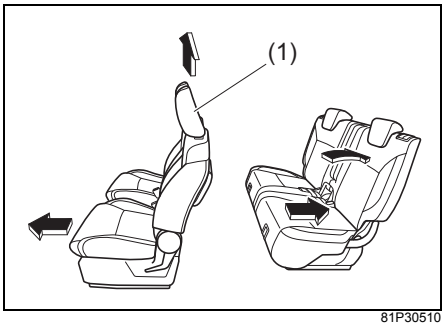

81P30510

- 上図の後席は代表例です。お車のタイプにより異なります。

4 前席の背もたれを、後方へいっぱいまで倒します。

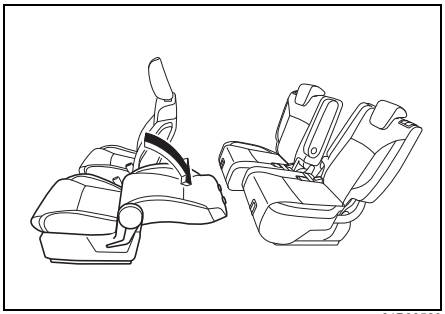

81P30520

5 後席に当たるまで、前席を後方へスライドさせます。

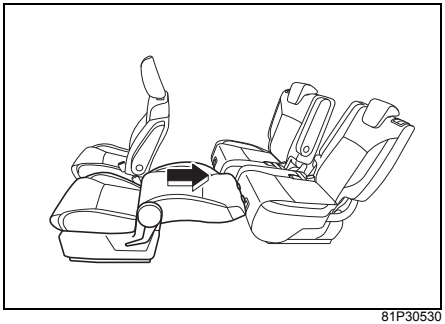

81P30530

■ もとにもどすとき

「**フルフラットにするときは**」と逆の手順で操作します。

シートベルトについて

正しい姿勢でシートにすわり、正しくシートベルトを着用しないと、シートベルトが本来の効果を発揮できません。シートベルトを着用するときは、次のことに注意してください。

- シートを正しい位置に調節し、上体を起こして奥深くすわります。
- ベルトがねじれないように着用します。
- 腰ベルトは、腰のできるだけ低い位置にかけます。
- 肩ベルトは、首と肩先の中央にかけます。
- ベルトがねじれていないことを確認し、たるみを取り除きます。

→ **3-36ページ（正しい運転姿勢）**

70K216

⚠警告

- 走行前にシートベルトを正しく着用してください。走行中に着用したり調節したりすると、思わぬ事故を起こすおそれがあります。
- 背もたれを必要以上に倒さないでください。また、洗たくばさみやクリップなどでベルトをたるませないでください。シートベルトが本来の効果を発揮できません。
- 助手席や後席の同乗者全員にシートベルトを着用させてください。

お子さまもシートベルトを着用

→ 2-6ページ
（お子さまを乗せるときは）

⚠警告

お子さまをシートベルトで遊ばせないでください。ベルトを身体に巻きつけるなどして遊んでいるときに、窒息など重大な傷害を受けるおそれがあります。万一の場合は、ハサミでベルトを切断してください。

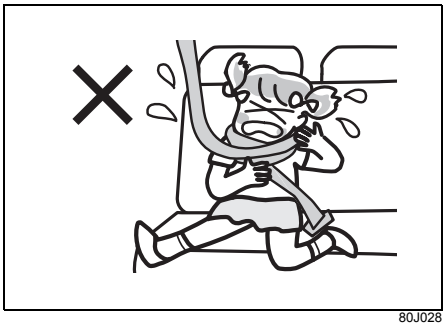

80J028

妊娠中や疾患のある方は

⚠警告

- 妊娠中の方、疾患がある方もシートベルトを着用してください。ただし、衝突のときに局部的に強く圧迫されるおそれがありますので、医師に相談して注意事項を確認してください。
- 妊娠中の方は、腰ベルトを腹部を避けて腰部のできるだけ低い位置にかけます。肩ベルトは、首と肩先の中央から腹部を避けて胸部にかかるように着用してください。

80J075

シートベルト警告ブザー

助手席側はタイプ別装備

前席のシートベルト着用忘れを防止するためのブザーです。

- エンジンをかけて走行を開始してから、最初に車速が約 15 km/h 以上になったときにシートベルトを着用していないと、メーター内のシートベルト警告灯が点灯から点滅に切り替わるとともに、シートベルト警告ブザーが断続的に鳴ります。
  → **3-80ページ（シートベルト警告灯）**

アドバイス

- ベルトを着用すると、警告灯は消灯します。また、警告ブザーが鳴っているときは、ブザーも止まります。
- 警告ブザーはベルトを着用しなくても、約95秒間鳴り続けたあとに止まります。ただし、警告灯は点滅から点灯に切り替わったまま、エンジンスイッチを ACC または LOCK (OFF) にするまで消灯しません。
- 助手席側の場合、助手席に乗員がすわっていないときブザーは鳴りません。ただし、助手席の座面に荷物などを載せていると鳴る場合があります。
- 警告灯は運転席側・助手席側兼用です。

シートベルトの長さ調節

シートベルトは、長さ調節が必要ありません。身体の動きにあわせてベルトが伸縮し、強い衝撃を受けたときは自動的にベルトがロックされて身体を固定します。

肩ベルトの高さ調節（前席のみ）

身体の大きさにあわせて、ショルダーアンカー（2）の高さ調節ができます。

- 上に調節するときは、アンカーをそのまま適切な位置まで持ち上げます。
- 下に調節するときは、ロックレバー(1)を引いたままアンカーを下げ、適切な位置でレバーを離します。
- 調節後は、アンカーを下に引いて固定されているか確認します。

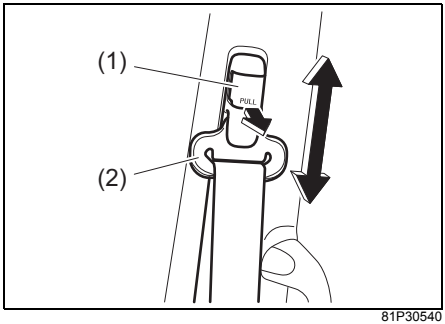

81P30540

シートベルトの着用のしかた

前席、後席左右席

■ 着用のしかた

1 運転席シートベルトを着用するときは、アームレストを収納します。
→ **5-16ページ（アームレスト）**

2 タングプレート（1）とシートベルトをつかみ、ベルトをゆっくりと引き出します。
ベルトのねじれを取ります。

80J1147

アドバイス

ベルトがロックされていて引き出せないときは、いったんゆるめてから再度引き出します。それでも引き出せない場合は、一度ベルトを強く引いてからゆるめ、再度ゆっくりと引き出してください。

3 タングプレート (1) をバックル (2) の差し込み口にまっすぐになるようにあわせて、カチッという音がするまでしっかりと差し込みます。

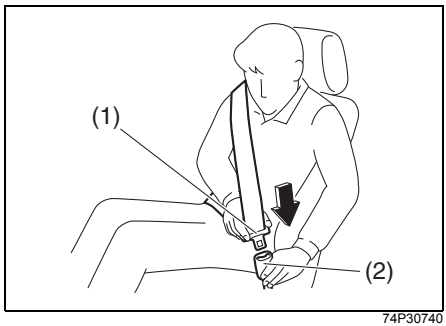

74P30740

4 腰ベルトを、腰のできるだけ低い位置にかけます。

5 肩ベルトを、首と肩先の中央にかけます。

6 ベルトがねじれていないことを確認し、たるみを取り除きます。

■ 外すときは

バックルのボタン (3) を押します。シートベルトが自動的に巻きもどされますので、ベルトやタングプレートに手を添え、ゆっくりともどしてください。

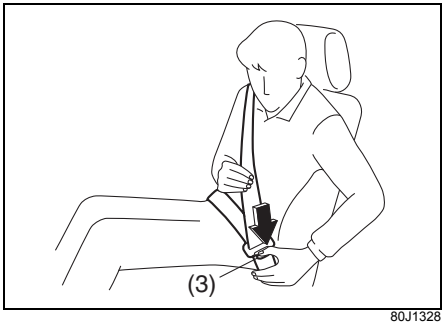

80J1328

アドバイス

ベルトがねじれていると、ベルトを外したときに巻き取られないことがあります。ベルトにたるみがなく巻きもどされていることを確認してください。

後席中央席

■ 着用のしかた

1 シートベルトをゆっくりと引き出します。シートベルトは、荷室天井にあるホルダー（1）に収納されています。

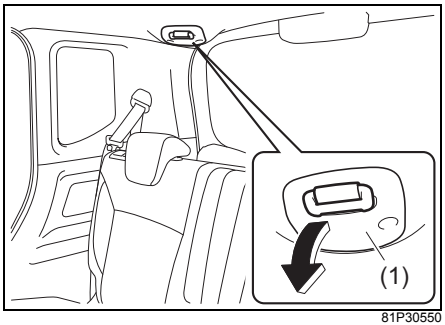

81P30550

アドバイス

ベルトがロックされていて引き出せないときは、いったんゆるめてから再度引き出します。それでも引き出せない場合は、一度ベルトを強く引いてからゆるめ、再度ゆっくりと引き出してください。

2 ベルトがねじれていないことを確認し、シートベルト先端のプレート（2）と中央席右側にあるバックル（3）の円状の切り欠きがある面をあわせ、カチッという音がするまでしっかりと差し込みます。

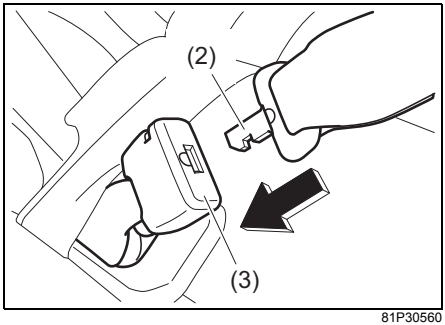

81P30560

3 バンド（4）からタングプレート（5）を引き出し、中央席左側にあるバックル（6）の差し込み口にまっすぐになるようにあわせて、カチッという音がするまでしっかりと差し込みます。

- 左側後席用のバックルとの間違い防止のため、中央席左側にあるバックル（6）には、**CENTER**の表示があります。

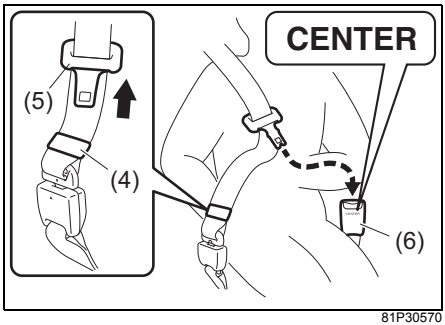

81P30570

4 腰ベルトを、腰のできるだけ低い位置にかけます。

5 肩ベルトを、首と肩先の中央にかけます。

6 ベルトがねじれていないことを確認し、たるみを取り除きます。

⚠警告

重大な傷害を避けるため、後席中央席のシートベルトは前記の手順にしたがって、左右2つのバックルを使用して正しく装着してください。

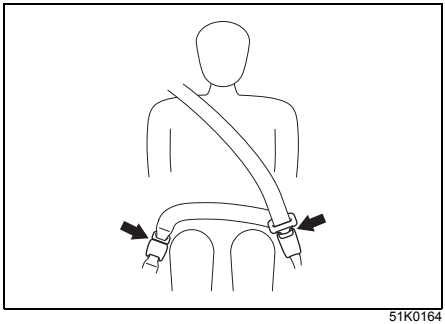

51K0164

誤装着の例

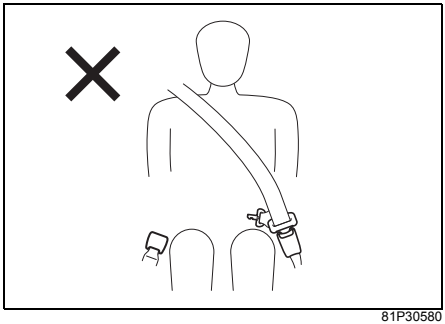

81P30580

■ 外すときは

左側にあるバックルのボタンを押します。シートベルトが自動的に巻きもどされますので、ベルトやタングプレートに手を添え、ゆっくりともどしてください。下図の位置まで、ベルトが自動的に巻きもどされます。

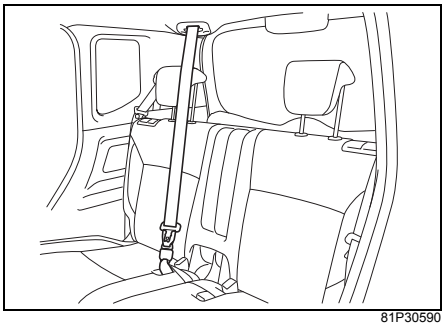

81P30590

- 上図の後席は代表例です。お車のタイプにより異なります。

■ 収納のしかた

使用しないときは、荷室天井のホルダーに収納してください。

⚠注意

収納せずに後席を倒すと、シートベルトやシートが損傷するおそれがあります。

1 右側にあるバックルの解除ボタン（1）に、タングプレートなどを差し込んでベルトを外します。

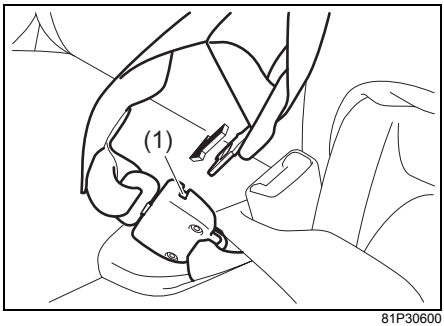

81P30600

⚠注意

解除ボタンを押すときは、ベルトに手を添えてください。自動的に巻き取られたプレートが身体に当たって、けがのおそれがあります。

2 タングプレートをバンドに差し込みます。シートベルト先端のプレートを、荷室天井のホルダー内下側の収納スペースに奥まで差し込みます。

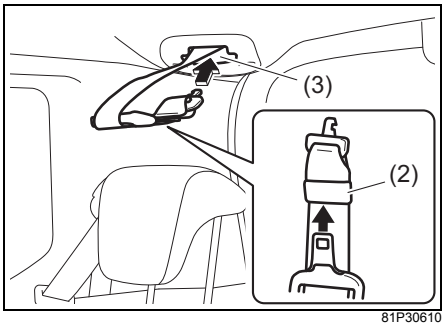

81P30610

(2) タングプレート収納場所
(3) シートベルト先端プレート収納場所

3 ベルトの残りをすべて巻き取らせ、たるみを取り除きます。

⚠注意

シートベルトはしっかりと収納してください。収納が不十分だと、走行中の揺れなどでシートベルトが落ちて身体に当たり、けがをするおそれがあります。

シートベルトを正しく着用する

⚠警告

- **シートベルトにねじれやたるみがあると、衝撃を受けたときに局部的に圧迫されるおそれがあります。**
- **ベルトが腹部にかかっていると、衝撃を受けたときに強く圧迫されるおそれがあります。**
- **ベルトが肩にしっかりとかかっていないと、衝撃を受けたときに前に投げ出されるおそれがあります。**
- **アームレストにベルトがかかっていると、シートベルトが本来の効果を発揮できません。ベルトは、アームレストの下を通してください。**

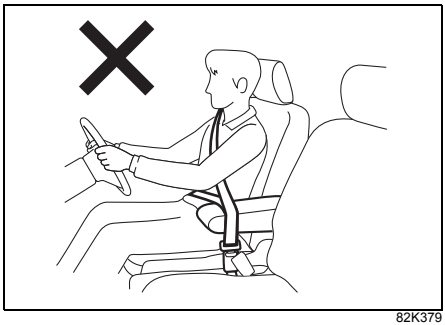
82K379

シートベルトの取扱いとお手入れ

取扱い

- 後席に人を乗せないときは、シートベルト（1）およびタングプレート（2）を次の図のようにベルトガイド（3）にかけてください。
- 中央席のシートベルトを荷室天井のホルダーに収納してください。
  → **3-51ページ（収納のしかた）**

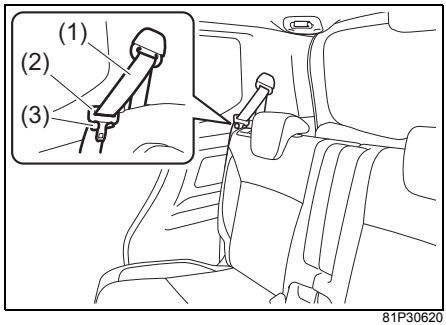

81P30620

- 上図の後席は代表例です。お車のタイプにより異なります。

⚠ 警告

●シートベルトにほつれや擦り傷、切り傷があるときは、ベルトを交換してください。
●バックルが正常に動かないときは、スズキサービス工場で点検を受けてください。
●衝突などでベルトに強い力がかかったときは、外観に異常がなくても、機能が損なわれていることがあります。ベルトを交換してください。
●バックルの内部に異物が入ったり、飲み物をこぼしたりしたときは、シートベルトが正常に機能を発揮しないおそれがありますので、スズキサービス工場で点検を受けてください。

⚠ 警告

●ベルトをドアにはさまないでください。ドアを閉める前に、ベルトがたるみなく巻きもどされているか確認してください。
●ベルトを改造したり、取り外したりしないでください。

お手入れ

お手入れの方法は、布地などと同様です。
→ **6-5ページ（布地、ビニールレザー、樹脂部品などの手入れ）**

⚠ 警告

漂白剤、溶剤、染料を使用しないでください。しみ、変色、強度低下の原因となり、シートベルトが正常に機能を発揮しないおそれがあります。

シートベルトプリテンショナー（前席のみ）

シートベルトプリテンショナーとは

エンジンスイッチが ON のときに、次のような状況になると、肩ベルトを瞬時に巻き取ります。

- 車の前方向から強い衝撃を受けたとき。運転席・助手席SRS エアバッグシステムと連動しています。
- 車の側面（前席乗員付近）に横から強い衝撃を受けたとき。SRSサイドエアバッグシステム（タイプ別装備）と連動しています。

→ **3-72ページ(SRSエアバッグシステムの作動)**

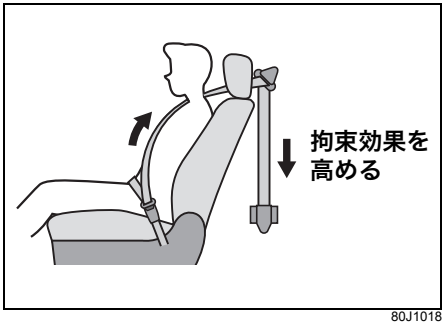

80J1018

- メーター内の SRS エアバッグ警告灯は、エンジンスイッチが ON のときに、次のような状況になると点灯します。点灯した場合は、スズキサービス工場で点検を受けてください。
  - シートベルトプリテンショナーが作動したとき
  - シートベルトプリテンショナーの電子制御システムに異常があるとき

→ **3-81ページ (SRSエアバッグ警告灯)**

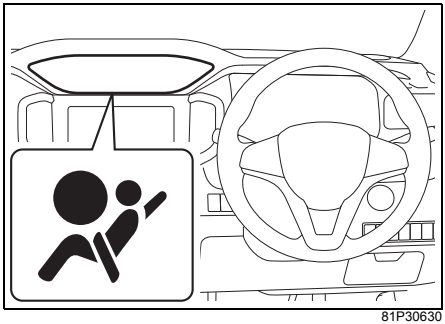

81P30630

アドバイス

作動したプリテンショナーおよびエアバッグは再使用できません。スズキサービス工場で交換してください。

正常に機能させるために

シートベルトプリテンショナーの機能に影響をあたえる部品に手を加えないでください。シートベルトが思いがけないときに巻き取られたり、必要なときに正常に巻き取られなくなったりすることがあります。

→ **2-30ページ（部品の取り付け、取り外し、修理をするときは）**

廃棄や廃車

作動していないシートベルトプリテンショナーは、決められた手順で作動させてから廃棄する必要があります。

⚠注意

プリテンショナーを廃棄するときや、装備車を廃棄するときは、スズキ販売店またはスズキ代理店にご相談ください。

シートベルトフォースリミッター（前席のみ）

車の前方向から強い衝撃を受けると、シートベルト巻取り装置内のシートベルトフォースリミッターが作動し、乗員に一定以上の荷重がかからないように肩ベルトを繰り出して、衝撃を緩和します。

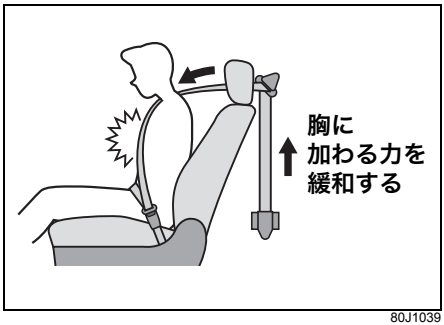

80J1039

⚠警告

強い衝撃を受けたシートベルトは、ショルダーアンカー部（1）およびタングプレート部（2）の樹脂が強い摩擦で溶けてベルトに付着し、ベルトが滑りにくくなります。このような場合は、シートベルトが本来の機能を発揮できません。スズキサービス工場で交換してください。

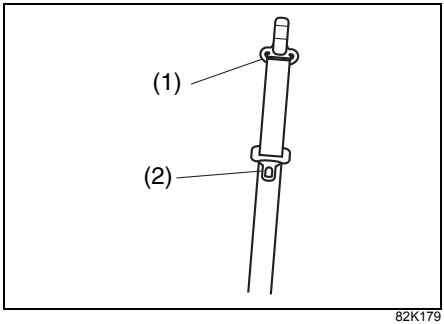

82K179

お子さま用シートの選択について

お子さま用シートは、この項目をよく読んだうえで、お子さまの年齢や体格にあった適切なものを選んでください。

- **2-6 ページ**の「**お子さまを乗せるときは**」もよくお読みください。
- この車は、2006年10月1日施行の新保安基準に適合したISOFIX対応チャイルドシート固定専用金具（ISOFIXアンカーおよびテザーアンカー）を装備しています。
  → **3-62ページ（ISOFIX対応チャイルドシート固定専用金具）**

UN R44 の基準に適合するお子さま用シートの認証マークについて

UN R44（※1）の基準に適合するお子さま用シートには、次のような認証マークが表示されています。

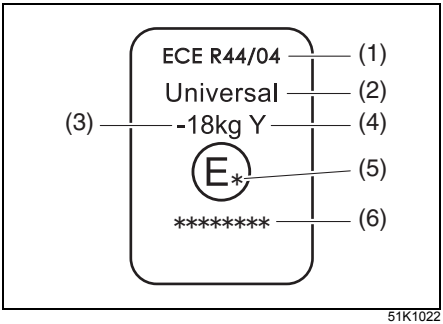

51K1022

(1) 法規番号
(2) お子さま用シートのカテゴリー(※2)
(3) 対象となるお子さまの体重範囲
(4) 装置の仕様
(5) お子さま用シートを認可した国番号
(6) お子さま用シートの認可番号

- 上図の認証マークは代表例です。

※1 UN R44とは、お子さま用シートに関する国際法規です。
※2 上図の「**Universal**」は、汎用カテゴリーの認可であることを表します。
※3 お子さま用シートの認証マークにECEとありますが、内容はUNと同じです。

アドバイス

この車のスズキ純正お子さま用シートは、UN R44の基準に適合しています。

UN R44 の基準に適合するお子さま用シートの、座席位置別適合性一覧表の見かた

→ **3-59ページ(UN R44の基準に適合するお子さま用シートの、座席位置別適合性一覧表)**

■ 質量グループについて

- UN R44 の基準に適合するお子さま用シートは、次の5種類に分類されます。

質量グループ	お子さまの体重
グループ0	10 kgまで
グループ0+	13 kgまで
グループ I	9～18 kg
グループ II	15～25 kg
グループ III	22～36 kg

● 代表的なお子さま用シートには、次のようなものがあります。

ベビーシート

後ろ向き、または横向き装着のお子さま用シートで、首がすわっていないお子さま、ひとりすわりのできないお子さまに使用します。UN R44 基準のグループ**0**、**0+**に相当します。

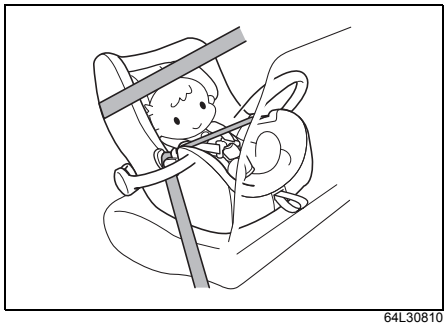

64L30810

チャイルドシート

前向き装着のお子さま用シートで、シートベルトが首やあごにかかるときや、腰骨にかからないようなお子さまに使用します。UN R44 基準のグループ**I** に相当します。

64L30820

ジュニアシート

前向き装着のお子さま用シートで、シートベルトが首やあごにかかるときや、腰骨にかからないようなお子さまに使用します。UN R44 基準のグループ**II**、**III**に相当します。

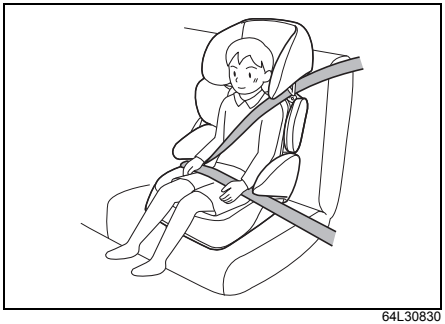

64L30830

■ ISOFIXタイプのお子さま用シートの、サイズ等級について

サイズ等級は、お子さま用シートに表示される分類記号です。次の一覧表をご覧ください。

サイズ等級		説明
A	ISO/F3	全高前向き幼児用チャイルドシート
B	ISO/F2	低型前向き幼児用チャイルドシート
B1	ISO/F2X	低型前向き幼児用チャイルドシート (ISO/F2とは別形状)
C	ISO/R3	大型後ろ向き幼児用チャイルドシート
D	ISO/R2	小型後ろ向き幼児用チャイルドシート
E	ISO/R1	後ろ向き乳児用チャイルドシート
F	ISO/L1	左向き位置用チャイルドシート（キャリコット※）
G	ISO/L2	右向き位置用チャイルドシート（キャリコット※）

※キャリコットとは、お子さまを寝かせた姿勢で横向きに取り付けることができるベビーシートの一つです。
詳しくは、お子さま用シートの製造元または販売店にご相談ください。

UN R44 の基準に適合するお子さま用シートの、座席位置別適合性一覧表

■ シートベルトによる固定

質量グループ	着席位置		
	助手席	後席外側	後席中央
グループ0 (10 kgまで)	X	U	X
グループ0+ (13 kgまで)	X	U	X
グループ I (9～18 kg)	UF	U	X
グループ II (15～25 kg)	UF	UF	X
グループ III (22～36 kg)	UF	UF	X

＜上表に記入する文字の説明＞

U　：この質量グループでの使用を許可された汎用（ユニバーサル）カテゴリーのお子さま用シートに適しています。

UF　：この質量グループでの使用を許可された汎用（ユニバーサル）カテゴリーの前向きお子さま用シートに適しています。

X　：お子さま用シートの取り付けには適していません。

- シートベルトを使用してお子さま用シートを取り付けるときは、**3-61 ページ**の「**お子さま用シートのシートベルトによる固定**」をお読みください。
- ISOFIXタイプのお子さま用シートの種類によっては、上表の質量グループでの使用に適していても、取り付けができない場合があります。詳しくは、次ページの「**ISOFIX対応チャイルドシート固定専用金具による固定**」をお読みください。

アドバイス

- 表に記載されていないお子さま用シートを使用する場合は、お子さま用シートの製造元または販売店にご相談ください。
- 取り付けるときは、お子さま用シートに付属の取扱説明書をあわせてお読みください。

■ ISOFIX対応チャイルドシート固定専用金具による固定

質量グループ	サイズ等級		チャイルドシート固定専用金具の位置		
			助手席	後席外側	後席中央
キャリコット	F	ISO/L1	N.A.	X	N.A.
	G	ISO/L2	N.A.	X	N.A.
グループ0（10kgまで）	E	ISO/R1	N.A.	IL	N.A.
グループ0+（13kgまで）	E	ISO/R1	N.A.	IL	N.A.
	D	ISO/R2	N.A.	IL	N.A.
	C	ISO/R3	N.A.	IL	N.A.
グループⅠ（9～18kg）	D	ISO/R2	N.A.	IL	N.A.
	C	ISO/R3	N.A.	IL	N.A.
	B	ISO/F2	N.A.	IUF	N.A.
	B1	ISO/F2X	N.A.	IUF	N.A.
	A	ISO/F3	N.A.	IUF	N.A.
グループⅡ（15～25kg）			N.A.	X	N.A.
グループⅢ（22～36kg）			N.A.	X	N.A.

＜上表に記入する文字の説明＞

IUF ：この質量グループでの使用を許可された汎用（ユニバーサル）カテゴリーのISOFIX対応前向きお子さま用シートに適しています。

IL ：この質量グループでの使用を許可された準汎用（セミユニバーサル）カテゴリーの「スズキ純正ベビーシート」に適しています。

X ：ISOFIX対応お子さま用シートの取り付けには適していません。固定専用金具を使わずにシートベルトを使用して固定してください。**3-61 ページ**の「**お子さま用シートのシートベルトによる固定**」をお読みください。

N.A.：この位置にはチャイルドシート固定専用金具が装備されていないため、ISOFIXタイプのお子さま用シートを取り付けることはできません。

- チャイルドシート固定専用金具を使用してお子さま用シートを取り付けるときは、**3-62ページ**の「**ISOFIX対応チャイルドシート固定専用金具**」をお読みください。

アドバイス

- 表に記載されていないお子さま用シートを使用する場合は、お子さま用シートの製造元または販売店にご相談ください。
- 取り付けるときは、お子さま用シートに付属の取扱説明書をあわせてお読みください。

お子さま用シートのシートベルトによる固定

- お子さま用シートは、お子さまの年齢や体格にあった適切なものを選んでください。
  → **3-56ページ（お子さま用シートの選択について）**

- ISOFIXタイプのお子さま用シート（別売り）を取り付けるときは、**3-62ページ**の「**ISOFIX対応チャイルドシート固定専用金具**」をお読みください。

⚠警告

●助手席には、ベビーシートなどの後ろ向きお子さま用シートを取り付けないでください。助手席 SRS エアバッグがふくらむと､お子さま用シートの背面に強い衝撃が加わり、生命に関わる重大な傷害を受けるおそれがあります。
●やむをえず助手席にチャイルドシートを取り付けるときは、助手席を一番後ろに下げ、前向きに取り付けてください。

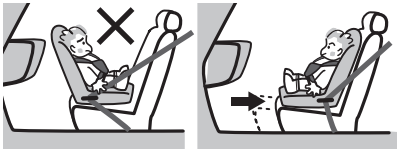

80J027

固定のしかた

1 ヘッドレスト（1）は、お子さま用シートに当たらない高さに調節するか取り外します。
→ **3-41ページ（ヘッドレストの高さ調節と取り外し・取り付け）**

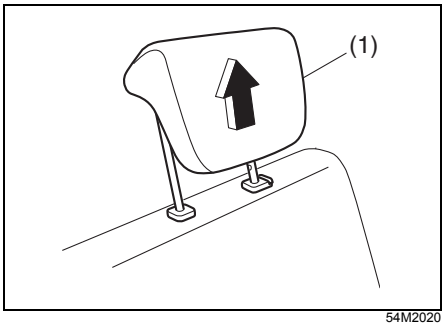

54M2020

⚠警告

ヘッドレストを調節してもお子さま用シートに当たる場合は、ヘッドレストを取り外してください。ヘッドレストに当たった状態ではお子さま用シートが確実に固定されないため、衝突のときなどにお子さまが重大な傷害を受けるおそれがあります。

2 お子さま用シートと背もたれの間にすきまができないように背もたれの角度を調節し、座席が確実に固定されているか確認します。

3 お子さま用シートに付属の取扱説明書にしたがって、所定の部位にシートベルトを通します。

4 カチッと音がするまで、タングプレート（2）をバックル（3）にしっかりと差し込みます。

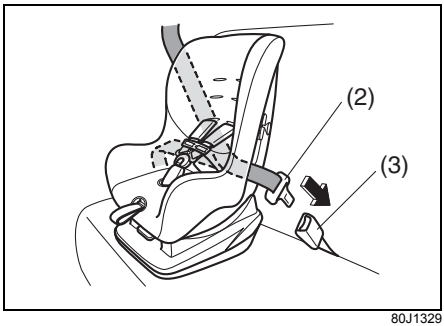

80J1329

- 上図のお子さま用シートは代表例です。

5 お子さま用シートにシートベルト固定機構もロッキングクリップも備わっていない場合は、別売りのロッキングクリップを使用してしっかりと固定します。

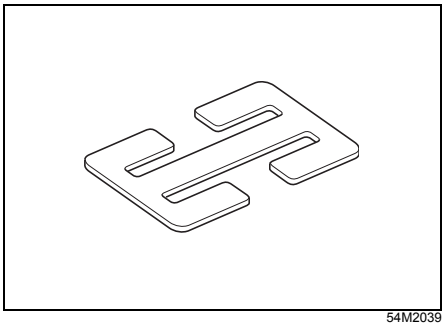

54M2039

- 上図のロッキングクリップ（別売り）は代表例です。

⚠ 警告

シートベルト固定機構またはロッキングクリップでお子さま用シートを確実に固定しないと、急ブレーキをかけたときや衝突時に、お子さまが重大な傷害を受けるおそれがあります。

6 お子さま用シートを前後左右にゆすって、確実に固定されているか確認します。

- 確実に固定できない場合は、お子さま用シートに付属の取扱説明書をご確認いただくか、お子さま用シートを購入された販売店にご相談ください。

⚠ 警告

お子さま用シートは、確実に固定してください。急ブレーキをかけたときや衝突時に、お子さまが重大な傷害を受けるおそれがあります。

ISOFIX対応お子さま用シートの固定

ISOFIX 対応チャイルドシート固定専用金具

後席の左右席には、UN R44（※1）の基準に適合したISOFIX（※2）タイプのお子さま用シート（別売り）を固定するための専用金具が装備されています。

- 座面と背もたれの間にある金具が、ISOFIX対応チャイルドシート固定用アンカー（以下ISOFIXアンカーと略す）です。
- 背もたれの裏側にある金具が、チャイルドシート固定用テザーアンカー（以下テザーアンカーと略す）です。

※1 UN R44とは、お子さま用シートに関する国際法規です。
※2 ISOFIXとは、お子さま用シートの固定装置の大きさや取り付け方法を統一した国際標準化機構【ISO(※3)】の規格です。
※3 ISOとは、International Organization for Standardization（インターナショナル オーガニゼイション フォー スタンダーディゼイション）の略です。

＜スズキ純正用品の場合＞

	ISOFIX アンカー	テザー アンカー
ISOFIXタイプのベビーシート（後ろ向きに固定）	○（使用）	○（使用）
ISOFIXタイプのチャイルドシート（前向きに固定）	○（使用）	○（使用）

- お子さま用シートは、お子さまの年齢や体格にあった適切なものを選んでください。
  → **3-56ページ（お子さま用シートの選択について）**
- ISOFIXタイプのお子さま用シートは、シートベルトで固定する必要がありません。
- シートベルトで固定するお子さま用シートを取り付けるときは、**3-61ページ**の「**お子さま用シートのシートベルトによる固定**」をお読みください。

■ 固定のしかた

1 ISOFIXアンカー（1）の位置を確認します。
- 座面と背もたれのすきまにあります。

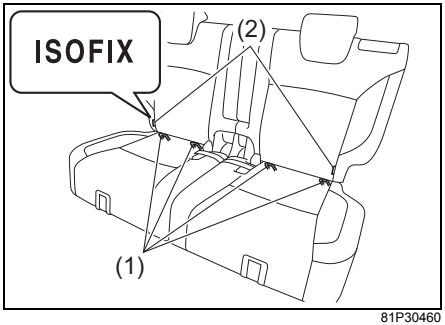

81P30460

(1) ISOFIXアンカー (2)タグ

- 上図の後席は代表例です。お車のタイプにより異なります。

アドバイス
ISOFIX アンカーがある付近の背もたれには、上図のようなタグ（2）がついています。

2 テザーアンカー（3）の位置を確認します。
- 背もたれの裏側にあります。

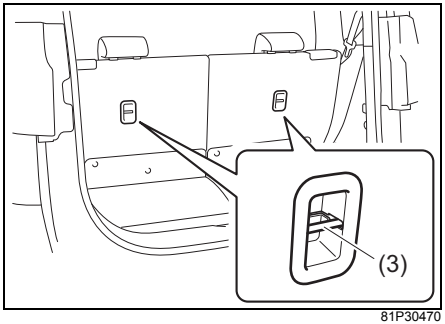

81P30470

(3) テザーアンカー

- 上図の後席は代表例です。お車のタイプにより異なります。

3 後席のヘッドレスト（4）は、お子さま用シートに当たらない高さに調節するか取り外します。
→ **3-41ページ(ヘッドレストの高さ調節と取り外し・取り付け)**

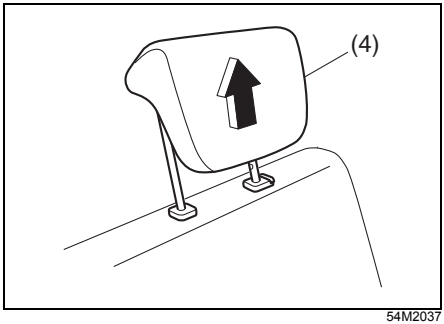

54M2037

⚠警告

ヘッドレストを調節してもお子さま用シートに当たる場合は、ヘッドレストを取り外してください。ヘッドレストに当たった状態ではお子さま用シートが確実に固定されないため、衝突のときなどにお子さまが重大な傷害を受けるおそれがあります。

4 座席が確実に固定されているか確認します。

5 お子さま用シートに付属の取扱説明書にしたがって、お子さま用シートのコネクター（5）を ISOFIX アンカー（6）へ差し込みます。

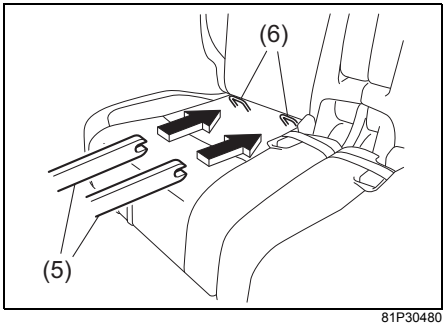

81P30480

(5) コネクター　　(6)ISOFIXアンカー

- 上図の後席は代表例です。お車のタイプにより異なります。

6 テザーベルトを使用する場合、次のようにしてテザーアンカーへ取り付けます。
- ヘッドレストを取り付けているときは、図（代表例）のように持ち上げたヘッドレストと背もたれの間を通す。

テザーベルト1本の場合

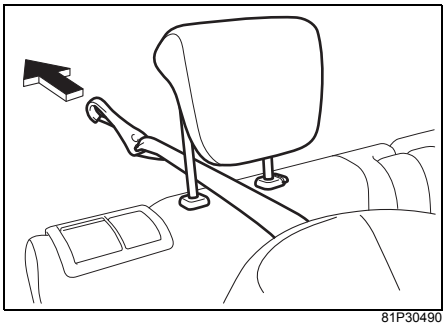
81P30490

テザーベルト2本の場合

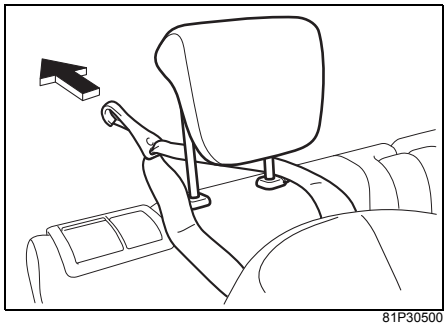

81P30500

7 お子さま用シートを前後左右にゆすって、確実に取り付けられているか確認します。

⚠警告

●お子さま用シートを取り付けるときは、ISOFIX アンカーやテザーアンカー周辺にシートベルトや異物などがないか確認してください。シートベルトなどがかみ込むと、お子さま用シートが正しく固定されず、衝突のときなどにお子さまが重大な傷害を受けるおそれがあります。

●荷物の固定などに、ISOFIXアンカーやテザーアンカーを使用しないでください。アンカーが曲がったり損傷したりすると、お子さま用シートが正しく固定されず、衝突のときなどにお子さまが重大な傷害を受けるおそれがあります。

SRSエアバッグ車を運転するときは

SRSエアバッグシステムとは

SRS とは Supplemental Restraint System（サプリメンタル レストレイント システム）の略で、補助拘束装置の意味です。

- メーター内の SRS エアバッグ警告灯は、エンジンスイッチが ON のときに、次のような状況になると点灯します。点灯した場合は、スズキサービス工場で点検を受けてください。
  - SRSエアバッグが作動したとき
  - SRSエアバッグの電子制御システムに異常があるとき

→ **3-81ページ（SRSエアバッグ警告灯）**

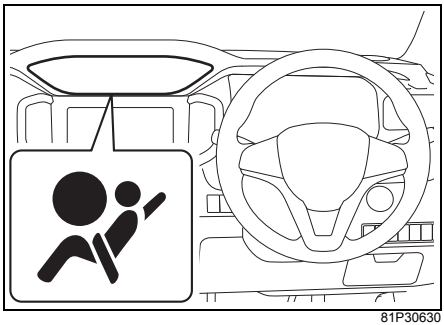

81P30630

アドバイス

この車は、イベントデータレコーダー（EDR）システムにより、SRSエアバッグが作動したときのデータを記録・蓄積します。

→ **データの記録について**

■ 運転席・助手席 SRS エアバッグシステム

エンジンスイッチが ON の場合に、車の前方向から強い衝撃を受け、シートベルトを着用していてもハンドルや助手席側インパネに顔面が当たるような強い衝突のときに、運転席・助手席 SRS エアバッグが瞬時にふくらむ構造になっています。

- 運転席・助手席SRSエアバッグシステムは、ふくらんだ SRS エアバッグがクッションの役割をして、シートベルトを着用した運転席・助手席乗員の主に顔面への衝撃を軽減する効果があります。シートベルトは必ず着用してください。
  → **3-48ページ（シートベルトの着用のしかた）**

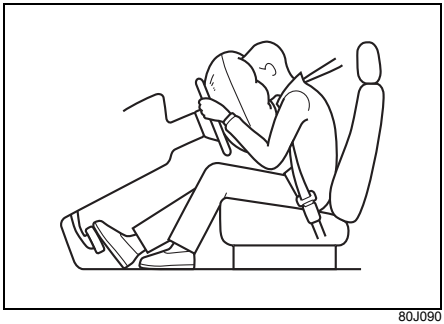

80J090

アドバイス

助手席SRSエアバッグは、助手席に乗員がいなくても、運転席SRSエアバッグと同時にふくらみます。

■ SRSサイドエアバッグシステム

タイプ別装備

エンジンスイッチが ON の場合に、車の側面（前席乗員付近）に横方向から強い衝撃を受け、ドアと前席乗員の胸部などが当たるような強い衝突のときに、衝撃を受けた側（運転席側または助手席側）のSRSサイドエアバッグが瞬時にふくらむ構造となっています。

- SRS サイドエアバッグシステムは、ふくらんだSRSサイドエアバッグがクッションの役割をして、シートベルトを着用した前席乗員の主に胸部にかかる衝撃を軽減する効果があります。シートベルトは必ず着用してください。
  → **3-48ページ（シートベルトの着用のしかた）**

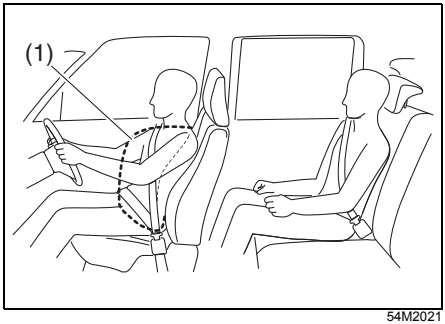

54M2021

(1)SRSサイドエアバッグ

- 上図は、運転席側が作動したときを代表しています。

⚠警告

- **SRS エアバッグシステムは、シートベルトに代わるものではありません。シートベルトと併用することで、その効果を発揮するシートベルトの補助拘束装置です。したがってSRSエアバッグシステムが装備されている車であっても、シートベルトを必ず着用してください。**
- **シートベルトは正しい姿勢で正しく着用してください。シートベルトを正しく着用しないと、SRS エアバッグの効果が十分発揮できません。**

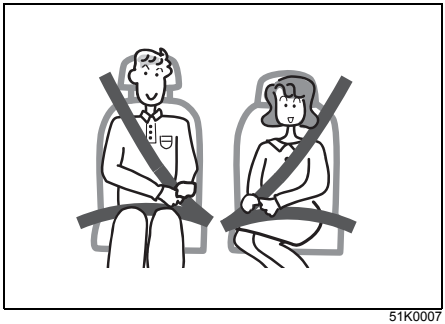

51K0007

アドバイス

SRSサイドエアバッグ装備車の場合、乗員の有無に関係なく、衝撃を受けた側のSRSサイドエアバッグがふくらみます。

表示と収納場所

“SRS AIRBAG” の表示がある付近に収納されています。

■ 運転席SRSエアバッグ

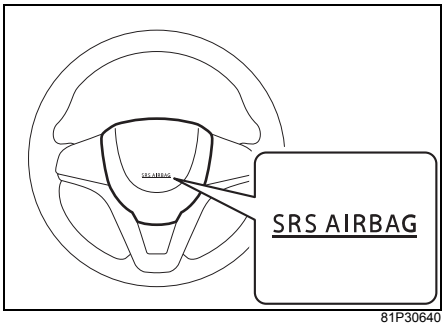

81P30640

■ 助手席SRSエアバッグ

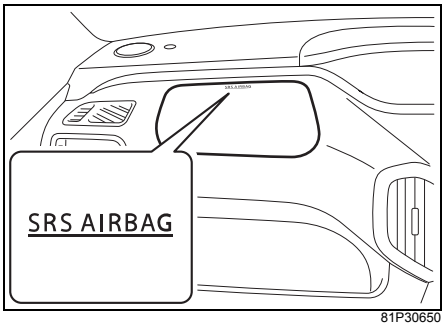

81P30650

■ SRSサイドエアバッグ

タイプ別装備

前席背もたれのドア側に収納されています。前席シートには、図のようなタグがついています。

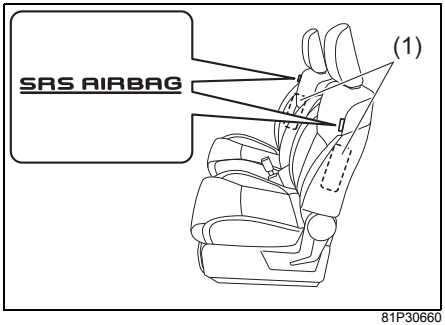

81P30660

(1) SRSサイドエアバッグ

⚠ 警告

- **エアバッグの収納部分に傷がついていたり、ひび割れがあったりするときは、スズキサービス工場で交換してください。エアバッグが正常に作動しないおそれがあります。**
- **エアバッグの収納場所を強打したり、衝撃を加えたりしないでください。また、前席ドアを窓ガラスが割れるほど強く閉めないでください。エアバッグが正常に作動しなくなったり誤ってふくらんだりして、思わぬ傷害を受けるおそれがあります。**

着座姿勢

運転者および助手席の同乗者は、シートに奥深くすわり、背もたれに背中を軽くつけてください。また、シートを前方に出しすぎないようにシートの位置を調節してください。
とくに助手席の同乗者は、後席の同乗者のさまたげにならない位置までシートを後方に移動し、助手席SRSエアバッグからできるだけ離れてすわってください。
→ **3-36ページ（正しい運転姿勢）**

80J177

⚠ 警告

SRS サイドエアバッグ（タイプ別装備）が作動したときに強い衝撃を受け、重大な傷害につながるおそれがあります。窓から手を出したり、ドアにもたれかかったりしないでください。また、後席に乗るときは、前席の背もたれを抱えないでください。とくにお子さまには注意してください。

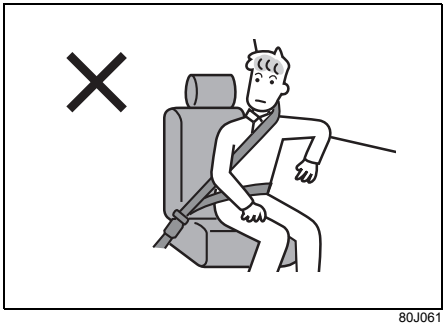

80J061

80J062

お子さま用シートの取り付け

→ 2-7 ページ（お子さま用シートの使用について）
→ 3-61 ページ（お子さま用シートのシートベルトによる固定）
→ 3-56ページ（お子さま用シートの選択について）

SRSエアバッグシステムの取扱い

SRS エアバッグシステムを正常に機能させるために

SRSエアバッグがふくらむ範囲にものがあると、ものが飛ばされたりSRS エアバッグが正常にふくらまなくなったりするおそれがあります。

⚠ 警告

- **サスペンションを改造しないでください。車高やサスペンションの硬さが変わると、SRS エアバッグの誤作動の原因になります。**
- **車両前部にスズキ純正品以外の部品を装着しないでください。スズキ純正品以外で車両前部を改造すると、SRS エアバッグが正常に作動しなくなるおそれがあります。**
- **無線機などを取り付けるときは、スズキ販売店またはスズキ代理店にご相談ください。無線機の電波などがSRS エアバッグのコンピューターに悪影響をあたえるおそれがあります。**
- **SRS エアバッグが作動しない程度の事故であっても、事故後はスズキサービス工場で点検を受けてください。システム本来の機能が損なわれていると、万一のときにSRS エアバッグの効果が十分に発揮できないおそれがあります。**

⚠警告

- SRS エアバッグは、その機能に影響をあたえる部品に手を加えると、思いがけないときにふくらんだり、必要なときに正常に作動しなくなったりすることがあります。次のような場合は、システムに悪影響をおよぼしますので、事前にスズキ販売店またはスズキ代理店にご相談ください。
  - ハンドルの取り外し、ハンドルまわりの修理など
  - インパネまわり、センターコンソール付近の修理および電気配線の修理
  - オーディオ用品などの取り付け
  - ダッシュボード周辺の板金塗装および修理
  - 前席の交換およびシートまわりの修理
  - センターピラーまわりの修理

■ 運転席SRSエアバッグについて

⚠警告

- ハンドルにもたれかかるなどして、SRS エアバッグ収納部に手や顔、胸などを近づけないでください。SRS エアバッグが作動したときの強い衝撃で、重大な傷害を受けるおそれがあります。
- ハンドルを交換する、ハンドルのパッド部にステッカーを貼る、色をぬる、カバーで覆うなどの改造をしないでください。万一のときにSRSエアバッグが正常にふくらまなくなるおそれがあります。

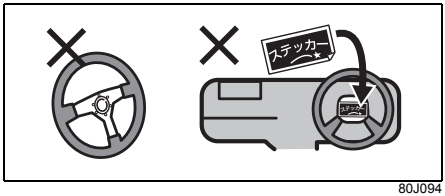

80J094

■ 助手席SRSエアバッグについて

⚠警告

- 助手席に乗車するときや、お子さまを乗せるときは、必ず次のことをお守りください。守らないとSRS エアバッグが作動したときの強い衝撃で、重大な傷害を受けるおそれがあります。
  - インパネのSRS エアバッグ収納部に手足を置いたり、顔や胸などを近づけたりしないでください。
  - お子さまをSRS エアバッグ収納部の前に立たせたり、ひざの上に抱いてすわったりしないでください。お子さまは後席に乗せて、シートベルトを着用させてください。

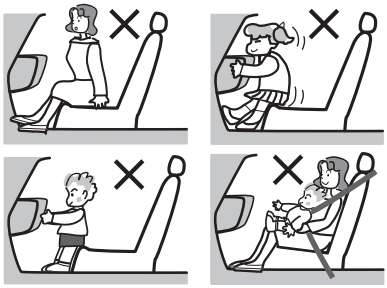

80J095

- シートベルトを正しく着用できないお子さまは、お子さま用シートをご使用のうえ、後席に乗せてください。
  → 2-7ページ（お子さま用シートの使用について）
  → 3-56ページ（お子さま用シートの選択について）

●エアバッグ収納部およびその周辺には、ステッカーを貼ったり色をぬったりしないでください。また、アクセサリーや芳香剤、ETC 車載器やポータブルカーナビなどを取り付けたり置いたり、傘などを立てかけたりしないでください。

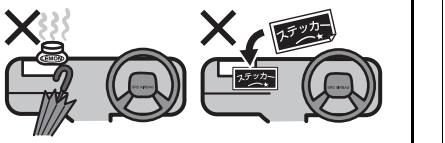

80J096

●エアバッグ周辺の収納スペースには、大きなものを置かないでください。
●フロントガラスやルームミラーにアクセサリー（スズキ純正用品を除く）などを取り付けないでください。

■ SRSサイドエアバッグ（タイプ別装備）について

⚠ 警告

●前席にシートカバーを取り付けるときは、SRS サイドエアバッグ装備車専用のスズキ純正シートカバーを使用し、付属の取扱説明書をよくお読みください。正しい向きと位置に取り付けないと、SRS サイドエアバッグが正常に作動しなくなり、重大な傷害につながるおそれがあります。また、純正の専用品以外のものを使用すると、SRS サイドエアバッグが正常に作動しなくなる原因となります。
●前席ドア付近にカップホルダーやハンガーなどのアクセサリー用品を取り付けたり、傘などを立てかけたりしないでください。SRS サイドエアバッグが作動したときに、これらのものが飛散したり正常にふくらまなくなったりして、重大な傷害につながるおそれがあります。

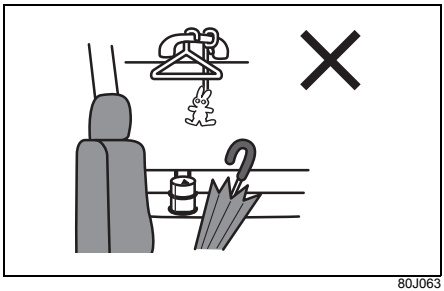

80J063

SRSエアバッグシステムの作動

作動したとき

- エアバッグは、高温のガスで瞬時にふくらみます。事故の発生状況や乗員の姿勢によっては、擦過傷、打撲、やけどなどを負うことがあります。
- ふくらんだエアバッグは、すぐにしぼむ構造になっています。

⚠警告

エアバッグが作動したあとは、エアバッグの構成部品に触れないでください。作動直後は構成部品が熱くなり、やけどのおそれがあります。

⚠注意

エアバッグが作動すると大きな音がして白い煙のようなガスが出ますが、火災ではありません。また、人体への影響もありません。
ただし、残留物が目や皮膚などに付着したときは、できるだけ早く水で洗い流してください。皮膚の弱い方などは、まれに皮膚を刺激する場合があります。

アドバイス

作動したプリテンショナーおよびエアバッグは再使用できません。スズキサービス工場で交換してください。

こんなとき作動します

■ 運転席・助手席SRSエアバッグ

- 衝突しても変形や移動をしない構造物（コンクリートの壁など）に、約25 km/h以上の速度で正面衝突したとき

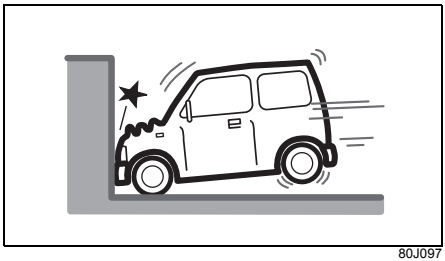

80J097

- 車両の前方約30°以内の方向から、上図と同等の強い衝撃を受けたとき

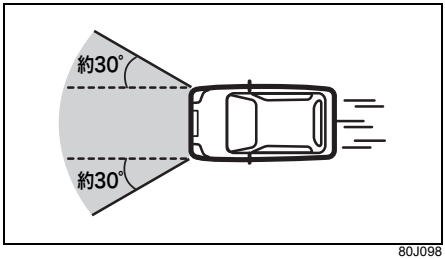

80J098

■ SRSサイドエアバッグ

タイプ別装備

自車と同等の車が約25 km/h以上の速度で横方向から客室部に衝突したとき、またはそれと同等以上の衝撃を受けたとき

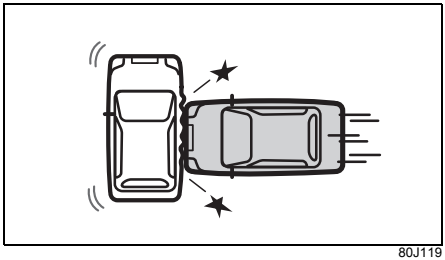

80J119

こんなとき作動することがあります

■ 運転席・助手席SRSエアバッグ

車体下部に強い衝撃を受けると、多くの場合作動します。

● 縁石や中央分離帯などに衝突したとき

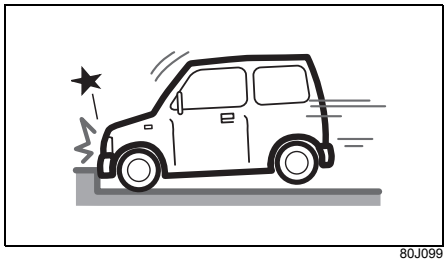

80J099

● 深い穴や溝などに落ちたとき

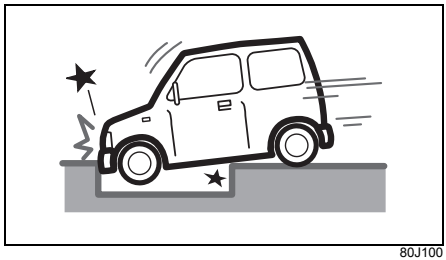

80J100

● ジャンプして地面にぶつかったり、道路から落下したりしたとき

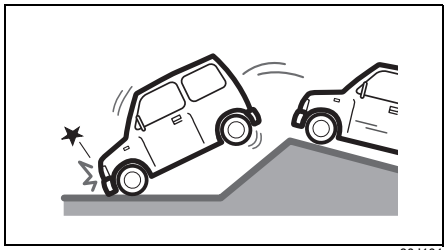

80J101

こんなとき、衝撃が強いと作動する場合もあります

■ 運転席・助手席SRSエアバッグ

後方、横方向からの衝突、横転などでは基本的に作動しませんが、衝撃が強いとまれに作動する場合があります。

● 後方からの衝突

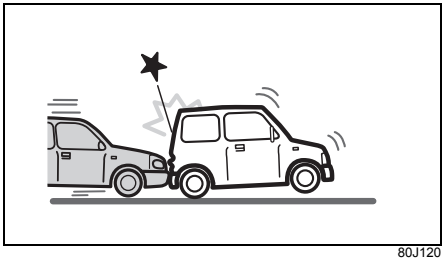

80J120

● 横方向からの衝突

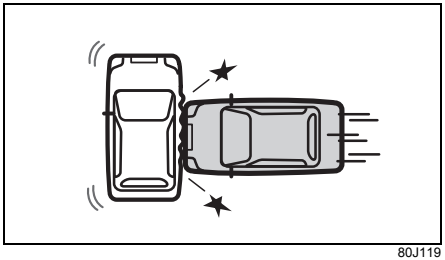

80J119

● 横転や転覆をしたとき

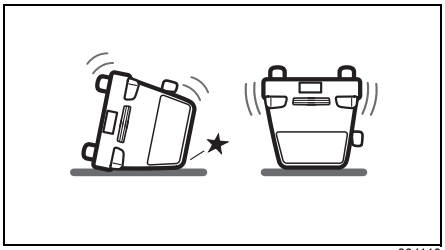

80J110

■ SRSサイドエアバッグ

タイプ別装備

● 前方からの衝突

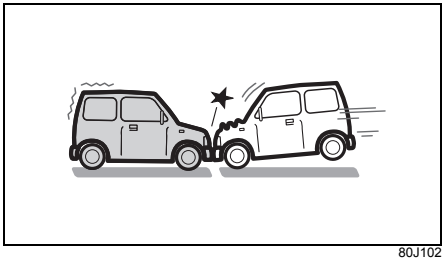

80J102

● 後方からの衝突

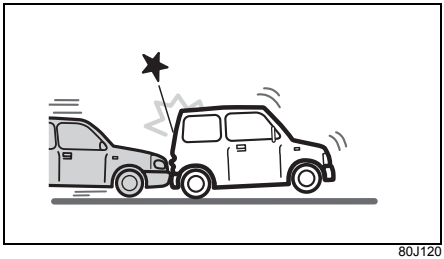

80J120

こんなとき作動しないことがあります

■ 運転席・助手席SRSエアバッグ

衝突の相手が移動したり、車体が大きく変形したりして衝撃が吸収されたときや、衝突の角度が前方約30°を超えるとき、多くの場合は作動しません。

● 停車している同程度の重さの車に、50 km/h程度、もしくはそれ以下の速度で正面から衝突したとき

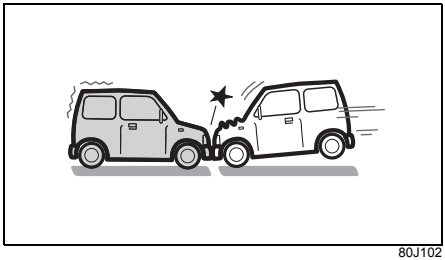

80J102

● トラックの荷台の下などへもぐり込んだとき

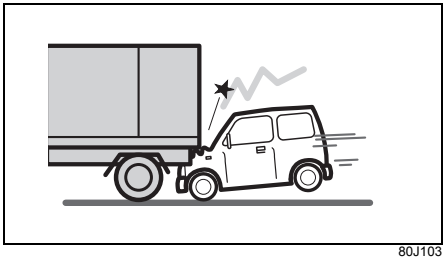

80J103

● 電柱や立木などに衝突したとき

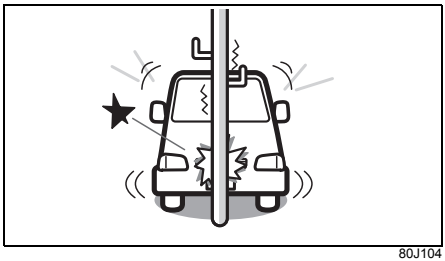

80J104

● 前方約30°を超える角度で、コンクリートの壁やガードレールなどに衝突したとき

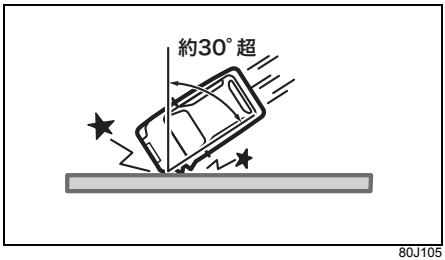

80J105

● 衝突時に変形、移動しないコンクリートのような固い壁に正面衝突したときであっても衝突速度が約25 km/h以下のとき

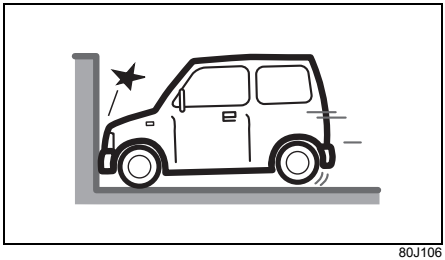

80J106

● 衝突の方向が車両の中心からずれたとき（オフセット衝突）

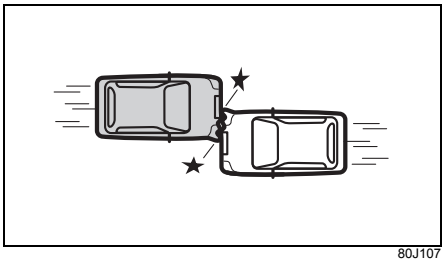

80J107

■ SRSサイドエアバッグ

タイプ別装備

● 客室部以外（エンジンルームや荷室部）に側面から衝突されたとき

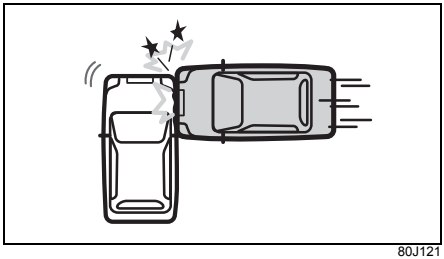

80J121

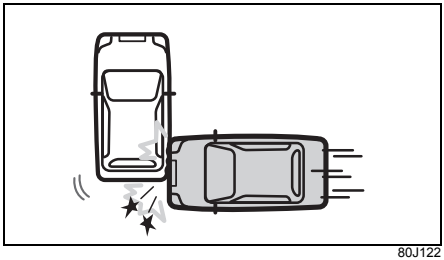

80J122

● 側面の斜め方向から衝突されたとき

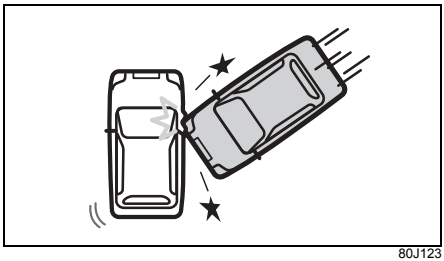

80J123

● 車高の高い車に側面から衝突されたとき

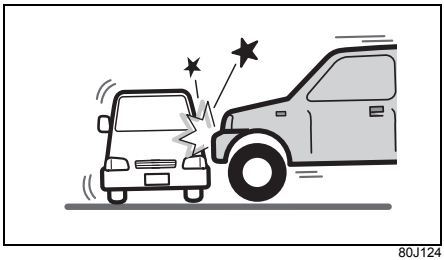

80J124

● 二輪車に側面から衝突されたとき

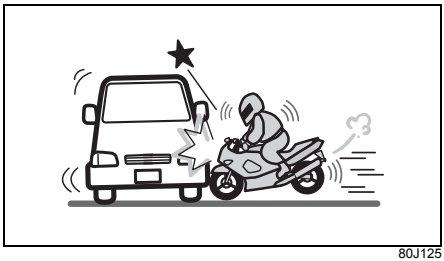

80J125

● 電柱、立ち木などに衝突したとき

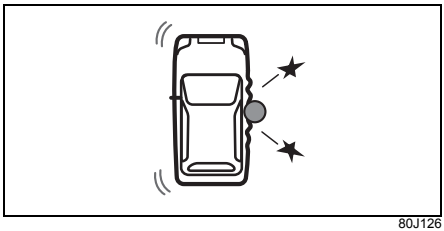

80J126

● 横転または転覆したとき

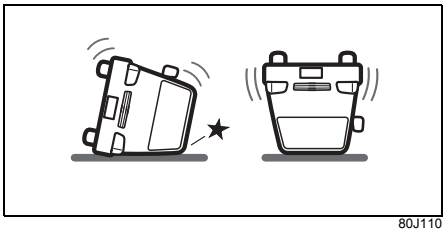

80J110

廃棄と廃車

作動していないエアバッグを廃棄するときは、決められた手順で作動させてから廃棄する必要があります。

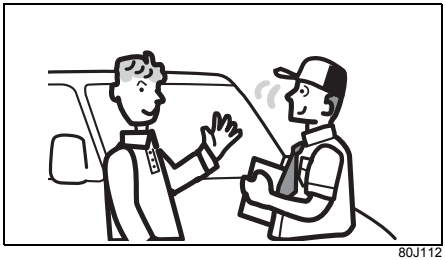

80J112

⚠注意

エアバッグを廃棄するときや、装備車を廃車するときは、スズキ販売店またはスズキ代理店にご相談ください。正しく取り扱わないと、エアバッグが思いがけないときにふくらんで、けがをすることがあります。

メーターの見かた

イラストは代表例です。お車のタイプにより、このイラストと異なることがあります。

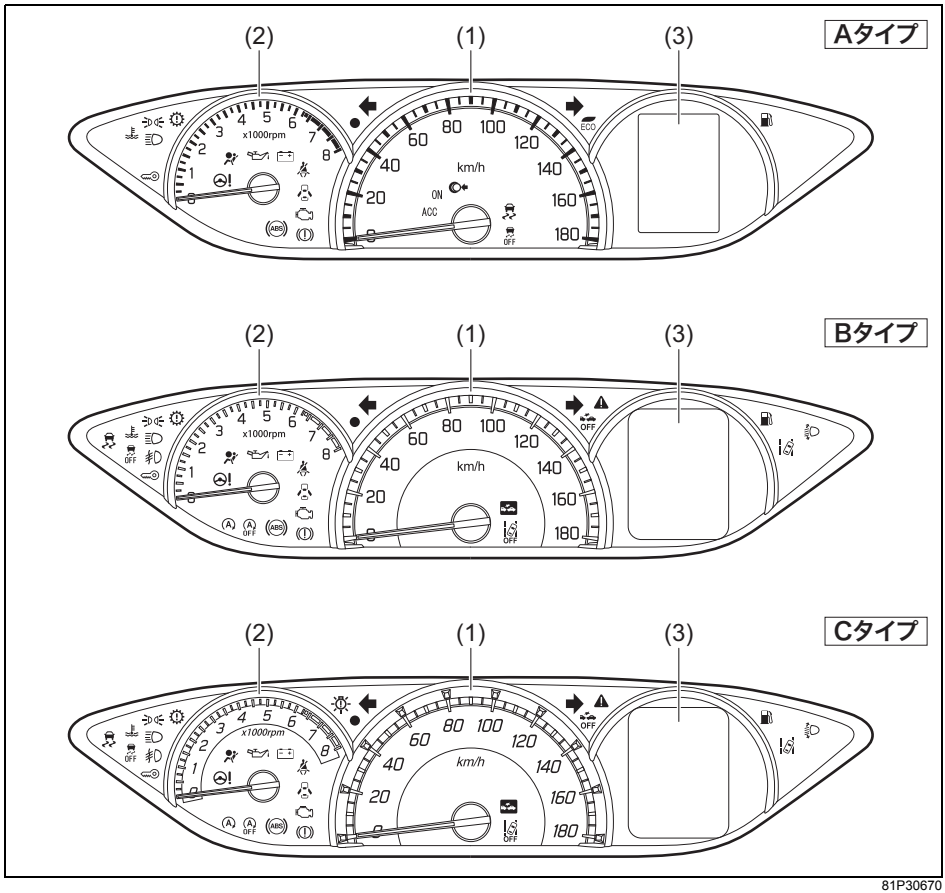

81P30670

(1) スピードメーター(速度計)
(2) タコメーター(エンジン回転計)
(3) マルチインフォメーションディスプレイ

→ **3-96ページ（マルチインフォメーションディスプレイ（Aタイプ））**
→ **3-105ページ（マルチインフォメーションディスプレイ（Bタイプ、Cタイプ））**

アドバイス

- エンジンスイッチを ON にすると、スピードメーターとタコメーターの指針が一度振り切れます。
- メーターの照明は、エンジンスイッチを ON にすると点灯し、ACC または LOCK（OFF）にすると消灯します。

(1) スピードメーター(速度計)

走行速度がkm/hで示されます。

エコドライブアシスト照明（Bタイプのマイルドハイブリッド非装備車）

目盛りの照明の一部が、次のようになります。

- 通常の走行時は、青色に点灯します。
- 燃費効率が良い運転をしていると判定されると、緑色に変化します。

アドバイス

- 車速約10 km/h未満の場合、目盛りの照明は変化しません。
- 設定の切替え（カスタマイズ）をすると、目盛りの照明を変化させなくすることができます。設定の切替えについては、スズキ販売店またはスズキ代理店にご相談ください。

ステータスインフォメーションランプ
（Bタイプのマイルドハイブリッド装備車、Cタイプ）

目盛りの照明の一部が、次のようになります。

- 通常の走行時は、青色に点灯します。
- 燃費効率が良い運転をしていると判定されると、緑色に変化します。
- 減速エネルギー回生時は、白色に変化します。
  → **4-55ページ（マイルドハイブリッド）**

アドバイス

- アイドリングストップシステムによるエンジンの自動停止中も緑色に変化します。
  → **4-58ページ（アイドリングストップシステム）**

- 設定の切替え（カスタマイズ）をすると、目盛りの照明を変化させなくすることができます。
  → **3-114ページ（セッティングモード）**

(2) タコメーター(エンジン回転計)

1分間あたりのエンジン回転速度（回転数）が示されます。

注 記

- **エンジン保護のため、指針がレッドゾーン（※）に入らないように運転してください。**
  ※エンジンの許容回転を超えていることを示す赤色表示範囲

- **シフトダウンすると、エンジン回転が上がります。とくに注意してください。**

警告灯・表示灯の見かた

次に示す警告灯・表示灯のメーター内の位置については、**1-10ページ**をご覧ください。

警告灯

(1) ブレーキ警告灯(赤色)

- 次のような状況になると、エンジンスイッチが ON のときに点灯します。
  - ブレーキ液が不足している
  - パーキングブレーキをかけている
  - ブレーキシステムに異常がある

- システムが正常で、パーキングブレーキを完全に解除しているときは、エンジンスイッチを ON にすると約2秒間点灯したあと消灯します。
- 走行中に一時的に点灯しても、そのあと消灯し再点灯しなければ正常です。

⚠ 警告

●次のようなときはただちに安全な場所に停車し、スズキ販売店またはスズキ代理店にご連絡ください。
- **パーキングブレーキを完全に解除しても消灯しないときや、走行中に点灯したとき。ブレーキの効きが悪くなっていることがあります。ブレーキペダルを強く踏んで停車してください。**
- **ブレーキ警告灯とABS警告灯が同時に点灯したままのとき。ブレーキペダルを強く踏むと車両が不安定になるおそれがあります。ハンドルをしっかり握り、ブレーキペダルを慎重に踏んで徐々にスピードを落とし、停車してください。**

●パーキングブレーキの解除忘れにご注意ください。パーキングブレーキをかけたまま走行すると、ブレーキ装置が過熱して、ブレーキが効かなくなるおそれがあります。また、室内ブザーが"ピピピッ、ピピピッ"と鳴り続けます。
→ 4-15ページ（パーキングブレーキ解除忘れ警告ブザー）

(2) シートベルト警告灯

80J221

- 前席の乗員がシートベルトを着用していないと、エンジンスイッチが ON のときに点灯します。
  また、エンジンをかけて走行を開始してから、最初に車速が約 15 km/h 以上になったときに前席の乗員がシートベルトを着用していない場合、シートベルト警告ブザーが断続的に鳴るとともに、警告灯が点灯から点滅に切り替わります。
- お車のタイプにより、運転席のシートベルト着用を検知するものと、運転席・助手席両方のシートベルト着用を検知するものがあります。
- シートベルトを着用しても、点灯または点滅したままのときは、システムの異常が考えられます。スズキサービス工場で点検を受けてください。

アドバイス

- シートベルトを着用すると消灯します。また、警告ブザーが鳴っているときは、ブザーも止まります。
- 警告ブザーはシートベルトを着用しなくても、約95秒間鳴り続けたあとに止まります。ただし、警告灯は点滅から点灯に切り替わったまま、エンジンスイッチを ACC または LOCK (OFF) にするまで消灯しません。
- 助手席側の場合、助手席に乗員がすわっていないときは点灯しません。ただし、助手席の座面に荷物などを載せていると作動する場合があります。
- 警告灯は運転席側・助手席側兼用です。

(3) SRSエアバッグ警告灯

80J111

- 次のような場合、エンジンスイッチを ON にしたときに点灯します。
  - SRSエアバッグ、シートベルトプリテンショナーが作動
  - SRSエアバッグ、シートベルトプリテンショナーの電子制御システムに異常がある

- システムが正常な場合はエンジンスイッチを ON にしたときに、約 6 秒間点灯したあと消灯します。

⚠ 警告

次のような場合、ただちに使用を止め、スズキ販売店またはスズキ代理店にご連絡ください。万一、衝突したとき SRS エアバッグまたはシートベルトプリテンショナーが正常に作動せず、重大な傷害を受けるおそれがあります。
●エンジンスイッチを ON にしても点灯しない
●エンジンスイッチを ON にしたあと、約6秒間たっても消灯しない
●運転中に点灯

(4) 燃料残量警告灯

80J225

- 燃料の残量が少なくなると、エンジンスイッチが ON のときに点灯します。すみやかに給油してください。
  - 点灯すると、警告ブザーが“ポーン”と1回鳴ります。また、そのまま給油しないでいると、エンジンスイッチを ON にするごとに警告ブザーが鳴ります。

- システムに異常があると、エンジンスイッチが ON のときに点滅します。スズキサービス工場で点検を受けてください。
  → **3-107ページ（燃料計）**

アドバイス

- 坂道やカーブなどではタンク内の燃料が移動するため、早めに点灯することがあります。
- 走りかたによって、点灯・消灯が繰り返されることがあります。

(5) ABS警告灯

80J127

ABS（アンチロックブレーキシステム）の電子制御システムに異常があると、エンジンスイッチが ON のときに点灯します。点灯中はABSが作動しません。スズキサービス工場で点検を受けてください。

- システムが正常な場合はエンジンスイッチを ON にしたときに、約２秒間点灯したあと消灯します。

⚠ 警告

ABS 警告灯とブレーキ警告灯が同時に点灯したままのときは、ただちに安全な場所に停車し、スズキ販売店またはスズキ代理店にご連絡ください。ブレーキペダルを強く踏むと車両が不安定になるおそれがあります。ハンドルをしっかり握り、ブレーキペダルを慎重に踏んで徐々にスピードを落とし、停車してください。

アドバイス

点灯中はABSは作動しませんが、通常のブレーキとして使用することができます。

(6) 水温警告灯(赤色)

81P70370

エンジン回転中に、エンジン冷却水温が高くなると赤色に点滅します。また、エンジン冷却水温が異常に高くなったときは赤色に点灯します。

- システムが正常な場合は、エンジンスイッチを ON にしたときに約２秒間赤色に点灯したあと消灯します。（※）

  ※エンジン冷却水温が低いときは、赤色に点灯したあと青色に点灯します。

- 赤色に点灯したときは、オーバーヒートのおそれがあります。ただちに安全な場所に停車してください。
  → **7-31ページ（オーバーヒートしたときは）**

- 赤色に点滅したときは、システムの異常が考えられます。スズキサービス工場で点検を受けてください。

(7) オートレベリング警告灯

タイプ別装備

80J217

ディスチャージヘッドライト装備車およびLEDヘッドライト装備車では、オートレベリング（自動光軸調整）システムに異常があると、エンジンスイッチが ON のときに点灯します。

- システムが正常な場合は、エンジンスイッチを ON にしたときに約２秒間点灯したあと消灯します。
- 走行中に点灯した場合は、安全な場所に停車し、エンジンを止めてください。
  再びエンジンスイッチを ON にしたときに、約２秒間点灯したあと消灯すれば、そのまま使用できます。
  消灯せず再び点灯する場合は、システムの異常が考えられます。スズキサービス工場で点検を受けてください。

(8) エンジン警告灯

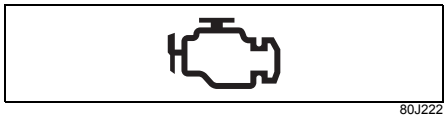

80J222

- エンジンの電子制御システムに異常があると、エンジン回転中に点灯します。
- エンジンの失火を検知すると、エンジン回転中に点灯または点滅します。
- システムが正常な場合はエンジンスイッチを ON にしたときに点灯し、エンジンがかかると消灯します。
- エンジン回転中に点灯･点滅したときは､スズキサービス工場で点検を受けてください。

⚠警告

点滅したときは、すみやかに停車しエンジンを止めてください。触媒装置が溶損するおそれがありますので、次のことに注意してください。
●枯れ草などの燃えやすいものがない安全な場所に停車する
●やむをえず走行する場合はアクセルを大きく踏み込む走行をしないで、低速で走行する

(9) パワーステアリング警告灯

電動パワーステアリングシステムに異常があると、エンジン回転中に点灯します。スズキサービス工場で点検を受けてください。

- システムが正常な場合は、エンジンスイッチを ON にしたときに点灯し、エンジンがかかると消灯します。

⚠注意

電動パワーステアリングシステムに異常があると、電動パワーステアリングシステムの機能が停止し、ハンドル操作が重くなります。通常より大きな力で操作することは可能ですが、すみやかにスズキサービス工場で点検を受けてください。

アドバイス

- 駐車するときや停車中に、ハンドル操作を繰り返したり、ハンドルをいっぱいにまわした状態で長く保持したりすると、ハンドル操作が徐々に重くなることがあります。これはシステムの過熱防止のための保護機能であり異常ではありません。しばらくハンドル操作を控えるとシステムの温度が下がり操作力はもとにもどりますが、このようなハンドル操作を繰り返すと故障の原因となります。
- すばやいハンドル操作を行なうと、ハンドル付近から擦れるような音が聞こえることがありますが、異常ではありません。

(10) 油圧警告灯

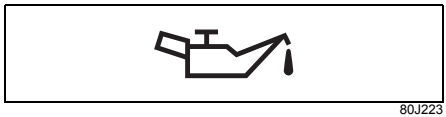

エンジン回転中に、エンジンの内部を潤滑するエンジンオイルの圧力が低下すると点灯します。

- システムが正常な場合は、エンジンスイッチを ON にしたときに点灯し、エンジンがかかると消灯します。
- エンジンオイルの量は、オイルレベルゲージで点検してください。点検方法は、「**メンテナンスノート**」を参照してください。
- エンジン回転中に点灯したときは、ただちに安全な場所に停車し、エンジンを止めてスズキ販売店またはスズキ代理店にご連絡ください。

注 記

点灯したまま走行を続けないでください。エンジンが破損するおそれがあります。

(11) 充電警告灯

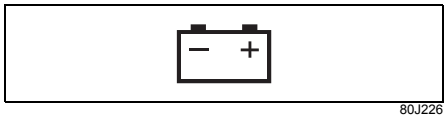

充電系統に異常があると、エンジン回転中に点灯します。

- システムが正常な場合は、エンジンスイッチを ON にしたときに点灯し、エンジンがかかると消灯します。
- エンジン回転中に点灯したときは、ベルト切れなどが考えられます。ただちに安全な場所に停車し、バッテリー保護のためエンジンを止めて、スズキ販売店またはスズキ代理店にご連絡ください。

(12) トランスミッション警告灯

CVTのシステムに異常があると、エンジンスイッチが ON のときに点灯します。スズキサービス工場で点検を受けてください。

- システムが正常な場合はエンジンスイッチを ON にしたときに、約２秒間点灯したあと消灯します。

(13) イモビライザー警告灯

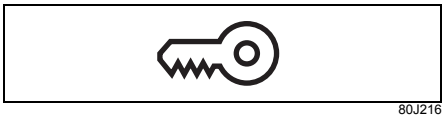

車体の電子制御システムに異常があると、エンジンスイッチが ON のときに点灯することがあります。スズキサービス工場で点検を受けてください。

→ **4-3ページ（イモビライザーシステム）**

(14) 半ドア警告灯

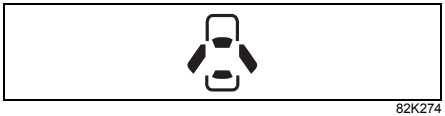

いずれかのドアが完全に閉まっていないときに点灯します。

- 点灯したままにしていると、走行するごとに警告ブザーが“ポーン”と1回鳴ります。

⚠ 警告

警告灯が点灯したまま走行しないでください。ドアが完全に閉まっていない半ドア状態のときは、走行中にドアが開き思わぬ事故につながるおそれがあります。

アドバイス

鉛バッテリー保護のため、次の条件をすべてみたすと、半ドア警告灯が自動的に消灯します。（バッテリーセーバー機能）

- エンジンスイッチが LOCK （OFF）の位置
- 点灯したまま15分が経過

(15) マスターウォーニング

タイプ別装備

78K049

メーター内のマルチインフォメーションディスプレイにメッセージがあるとき、同時に点滅する場合があります。
→ **3-118ページ（マルチインフォメーションディスプレイのメッセージ）**

- システムが正常な場合はエンジンスイッチを ON にしたときに、約2 秒間点灯したあと消灯します。

(16) LEDヘッドライト警告灯

タイプ別装備

81P30700

LEDヘッドライトに異常があると、エンジンスイッチが ON でライトスイッチを ≡D またはAUTOの位置にしたときに点灯します。点灯した場合、ライトスイッチをOFFの位置にもどしても、エンジンスイッチを LOCK（OFF）にするまで点灯し続けます。

- システムが正常な場合は、エンジンスイッチを ON にしたときに約2 秒間点灯したあと消灯します。
- ライトスイッチがAUTO位置であっても、日中など明るい状態ではヘッドライトが点灯しないため、警告灯は点灯しません。
- エンジン回転中に点灯した場合は、安全な場所に停車し、スズキ販売店またはスズキ代理店にご連絡ください。

表示灯

(17) 方向指示器表示灯

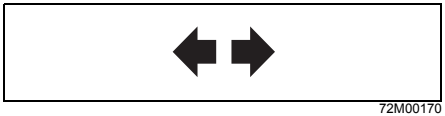
72M00170

- 方向指示器／非常点滅表示灯を作動させると点滅します。
- 点滅が異常に速くなったときは、方向指示器／非常点滅表示灯の電球切れが考えられます。
  → **7-25ページ（電球を交換するときは）**

(18) ヘッドライト上向き(ハイビーム)表示灯

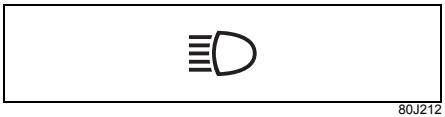
80J212

ヘッドライトが上向きのときに点灯します。

(19) ライト点灯表示灯

82K096

ヘッドライトや車幅灯が点灯している間、点灯します。

(20) ESP® OFF表示灯

57L30045

ESP® OFFスイッチを長押しすると点灯します。
→ **4-32ページ（ESP®装備車の取扱い）**

(21) ESP®作動表示灯

79K019

- トラクションコントロールまたはスタビリティコントロールが作動すると、小刻みに点滅します。
- ESP®のシステムに異常があると点灯します。
  → **4-32ページ（ESP®装備車の取扱い）**

(22) 低水温表示灯（青色）

81P70370

エンジンスイッチが ON のときに、エンジン冷却水温が低いと青色に点灯し、エンジンが暖まると消灯します。

- 暖機を十分にしても青色に点灯したままのときは、センサーの異常が考えられます。また、青色に点滅したときは、システムの異常が考えられます。スズキサービス工場で点検を受けてください。

(23) プッシュ表示灯

タイプ別装備

82K174

セレクトレバーが P 位置で、ブレーキペダルを踏んで点灯したときは、エンジンの始動が可能です。
→ **4-4ページ（キーレスプッシュスタートシステム）**

(24) ACC表示灯

タイプ別装備

82K097

エンジンスイッチが ACC 位置にあると点灯します。
→ **4-5ページ（電源の切替えのしかた）**

アドバイス

鉛バッテリー保護のため、次の条件をすべてみたして約60分が経過すると、自動的に消灯してエンジンスイッチが LOCK（OFF）位置にもどります。
- ブレーキペダルが踏まれていない
- セレクトレバーが P 位置
- すべてのドアが閉まっている

(25) IG ON表示灯

タイプ別装備

82K098

エンジン停止状態で、エンジンスイッチが ON 位置にあると点灯します。
→ **4-5ページ（電源の切替えのしかた）**

(26) アイドリングストップ表示灯

タイプ別装備

72M00032

走行中に、エンジンが自動停止する条件（スタンバイ条件）をみたすと点灯します。
→ **4-58ページ（アイドリングストップシステム）**

- システムが正常な場合はエンジンスイッチを ON にしたときに、約2秒間点灯したあと消灯します。

(27) アイドリングストップシステムOFF表示灯

タイプ別装備

72M00159

- アイドリングストップシステムOFFスイッチを押すと点灯します。
  → **4-65ページ（アイドリングストップシステムOFFスイッチ）**

- 次のような状況になると点滅します。
  - アイドリングストップシステムに異常があるとき
  - エンジン部品（スターター）やバッテリーが交換時期であるとき

  → **4-58ページ（アイドリングストップシステム）**

- システムが正常な場合はエンジンスイッチを ON にしたときに、約 2 秒間点灯したあと消灯します。

(28) セキュリティアラームインジケーター

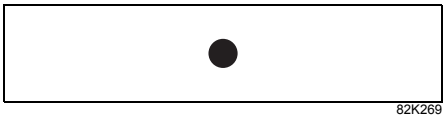
82K269

- セキュリティアラームが<**警報モード（D モード）**>のときに、ドアをリクエストスイッチまたはキーレスエントリーで施錠すると、小刻みに点滅して約 20 秒後にセキュリティアラームがセットされます。
  セット中は、2秒間隔で点滅します。
- 駐車時に警報が作動していると、エンジンスイッチを ON にしたときに約 8 秒間小刻みに点滅します。
  → **3-24ページ（セキュリティアラーム）**

- 車体の電子制御システムに異常があると、エンジンスイッチが ON のときに約15秒間、1秒間隔で点滅します。スズキサービス工場で点検を受けてください。
- オートドアロック装備車の場合、オートドアロックに異常があると、エンジンスイッチが ON のときに点滅し続けます。点滅し続けた場合は、スズキサービス工場で点検を受けてください。
  → **3-16ページ（オートドアロック）**

(29)エコドライブインジケーター

タイプ別装備

70K30030

燃費効率が良い運転をしていると判定されると点灯します。

- システムが正常な場合はエンジンスイッチを ON にしたときに点灯し、エンジンがかかると消灯します。

アドバイス

- 車速約10 km/h未満では点灯しません。
- 荷物の積載量が多いと、点灯しにくくなります。
- 設定の切替え（カスタマイズ）をすると、点灯しなくすることができます。設定の切替えについては、スズキ販売店またはスズキ代理店にご相談ください。

(30) デュアルカメラブレーキサポート(DCBS)OFF表示灯

タイプ別装備

72M20303

- デュアルカメラブレーキサポート（DCBS）OFFスイッチを長押しすると点灯します。
  → **4-54ページ（デュアルカメラブレーキサポート（DCBS）OFFスイッチ）**

- システムが正常な場合はエンジンスイッチを ON にしたときに、約3 秒間点灯したあと消灯します。

(31) デュアルカメラブレーキサポート(DCBS)作動表示灯

タイプ別装備

72M20304

- DCBSまたは誤発進抑制機能が作動中に点滅します。
  → **4-42ページ（デュアルカメラブレーキサポート（DCBS））**
  → **4-48ページ（誤発進抑制機能）**

- ステレオカメラのシステムが一時停止のときに点灯します。同時にマスターウォーニングが点滅します。
- 次のような電子制御システムに異常があると、エンジンスイッチが ON のときに点灯します。スズキサービス工場で点検を受けてください。
  - DCBS
    → **4-42ページ（デュアルカメラブレーキサポート（DCBS））**
  - 誤発進抑制機能
    → **4-48ページ（誤発進抑制機能）**
  - 先行車発進お知らせ機能
    → **4-53ページ（先行車発進お知らせ機能）**

- システムが正常な場合はエンジンスイッチを ON にしたときに、約10秒間点灯したあと消灯します。

アドバイス

- エンジンスイッチを ON にしたときの初期点灯が、ほかの表示灯より長いですが異常ではありません。
- 鉛バッテリーの性能が弱っている場合、エンジンスイッチを ON にしたときの初期点灯が、一度消灯した後に再度約10秒間点灯することがあります。

(32) 車線逸脱警報OFF表示灯

タイプ別装備

81M31070

- 車線逸脱警報OFFスイッチを長押しすると点灯します。
  → **4-55ページ（車線逸脱警報OFFスイッチ）**

- システムが正常な場合はエンジンスイッチを ON にしたときに、約３秒間点灯したあと消灯します。

(33) 車線逸脱警報作動表示灯

タイプ別装備

81M31080

- 車線逸脱警報が作動中に点滅します。
  → **4-36ページ（運転支援機能）**

- ステレオカメラのシステムが一時停止のときに点灯します。同時にマスターウォーニングが点滅します。
- 次のような電子制御システムに異常があると、エンジンスイッチが ON のときに点灯します。スズキサービス工場で点検を受けてください。
  - 車線逸脱警報
    → **4-50ページ（車線逸脱警報）**
  - ふらつき警報
    → **4-52ページ（ふらつき警報）**

- システムが正常な場合はエンジンスイッチを ON にしたときに、約10秒間点灯したあと消灯します。

アドバイス

- エンジンスイッチを ON にしたときの初期点灯が、ほかの表示灯より長いですが異常ではありません。
- 鉛バッテリーの性能が弱っている場合、エンジンスイッチを ON にしたときの初期点灯が、一度消灯した後に再度約10秒間点灯することがあります。

(34) フォグランプ点灯表示灯

タイプ別装備

74P30830

フォグランプが点灯している間、点灯します。

マルチインフォメーションディスプレイ（Aタイプ）

エンジンスイッチを ON にすると、各表示位置に、次の表のいずれかが表示されます。

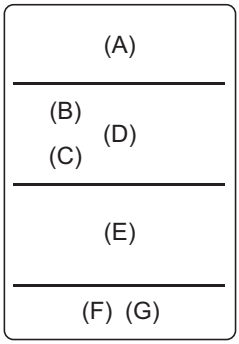

81P30710

表示位置	表示される内容
(A)	●燃料計 → **3-98ページ**
(B)	●携帯リモコン電池消耗警告表示 → **3-98ページ**
(C)	●S（スポーツ）モード表示 → **3-98ページ**
(D)	●セレクトレバー位置表示 → **3-98ページ**
(E)	●燃費、航続可能距離 → **3-99、3-99ページ** ●照明コントロール表示 → **3-100ページ**
(F)	●トリップメーター（区間距離計） → **3-100ページ**
(G)	●オドメーター（積算距離計） → **3-101ページ**

■ 表示の切替え

(E) の位置は、インフォスイッチ (1) を押すごとに、番号の順に表示が切り替わります。

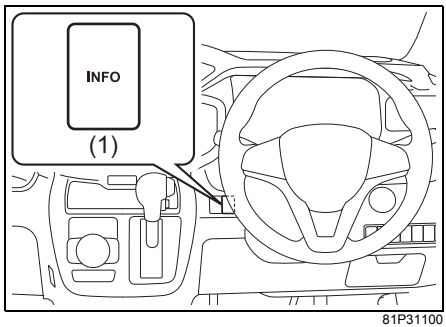

81P31100

(1) インフォスイッチ

切替え順序

①瞬間燃費
②平均燃費
③航続可能距離
④照明コントロール表示 (※)

- ④照明コントロール表示のときにインフォスイッチを押すと、①瞬間燃費にもどります。

⚠ 警告

走行中は、表示の切替え操作をしないでください。操作に気を取られて、思わぬ事故につながるおそれがあります。

アドバイス

- ※の照明コントロール表示は、エンジンスイッチを ON にしたときは表示されません。表示中に一度エンジンスイッチを LOCK (OFF) にし、再び ON にすると、瞬間燃費に切り替わります。
- 照明コンロトール表示中にインフォスイッチを短押しするか5秒以上押さないでいると、瞬間燃費に切り替わります。
- 表示は、インフォスイッチを離したときに切り替わります。
- 走行中にメーター内のエンジン警告灯が点灯すると、燃費や航続可能距離が正しく表示されない場合があります。
  → **3-83ページ (エンジン警告灯)**

- 表示される次の値は目安です。実際とは異なる場合があります。
  - 瞬間燃費
  - 平均燃費
  - 航続可能距離

- 走行後、エンジンスイッチを LOCK (OFF) にすると、1回の運転に対するエコ運転の結果が表示されます。
  → **3-101ページ (エコ運転表示機能)**

燃料計

エンジンスイッチが ON のときに、燃料残量の目安が示されます。

- 燃料残量警告灯が点灯したときは、すみやかに給油してください。
  → **3-81ページ（燃料残量警告灯）**

- 燃料残量警告灯が点灯するとともに燃料計の目盛り（1 つ）が点滅したときは、燃料がほとんどありません。ただちに給油してください。

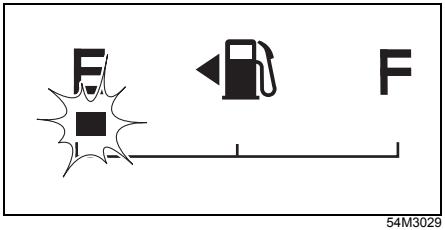

54M3029

アドバイス

- 給油後は、エンジンスイッチを ON にしてから正しい量を示すまでに、少し時間がかかります。
- 坂道やカーブなどでは、タンク内の燃料が移動するため、表示が変わることがあります。
- ⛽ の左にある◀印は、給油口（フューエルリッド）が助手席側の車両後方にあることを示します。

携帯リモコン電池消耗警告表示

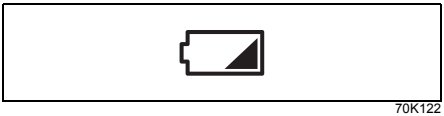
70K122

携帯リモコンの電池切れが近いと、エンジンスイッチを ON にしたときに、約 15 秒間点灯します。電池交換のうえ、警告表示をリセットしてください。
→ **6-10ページ（携帯リモコンの電池交換）**

S（スポーツ）モード表示

81P30730

S（スポーツ）モードスイッチが ON のときに表示されます。
→ **4-18ページ（S（スポーツ）モードスイッチ）**

セレクトレバー位置表示

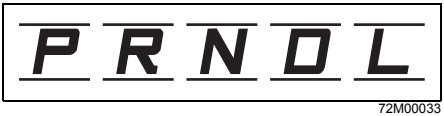

72M00033

セレクトレバーの位置を示し、上図のいずれかが表示されます。
→ **4-16ページ（セレクトレバーの各位置のはたらき）**

燃費

■ 瞬間燃費

図の値は表示例です

81P30740

走行中の瞬間燃費が表示されます。

アドバイス

- 停車中は値が表示されません。
- 最大表示値は 50 です。下り坂などで燃料カット制御が作動しているときでも、それ以上の値は表示されません。
- 燃費が大きく変化する走行をすると、表示に遅れが発生します。

■ 平均燃費

図の値は表示例です

81P30750

表示をリセットしてからの平均燃費が表示されます。

アドバイス

- リセット後しばらくは、値が表示されません。
- 鉛バッテリーを外すと、平均燃費の表示はリセットされます。
- Aタイプの場合、リセットするときは、平均燃費の表示中にインフォスイッチを長押しします。

航続可能距離

図の値は表示例です

81P30760

現在の燃料残量で走行できるおよその距離が表示されます。

- 航続可能距離は過去の平均燃費をもとに算出される目安であるため、表示される距離を実際に走行できるとは限りません。
- 給油すると表示が更新されます。ただし、給油量が少ないと、表示が更新されない場合があります。

アドバイス

- 算出に使用される過去の平均燃費は、表示される平均燃費とは異なります。
- 鉛バッテリーを外すと過去の平均燃費の記憶が消去されますので、外す前までとは異なる値が表示される場合があります。
- エンジンスイッチを ON のままにして給油すると、正しい値が表示されない場合があります。
- 次のような場合は値が表示されません。
  - 鉛バッテリー接続後しばらくの間
  - 燃料残量警告灯の点灯中

→ **3-81ページ（燃料残量警告灯）**

照明コントロール表示

現在設定されているメーターの明るさが表示されます。

- 調節するときは、ヘッドライトや車幅灯を点灯したうえでインフォスイッチを長押しします。明るさが 1 段階ずつ変化します。
- 4段階に調節できます。

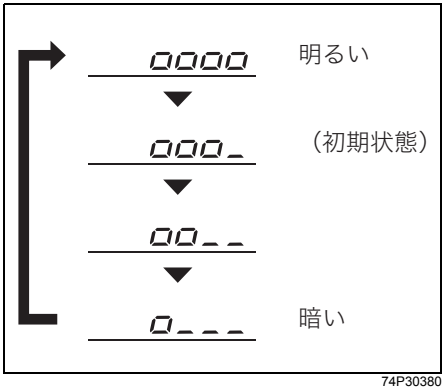

74P30380

⚠ 警告

走行中は、明るさ調節をしないでください。操作に気を取られて、思わぬ事故につながるおそれがあります。

アドバイス

鉛バッテリーを外すと記憶が消去され初期状態にもどりますので、明るさ調節をやり直す必要があります。

トリップメーター（区間距離計）

リセット後の走行距離が km 単位で表示されます。（次にリセットするまで距離計測は継続されます）

- A および B の2種類の走行距離を同時に計測できます。

<使いかたの例>

A: 出発時にリセットして、出発後の距離を計測

B: 給油時にリセットして、給油後の距離を計測

- リセットするときは、表示が「0.0」になるまでオド & トリップメータースイッチを長押しします。

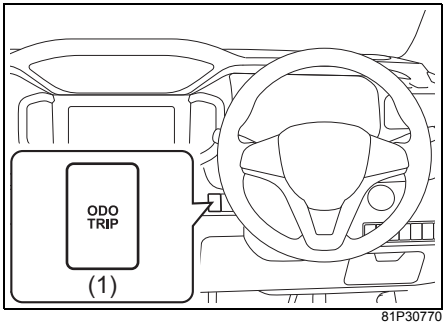

81P30770

(1) オド＆トリップメータースイッチ

アドバイス

トリップメーターの最大値は 9999.9 で、そのあと0.0にもどります。（距離計測は継続されます）

オドメーター（積算距離計）

新車時（またはメーター交換時）からの走行距離の累計が km 単位で表示されます。（リセットはできません）

エコ運転表示機能

エンジンスイッチを LOCK（OFF）にすると、エコスコアが一定時間、マルチインフォメーションディスプレイの中央に表示されます。

図の値は表示例です

81P30780

■ エコスコア

1 回の運転で、燃費効率が良いと判定された割合から、運転内容を採点します。

- エコドライブの目安としてお使いください。
  → **2-32ページ（エコドライブをしましょう）**

アドバイス

- メーター内のエコドライブインジケーターを点灯させる走行を心がけると、高得点を得られます。（100 点満点）
- 設定の切替え（カスタマイズ）をすると、表示させなくすることもできます。
  → **3-102ページ（セッティングモード）**

セッティングモード

セッティングモードでは、次の設定切替え（カスタマイズ）ができます。

● お車のタイプにより、設定できる項目は異なります。

項目	設定切替え		参照先
LIGht ライト設定	L2-SL1	L2-SL2	3-115ページ
L2 レーンチェンジ設定	ON（※）	OFF	
SECUr-Y セキュリティアラーム	S1-SL1	S1-SL2	3-24ページ
	警報モード（※）	警報なしモード	
ECoInd エコスコア	EC- on	EC-oFF	3-101ページ
	表示（※）	非表示	
dEFAUL 設定の初期化	dE- on		_
	すべての設定を初期状態にもどす		

※初期状態（工場出荷時）

■ 設定の切替え方法

設定の切替えは、エンジンスイッチが ON で安全な場所に停車しているときに、インフォスイッチを使用して次の手順で行ないます。（走行中はできません）

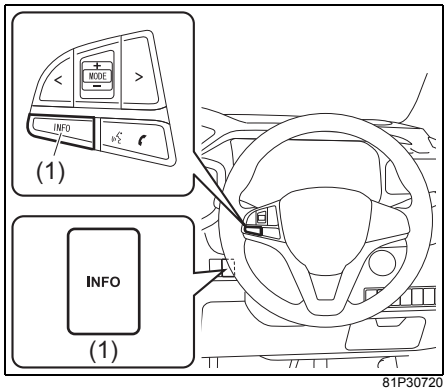

81P30720

(1) インフォスイッチ

- 上図のイラストは代表例です。お車のタイプにより異なります。

1 インフォスイッチを長押ししてセッティングモードへ切り替えます。

2 設定を切り替えたい表示を選択します。
- インフォスイッチを短押しして表示を切り替えます。

3 設定切替え表示に移動します。
- インフォスイッチを長押しします。室内ブザーが“ピッ”と鳴り、下図（表示例）のON設定表示（1）に切り替わります。

表示例（エコスコアの場合）

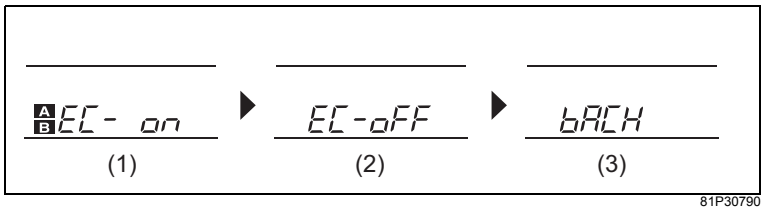

81P30790

(1) ON設定表示(現在設定中)　(2) OFF設定表示　(3) BACK表示

アドバイス

上図の（1）のように、設定表示の上に A B が表示されている状態が、現在設定中であることを示します。

4 設定を切り替えます。

- 設定を切り替えるときは、インフォスイッチを短押ししてONまたはOFFを選択します。そのあとスイッチを長押しします。室内ブザーが“ピッ”と鳴り、「SUCCES」と表示されると設定が切り替わり、手順 2 の表示にもどります。
- 設定切替えを行なわずに手順 2 にもどるときは、BACK 表示（3）を選択してから、室内ブザーが“ピッ”と鳴るまでスイッチを長押しします。

5 続けて設定の切替えをしたいときは、手順 2 ～ 4 を繰り返します。

- セッティングモードを終了する場合は、手順 6 に進みます。

6 セッティングモードを終了します。次のいずれかの操作で終了できます。

- 手順 2 の表示のときに「End」を選択してから、インフォスイッチを長押しする
- エンジンスイッチを ACC または LOCK（OFF）にする
- 走行を開始する

マルチインフォメーションディスプレイ（Bタイプ、Cタイプ）

エンジンスイッチを ON にすると、各表示位置に、次の表のいずれかが表示されます。

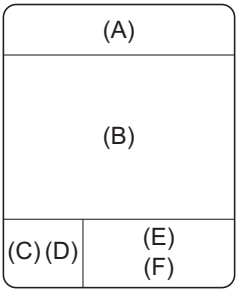

81P30800

表示位置	表示される内容
(A)	●燃料計 → **3-107ページ**
(B)	●メッセージ → **3-118ページ** ●燃費 → **3-107ページ** ●航続可能距離、平均車速、走行時間、アイドリングストップ情報 → **3-108ページ** ●エネルギーフローインジケーター、明るさ調整 → **3-110ページ**
(C)	●S（スポーツ）モード表示 → **3-111ページ**
(D)	●セレクトレバー位置表示 → **3-111ページ**
(E)	●トリップメーター（区間距離計） → **3-112ページ**
(F)	●オドメーター（積算距離計） → **3-112ページ**

アドバイス

- メッセージの種類によっては、エンジンスイッチが ACC または LOCK（OFF）以外のときでも表示される場合があります。
- Bタイプ・Cタイプの場合、エンジンスイッチを ON にすると、マルチインフォメーションディスプレイに少しの間、次のメッセージが表示されます。

81P31150

■ 表示の切替え

(B) の位置は、メッセージがない場合にインフォスイッチを押すごとに、番号の順に表示が切り替わります。

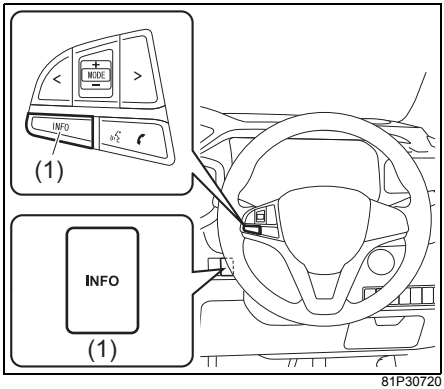

81P30720

(1) インフォスイッチ

- 上図のイラストは代表例です。お車のタイプにより異なります。

切替え順序

①瞬間燃費
②平均燃費
③航続可能距離
④平均車速
⑤走行時間
⑥積算アイドリングストップ時間
⑦積算節約燃料
⑧エネルギーフローインジケーター
⑨照明コントロール表示（※）

- ⑨照明コントロール表示のときにインフォスイッチを押すと、①瞬間燃費にもどります。

⚠ 警告

走行中は、表示の切替え操作をしないでください。操作に気を取られて、思わぬ事故につながるおそれがあります。

アドバイス

- ※の照明コントロール表示は、エンジンスイッチを ON にしたときは表示されません。表示中に一度エンジンスイッチを LOCK (OFF) にし、再び ON にすると、瞬間燃費に切り替わります。
- 照明コンロトール表示中にインフォスイッチを短押しするか10秒以上押さないでいると、瞬間燃費に切り替わります。
- 表示は、インフォスイッチを離したときに切り替わります。
- 走行中にメーター内のエンジン警告灯が点灯すると、燃費や航続可能距離が正しく表示されない場合があります。
  → **3-83ページ（エンジン警告灯）**

- 表示される次の値は目安です。実際とは異なる場合があります。
  - 瞬間燃費
  - 平均燃費
  - 航続可能距離
  - 平均車速
  - 積算節約燃料

- 走行後、エンジンスイッチを LOCK (OFF) にすると、1回の運転に対するエコ運転の結果が表示されます。
  → **3-112ページ（エコ運転表示機能）**

燃料計

エンジンスイッチが ON のときに、燃料残量の目安が示されます。

- 燃料残量警告灯が点灯したときは、すみやかに給油してください。
  → **3-81ページ（燃料残量警告灯）**

- 燃料残量警告灯が点灯するとともに燃料計の目盛り（1 つ）が点滅したときは、燃料がほとんどありません。ただちに給油してください。

アドバイス

- 給油後は、エンジンスイッチを ON にしてから正しい量を示すまでに、少し時間がかかります。
- 坂道やカーブなどでは、タンク内の燃料が移動するため、表示が変わることがあります。
- ⛽ の左にある◀印は、給油口（フューエルリッド）が助手席側の車両後方にあることを示します。

燃費

■ 瞬間燃費

図の値は表示例です

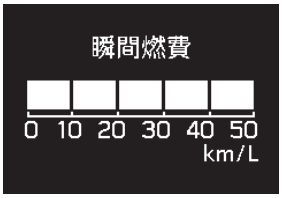

81P30820

走行中の瞬間燃費が表示されます。

アドバイス

- 停車中は値が表示されません。
- 最大表示値は 50 です。下り坂などで燃料カット制御が作動しているときでも、それ以上の値は表示されません。

■ 平均燃費

図の値は表示例です

81P30830

表示をリセットしてからの平均燃費が表示されます。

アドバイス

- リセット後しばらくは、値が表示されません。
- 鉛バッテリーを外すと、平均燃費の表示はリセットされます。

- Bタイプ、Cタイプの場合、リセット方法は、セッティングモードで次の３つから選択できます。
  → **3-114ページ（セッティングモード）**

〔給油連動〕
給油するごとに自動的にリセットされます。

アドバイス
給油量が少ないと、自動的にリセットされない場合があります。

〔TRIP A連動〕
トリップメーターA のリセットと連動してリセットされます。
→ **3-112ページ（トリップメーター（区間距離計））**

〔非連動〕（工場出荷時）
平均燃費の表示中にインフォスイッチを長押しするとリセットされます。

アドバイス
手動によるリセットは、「給油連動」、「TRIP A 連動」を選択しているときでも可能です。

航続可能距離

図の値は表示例です

81P30840

現在の燃料残量で走行できるおよその距離が表示されます。

- 航続可能距離は過去の平均燃費をもとに算出される目安であるため、表示される距離を実際に走行できるとは限りません。
- 給油すると表示が更新されます。ただし、給油量が少ないと、表示が更新されない場合があります。

アドバイス
- 算出に使用される過去の平均燃費は、表示される平均燃費とは異なります。
- 鉛バッテリーを外すと過去の平均燃費の記憶が消去されますので、外す前までとは異なる値が表示される場合があります。
- エンジンスイッチを ON のままにして給油すると、正しい値が表示されない場合があります。
- 次のような場合は値が表示されません。
  - 鉛バッテリー接続後しばらくの間
  - 燃料残量警告灯の点灯中
    → **3-81ページ（燃料残量警告灯）**

平均車速

図の値は表示例です

81P30850

表示をリセットしてからの平均車速が表示されます。

- リセットするときは、平均車速の表示中にインフォスイッチを長押しします。

アドバイス

- リセット後しばらくは、値が表示されません。
- 鉛バッテリーを外すと、平均車速の表示はリセットされます。

走行時間

図の値は表示例です

81P30860

表示をリセットしてからの走行時間が表示されます。

- リセットするときは、走行時間の表示中にインフォスイッチを長押しします。

アドバイス

- リセット後しばらくは、値が表示されません。
- 鉛バッテリーを外すと、走行時間の表示はリセットされます。

アイドリングストップ情報

タイプ別装備

■ 積算アイドリングストップ時間

図の値は表示例です

81P30870

表示をリセットしてからのアイドリングストップ時間の累計が、時、分、秒単位で表示されます。

- リセットするときは、積算アイドリングストップ時間の表示中にインフォスイッチを長押しします。

アドバイス

- 積算アイドリングストップ時間の最大値は 99:59:59 で、リセットするまで固定されます。
- 鉛バッテリーを外すと、積算アイドリングストップ時間の表示はリセットされます。

■ 積算節約燃料

図の値は表示例です

81P30880

表示をリセットしてからのアイドリングストップによる節約燃料の累計が mL 単位で表示されます。

- リセットするときは、積算節約燃料の表示中にインフォスイッチを長押しします。

アドバイス

鉛バッテリーを外すと、積算節約燃料の表示はリセットされます。

エネルギーフローインジケーター

タイプ別装備

マイルドハイブリッドが作動しているかどうかを確認できます。

→ **4-56ページ（エネルギーフローインジケーター）**

明るさ調整

現在設定されているメーターの明るさが表示されます。

- 調節するときは、ヘッドライトや車幅灯を点灯したうえでインフォスイッチを長押しします。明るさが 1 段階ずつ変化します。
- 5段階に調節できます。

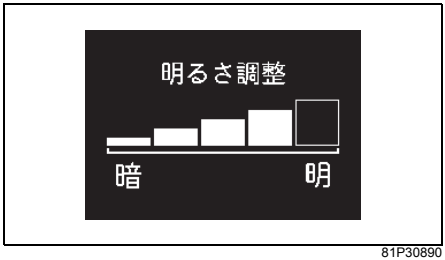

81P30890

⚠ 警告

走行中は、明るさ調節をしないでください。操作に気を取られて、思わぬ事故につながるおそれがあります。

アドバイス

鉛バッテリーを外すと記憶が消去され初期状態にもどりますので、明るさ調節をやり直す必要があります。

S（スポーツ）モード表示

表示例

(1)

81P30900

(1) S(スポーツ)モード表示

S（スポーツ）モードスイッチが ON のときに表示されます。

→ **4-18ページ（S（スポーツ）モードスイッチ）**

セレクトレバー位置表示

表示例

(1)

81P30910

(1) セレクトレバー位置表示

セレクトレバーの位置が表示されます。

→ **4-16ページ（セレクトレバーの各位置のはたらき）**

トリップメーター(区間距離計)

リセット後の走行距離が km 単位で表示されます。(次にリセットするまで距離計測は継続されます)

- A および B の2種類の走行距離を同時に計測できます。

<使いかたの例>

A: 出発時にリセットして、出発後の距離を計測

B: 給油時にリセットして、給油後の距離を計測

- リセットするときは、表示が「0.0」になるまでオド & トリップメータースイッチを長押しします。

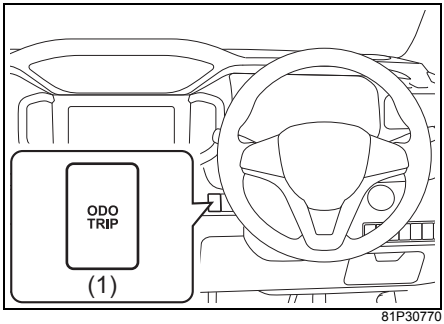

81P30770

(1) オド&トリップメータースイッチ

アドバイス

トリップメーターの最大値は 9999.9 で、そのあと0.0にもどります。(距離計測は継続されます)

オドメーター(積算距離計)

新車時(またはメーター交換時)からの走行距離の累計が km 単位で表示されます。(リセットはできません)

エコ運転表示機能

エンジンスイッチを LOCK (OFF) にすると、次の内容が一定時間、マルチインフォメーションディスプレイの中央に表示されます。

図の値は表示例です

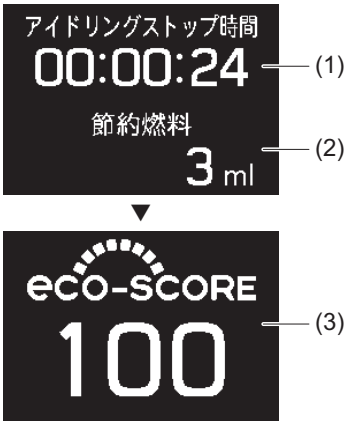

81P30920

(1)積算アイドリングストップ時間

タイプ別装備

1 回の運転でのアイドリングストップの合計時間が、時、分、秒単位で表示されます。

(2)積算節約燃料

タイプ別装備

1 回の運転でアイドリングストップによって節約された燃料が mL 単位で表示されます。

(3)エコスコア

1 回の運転で、燃費効率が良いと判定された割合から、運転内容を採点します。

- エコドライブの目安としてお使いください。
  → **2-32ページ（エコドライブをしましょう）**

- 前図のように表示されている間、エコドライブアシスト照明、またはステータスインフォメーションランプが点灯します。照明色は、エコスコアの点数により変化します。点数が高いほど、より緑色になります。

エコスコア	0 点 □□□□⇨100点
照明色	青色 ■■■■➡ 緑色

→ **3-78ページ（エコドライブアシスト照明）**
→ **3-78ページ（ステータスインフォメーションランプ）**

アドバイス

- メーター内のエコドライブアシスト照明、またはステータスインフォメーションランプを緑色または白色に変化させる走行を心がけると、高得点を得られます。（100点満点）
- 設定の切替え（カスタマイズ）をすると、表示させなくすることもできます。
  → **3-114ページ（セッティングモード）**

- アイドリングストップシステム装備車の場合、アイドリングストップによる節約燃料またはアイドリングストップ時間の累計は、エンジンスイッチが ON のときにマルチインフォメーションディスプレイに表示させることができます。
  → **3-105 ページ（マルチインフォメーションディスプレイ）**

セッティングモード

セッティングモードでは、次の設定切替え（カスタマイズ）ができます。

- お車のタイプにより、設定できる項目は異なります。

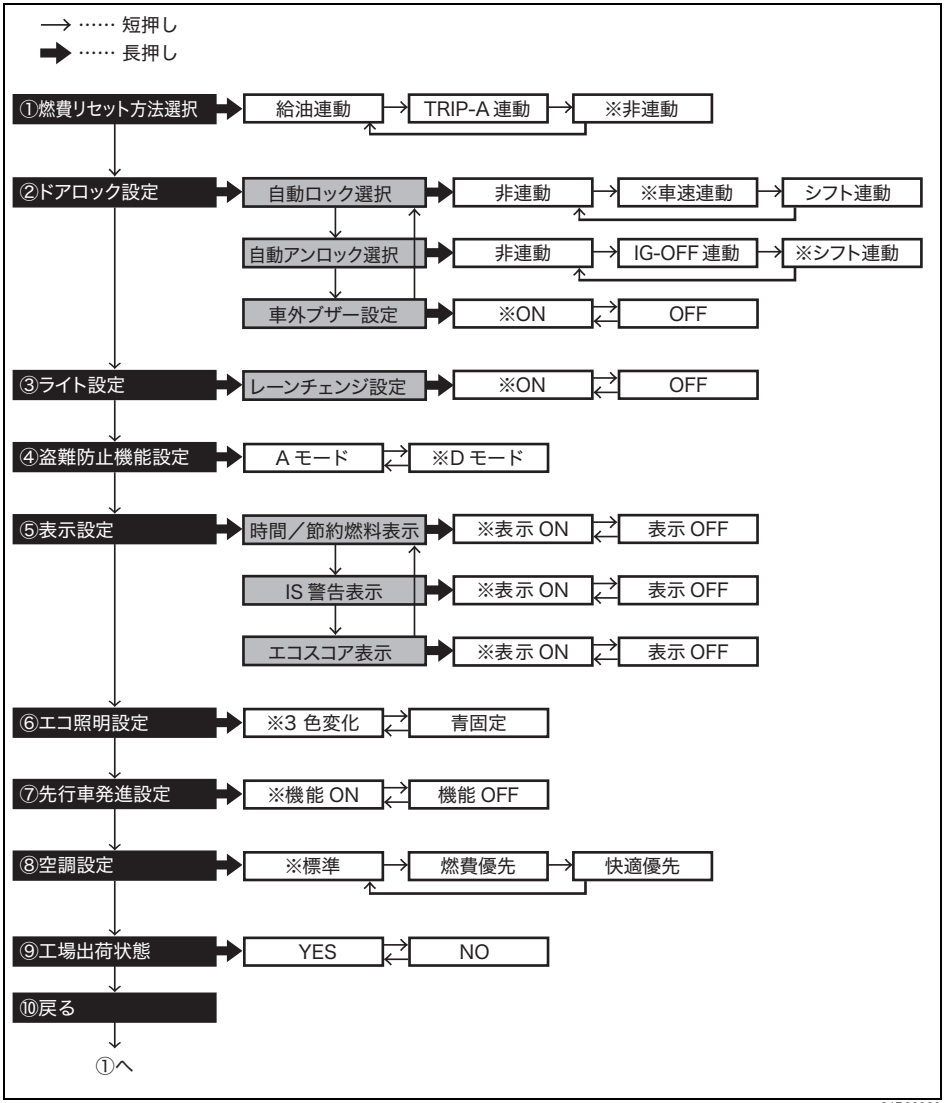

81P30930

※初期状態（工場出荷時）

① 燃費リセット方法

平均燃費のリセット方法を、「給油連動」、「TRIP-A連動」、「非連動」から選択できます。

→ **3-107ページ（平均燃費）**

② ドアロック設定

〔自動ロック選択〕

オートドアロック機能の設定を、「非連動」、「車速連動」、「シフト連動」から選択できます。

→ **3-16ページ（オートドアロック機能）**

〔自動アンロック選択〕

オートドアアンロック機能の設定を、「非連動」、「IG-OFF連動」、「シフト連動」から選択できます。

→ **3-16ページ（オートドアロック）**

〔車外ブザー設定〕

アンサーバック機能の車外ブザーによる合図の設定を、「ON」、「OFF」から選択できます。

→ **3-10ページ（アンサーバック機能）**

③ ライト設定

〔レーンチェンジ設定〕

レーンチェンジ機能の設定を、「ON」、「OFF」から選択できます。

→ **3-130ページ（レーンチェンジ機能）**

④ 盗難防止機能設定

セキュリティアラームのモード設定切替えを、「Aモード」、「Dモード」から選択できます。

→ **3-24ページ（セキュリティアラーム）**

⑤ 表示設定

〔時間／節約燃料設定〕
エコ運転表示機能による積算アイドリングストップ時間および積算節約燃料の表示設定を、「表示ON」、「表示OFF」から選択できます。
→ **3-112ページ（エコ運転表示機能）**

〔IS警告表示〕
アイドリングストップに関する警告メッセージの表示設定を、「表示ON」、「表示OFF」から選択できます。

- 「表示OFF」を選択しても警告メッセージが表示される場合があります。
  → **3-118ページ（マルチインフォメーションディスプレイのメッセージ）**

〔エコスコア表示〕
エコ運転表示機能によるエコスコアの表示設定を、「表示ON」、「表示OFF」から選択できます。
→ **3-112ページ（エコ運転表示機能）**

⑥ エコ照明設定

ステータスインフォメーションランプの色の変化を、「3色変化」、「青固定」から選択できます。
→ **3-78ページ（ステータスインフォメーションランプ）**

⑦ 先行車発進設定

先行車発進お知らせ機能の設定を、「機能ON」、「機能OFF」から選択できます。
→ **4-53ページ（先行車発進お知らせ機能）**

⑧ 空調設定

アイドリングストップ空調設定を、「標準」、「燃費優先」、「快適優先」から選択できます。
→ **4-66ページ（アイドリングストップ空調設定）**

⑨ 工場出荷状態

工場出荷時の設定にもどせます。

⑩ 戻る

セッティングモードを終了します。

■ 設定の切替え方法

設定の切替えは、エンジンスイッチが ON で安全な場所に停車しているときに、インフォスイッチを使用して次の手順で行ないます。（走行中はできません）

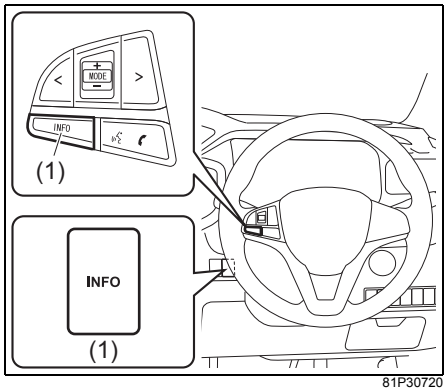

(1) インフォスイッチ

- 上図のイラストは代表例です。お車のタイプにより異なります。

1 インフォスイッチを長押ししてセッティングモードへ切り替えます。

2 設定を切り替えたい表示を選択し、決定します。
- 選択はインフォスイッチを短押しします
- 決定はインフォスイッチを長押しします

アドバイス

現在選択されている設定は、文字が枠で囲まれて表示されます。

3 セッティングモードを終了します。次のいずれかの操作で終了できます。
- 「⑩戻る」を選択し、決定する
- エンジンスイッチを ACC または LOCK（OFF）にする
- 走行を開始する

マルチインフォメーション ディスプレイのメッセージ

各システムの異常など、お知らせしたい情報があると、メッセージが表示されます。また、メッセージの種類によっては、同時に室内／車外ブザーが鳴る場合があります。

- メッセージが表示されたときは、その指示にしたがってください。詳しくは、次のページの「**マルチインフォメーションディスプレイのメッセージ一覧**」をお読みください。また、その一覧に案内されている参照ページもあわせてお読みください。
- 表示されるメッセージの種類によっては、メーター内のマスターウォーニング（1）が同時に点滅する場合があります。

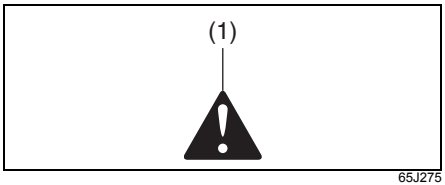

65J275

アドバイス

- メッセージの要因が解消されると、表示が消えます。
- メッセージの表示中に、別のメッセージが追加されると、割り込み表示されます。そのあとは、一定時間ごとに表示が切り替わります。
- メッセージが表示されているときに、インフォスイッチを長押しすると、もとの画面にもどります。ただし、メッセージの種類によっては、要因が解消されるまでは、ふたたび表示される場合があります。

■ マルチインフォメーションディスプレイのメッセージ一覧

お車のタイプにより内容が異なります。

● エンジンスイッチが ACC または LOCK（OFF）のとき

メッセージ	マスターウォーニング	ブザー音	原因（対処方法）
（※1）	消灯	なし	いずれかのドアが開いています。ドアを完全に閉めてください。 → **3-86ページ（半ドア警告灯）**
（※1）	消灯	なし	電源の状態がACCのときに、表示されます。 → **4-5ページ（電源の切替えのしかた）**
	消灯	なし	ブレーキペダルを踏んでいます。エンジンをかけるときは、エンジンスイッチを押してください。 → **4-9ページ（エンジンのかけかた）**
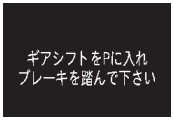	消灯	なし	セレクトレバーが P N 以外の位置でブレーキペダルを踏んで、エンジンスイッチを押しています。メッセージの指示にしたがってください。 → **4-9ページ（エンジンのかけかた）**
	消灯	なし	セレクトレバーが P 以外の位置になっています。メッセージの指示にしたがってください。 → **4-13ページ（エンジンスイッチをもどすときは）**
	点滅	●ポーン ●1回 ●室内ブザー	ハンドルロックに異常が考えられます。スズキサービス工場で点検を受けてください。 → **4-13ページ（エンジンスイッチをもどすときは）**

※1　印のメッセージは、要因が解消されない場合でも、一定時間がすぎると消えます。

メッセージ	マスターウォーニング	ブザー音	原因（対処方法）
	点滅	●ポーン ●1回 ●室内ブザー	キーレスプッシュスタートシステムに異常が考えられます。スズキサービス工場で点検を受けてください。 → **3-91ページ（セキュリティアラームインジケーター）**
 	点滅	●ポーン ●2回 ●室内ブザー	携帯リモコンが検知できない、またはリモコンの電池が切れている状態で、エンジンスイッチ操作をした。リモコンを車内の検知できる位置にするか、リモコンをエンジンスイッチに当ててください。 → **4-8ページ（車内の作動範囲）** → **4-9ページ（エンジンのかけかた）**
 	点滅	●ピー、ピー ●5回 ●車外ブザー そのあとに ●ポーン ●1回 ●室内ブザー	エンジンスイッチを ACC または ON にしたときは携帯リモコンを検知していたが、始動時に検知できなくなった。リモコンを車内の検知できる位置で、エンジンスイッチを操作してください。 → **4-8ページ（車内の作動範囲）** → **4-9ページ（エンジンのかけかた）**
	点滅	●ピー、ピー ●5回 ●車外ブザー	エンジンをかけた状態、またはエンジンスイッチが ACC または ON のときに、ドアのいずれかを開閉して、携帯リモコンが検知外（車外など）になった。リモコンを車内の検知できる位置にもどしてください。 → **4-7ページ（携帯リモコン車外持ち出し警告）**
	点滅	●ピーーー ●室内ブザー	ライトや車幅灯が点灯しています。これらを消してください。 → **3-127ページ（ライト消し忘れ警告ブザー）**

● エンジンスイッチが ON のとき

メッセージ	マスターウォーニング	ブザー音	原因（対処方法）
（停車中は※1）	点滅（走行中のみ）	（走行中のみ） ● ポーン ● 1回 ● 室内ブザー	いずれかのドアが閉まっていません。安全な場所に停車して、ドアを完全に閉めてください。 → **3-86ページ（半ドア警告灯）**
（※1）	消灯	なし	電源の状態が ON のときに、表示されます。 → **4-5ページ（電源の切替えのしかた）**
	点滅	● ピー、ピー ● 約95秒間 ● 室内ブザー	走行中に、前席の乗員がシートベルトを着用していません。安全な場所に停車して、ベルトを着用してください。 → **3-48ページ（シートベルト警告ブザー）**
	点滅	● ポーン ● 1回 ● 室内ブザー	ブレーキ液が不足しています。スズキサービス工場で点検を受けてください。 → **3-79ページ（ブレーキ警告灯）**
	点滅	● ピピピッ、ピピピッ、 ● 室内ブザー	走行中に、パーキングブレーキが解除されていません。安全な場所に停車してください。 → **4-15ページ（パーキングブレーキ解除忘れ警告ブザー）**
（※1）	消灯	● ポーン ● 1回 ● 室内ブザー	燃料の残量が少なくなっています。すみやかに給油してください。 → **3-81ページ（燃料残量警告灯）**
	消灯	なし	ブレーキペダルを踏んでいます。エンジンをかけるときは、エンジンスイッチを押してください。 → **4-9ページ（エンジンのかけかた）**

※1　印のメッセージは、要因が解消されない場合でも、一定時間がすぎると消えます。

メッセージ	マスターウォーニング	ブザー音	原因（対処方法）
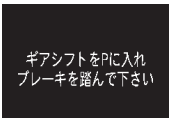	消灯	なし	セレクトレバーが P N 以外の位置でブレーキペダルを踏んで、エンジンスイッチを押しています。メッセージの指示にしたがってください。 → **4-9ページ（エンジンのかけかた）**
	点滅	●ポーン ●1回 ●室内ブザー	ハンドルロックに異常が考えられます。スズキサービス工場で点検を受けてください。 → **4-13ページ（エンジンスイッチをもどすときは）**
	点滅	●ポーン ●1回 ●室内ブザー	ハンドルロックが解除されていません。ハンドルを左右に回しながら、エンジンスイッチの操作をやり直してください。 → **4-3ページ（ハンドルロック未解除警告）**
	点滅	●ポーン ●1回 ●室内ブザー	CVT フルードの過熱が考えられます。安全な場所に停車して、アイドリング状態にしてください。 → **3-86ページ（トランスミッション警告灯）**
	点滅	●ポーン ●1回 ●室内ブザー	キーレスプッシュスタートシステムに異常が考えられます。スズキサービス工場で点検を受けてください。 → **3-91ページ（セキュリティアラームインジケーター）**
 （※1）	消灯	なし	携帯リモコンの電池切れが近いです。電池を交換してください。 → **6-10ページ（携帯リモコンの電池交換）**
 	点滅	●ピー、ピー、 ●5回 ●室内／車外ブザー ●ポーン ●1回 ●室内ブザー	携帯リモコンが検知できない、またはリモコンの電池が切れている状態で、エンジンスイッチ操作をした。リモコンを車内の検知できる位置にするか、リモコンをエンジンスイッチに当ててください。 → **4-7ページ（携帯リモコン車外持ち出し警告）** → **4-9ページ（エンジンのかけかた）**

※1　印のメッセージは、要因が解消されない場合でも、一定時間がすぎると消えます。

メッセージ	マスターウォーニング	ブザー音	原因（対処方法）
	消灯	なし	ボンネットが開いている、またはエンジン始動時ボンネットが完全に閉まっていなかったため、アイドリングストップできません。 → **4-61ページ（エンジン自動停止中はこんなことに気をつけて）** → **4-62ページ（スタンバイ条件）**
	消灯	なし	バッテリー内部温度が所定温度内にない、急な坂道、運転席ドアが開いている、または運転席シートベルトが外れているなどの理由によりアイドリングストップできません。 → **4-62ページ（スタンバイ条件）**
	消灯	なし	鉛バッテリーまたはリチウムイオンバッテリーを充電する必要があるため、アイドリングストップできません。 → **4-62ページ（スタンバイ条件）**
	消灯	なし	冷却水の温度が所定温度内にないため、アイドリングストップできません。 → **4-62ページ（スタンバイ条件）**
	消灯	なし	空調の設定温度と車内温度の差が大きくなった、または冷暖房機能が十分でなくなったため、アイドリングストップできません。 → **4-62ページ（スタンバイ条件）**
	消灯	なし	ハンドル操作によりアイドリングストップできません。 → **4-63ページ（エンジン自動停止の条件）**
	消灯	なし	次の状態のため、アイドリングストップできません。 ●ブレーキの踏み込みが弱い → **4-63ページ（エンジン自動停止の条件）**

メッセージ	マスターウォーニング	ブザー音	原因（対処方法）
	消灯	※2	自動停止中に次の状態になりました。エンジンを再始動してください。 ●ボンネットが開いたあと、完全に閉めた。 → **4-9ページ（エンジンのかけかた）**
	消灯	●ピー ●1回 ●室内ブザー	次の状態のため、まもなくエンジンが再始動します。 ●バッテリーの放電が進んだ ●時間経過 ●空調の設定温度と車内温度の差が大きくなった ●デフロスタースイッチを押した → **4-64ページ（エンジン自動再始動の条件）** また、エアコンによるアイドリングストップ時間の長さは設定により変更することができます。 → **3-114ページ（セッティングモード）**
	消灯	※2	ブレーキ倍力装置の負圧低下、車両の転がり出し、運転席ドアが開いた、または運転席シートベルトが外されたなどによりエンジンが再始動しました。 → **4-64ページ（エンジン自動再始動の条件）**
	点滅	●ポーン ●1回 ●室内ブザー	ESP のシステムに異常が考えられます。スズキサービス工場で点検を受けてください。 → **4-32ページ（ESP®装備車の取扱い）**
	点滅	●ポーン ●1回 ●室内ブザー	ヒルホールドコントロールのシステムに異常が考えられます。スズキサービス工場で点検を受けてください。 → **4-35ページ（ヒルホールドコントロール）**

※2　メッセージが表示される原因によりブザー音は異なります。**1-21ページ**の「**アイドリングストップシステム装備車のみ**」または**4-61ページ**の「**エンジン自動停止中はこんなことに気をつけて**」をお読みください。

メッセージ	マスターウォーニング	ブザー音	原因（対処方法）
	点滅	●ポーン ●1回 ●室内ブザー	このメッセージが表示されたら、スズキサービス工場で点検を受けてください。
	点滅	●ピピピピピ ●断続的 ●室内ブザー	ふらつき警報が作動しています。 → **4-52ページ（ふらつき警報）**
	点滅	●ピピピピピ ●断続的 ●室内ブザー	車線逸脱警報が作動しています。 → **4-50ページ（車線逸脱警報）**
	点滅	●ピピッ ●1回 ●室内ブザー	先行車発進お知らせ機能が作動しています。 → **4-53ページ（先行車発進お知らせ機能）**
	点滅	●ピピピピピ ●断続的 ●室内ブザー	誤発進抑制機能が作動しています。 → **4-48ページ（誤発進抑制機能）**
	点滅	なし	ステレオカメラの異常が考えられます。エンジンを再始動してもメッセージが表示される場合、スズキ販売店またはスズキ代理店にご連絡ください。 → **4-38ページ（ステレオカメラの一時停止・故障）**

ライトスイッチ

ライトの点灯・消灯

エンジンスイッチの位置に関係なく使用でき、ライトスイッチのツマミ（1）をまわすと次のように点灯・消灯します。

オートライトシステム非装備車

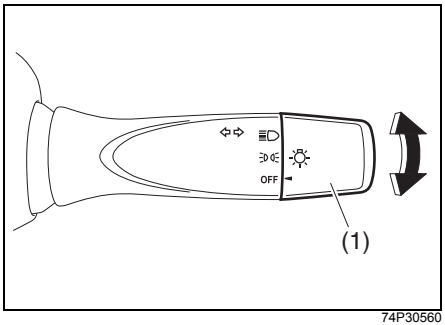

74P30560

オートライトシステム装備車

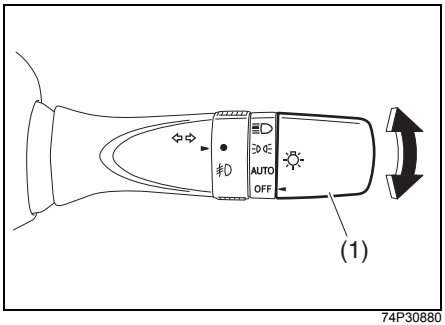

74P30880

ライトスイッチの位置	ヘッドライト（前照灯）	車幅灯、尾灯、番号灯
≡D	点灯	
≡D	消灯	点灯
AUTO	自動点灯・消灯（※）	
OFF	消灯	

※オートライトシステム（タイプ別装備）は、エンジンスイッチが ON のときだけ作動します。

注 記

エンジン停止中に、長時間点灯させないでください。鉛バッテリーがあがる原因となります。

アドバイス

ヘッドライトや車幅灯が点灯している間は、メーター内のライト点灯表示灯が点灯します。

→ **3-88ページ（ライト点灯表示灯）**

■ オートライトシステム

タイプ別装備

エンジンスイッチが ON のときに使用でき、車外の明るさに応じてヘッドライトや車幅灯が自動的に点灯･消灯します。エンジンスイッチを ACC または LOCK（OFF）にすると、自動的に消灯します。

- ライトスイッチのツマミを AUTO の位置にまわすと、次のように点灯・消灯します。

車外の明るさ	ヘッドライト（前照灯）		車幅灯、尾灯、番号灯
明るいとき	消灯		
薄暗いとき	消灯	点灯	
暗いとき	点灯		

注 記

AUTO 位置のままエンジンスイッチを ON にしていると、エンジンがかかっていなくても、車外が暗くなるとともにライトや車幅灯が点灯します。そのまま長時間点灯させると、鉛バッテリーがあがる原因となりますのでご注意ください。

アドバイス

オートライトセンサー（2）の上や周囲にものを置いたり、ガラスクリーナーなどを吹きかけたままにしたりしないでください。センサーの感度が低下し、正常に点灯・消灯しなくなります。

インパネ助手席側

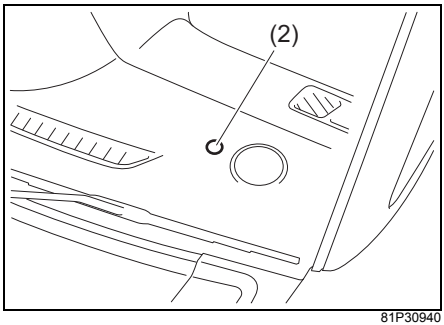

81P30940

■ LEDイルミネーション

タイプ別装備

フロントグリル内にあります。

- 車幅灯が点灯している間、点灯します。

ライト消し忘れ警告ブザー

ヘッドライトや車幅灯の消し忘れを防止するため、次のようなときに運転席ドアを開けると、室内ブザーが“ピーーー”と連続して鳴ります。

- エンジンスイッチを LOCK（OFF）にしたあとも、ライトや車幅灯が点灯している

ライトおよび車幅灯を消すと、室内ブザーは止まります。

ライトの上向き、下向きの切替え

ヘッドライトを上向き（ハイビーム）に切り替えると、遠くまで照らすことができます。

- ライトが点灯しているときに、レバー（3）を車の前方向に押すと上向きになります。もとの位置にもどすと、下向きになります。
- ライトスイッチの位置に関係なく、レバーを手前に引くと、引いている間、上向きにライトが点灯します。
- ライトを上向きにすると、メーター内のヘッドライト上向き（ハイビーム）表示灯が点灯します。

→ **3-88ページ（ヘッドライト上向き（ハイビーム）表示灯）**

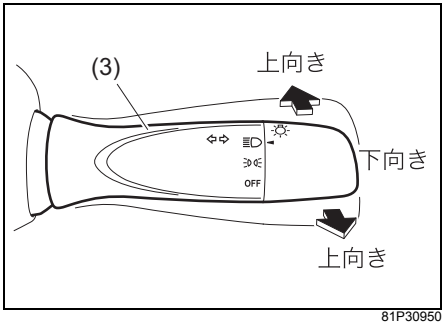

81P30950

- 上図のスイッチは代表例です。お車のタイプにより異なります。

アドバイス

対向車や先行車があるときは、ライトを下向きにしてください。

フォグランプスイッチ

タイプ別装備

ヘッドライトや車幅灯を点灯しているときに使用でき、雨や霧などで視界が悪いときに使用します。

- ライトスイッチのリング（1）をまわすとフォグランプが点灯し、メーター内のフォグランプ点灯表示灯が点灯します。

→ **3-95ページ（フォグランプ点灯表示灯）**

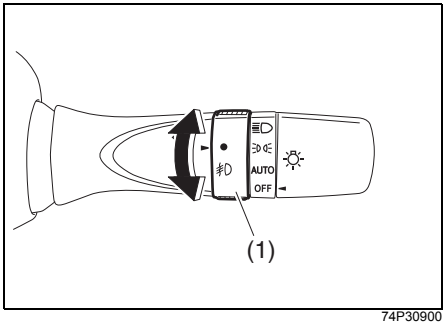

74P30900

注記

鉛バッテリー保護のため、視界が良くなったらすみやかにスイッチを切ってください。

光軸調整ダイヤル

タイプ別装備

ハロゲンヘッドライト装備車は、ライトを点灯して光軸調整ダイヤルをまわすと、ライトの光軸が調整できます。
荷物や同乗者を乗せてライトの光軸が上向きになると、対向車や先行車の迷惑となります。ダイヤルを操作して、光軸を下向きに調整してください。

- ダイヤル操作は、ライトが下向き（ロービーム）に点灯しているときに行なってください。ライトが上向き（ハイビーム）に点灯している、または点灯していないときは、光軸が適切に調整できているか判断できません。
- ダイヤルの目盛りは **0** ～ **5** まであり、光軸が11段階（0.5きざみ）に調整できます。
- ダイヤルの目盛りを大きくすると、光軸が下向きになります。

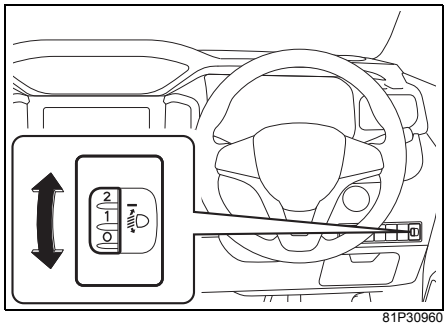

81P30960

- 荷物や同乗者の乗せかたによって変わりますが、次表の数値を参考に適切な位置に調整してください。

〈ダイヤル位置の目安〉

条件	ダイヤル位置
運転席のみ乗車	**0**
運転席および助手席に乗車	**0.5**
5名乗車	**2**
5名乗車で荷室満載	**2.5**
運転席のみ乗車で荷室満載	**3.5**

⚠警告

走行中はダイヤル操作をしないでください。操作に気を取られて、思わぬ事故につながるおそれがあります。

⚠注意

車検などで基本の光軸を調整するときは、ダイヤルを0の位置にしてください。0以外の位置で基本光軸を調整すると、ライトの光軸が基準より上向きになるなど、安全上問題となるおそれがあります。

アドバイス

- ダイヤルを操作すると、ライトの下向き（ロービーム）と上向き（ハイビーム）の光軸が同時に調整されます。
- ディスチャージヘッドライト装備車およびLEDヘッドライト装備車の場合、光軸が自動調整されます。
  → **3-83ページ（オートレベリング警告灯）**

方向指示器スイッチ

エンジンスイッチが ON のときに使用できます。

右折・左折をするとき

左折時：レバー（1）を押し上げます。
右折時：レバーを押し下げます。

- 同時に方向指示器とメーター内の方向指示器表示灯が点滅します。
- ハンドルをもとにもどすと、レバーが自動的にもどり、方向指示器と表示灯が消灯します。

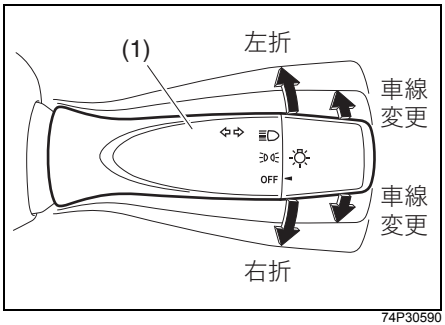

74P30590

- 上図のスイッチは代表例です。お車のタイプにより異なります。

アドバイス

ハンドルを切る角度が小さいと、レバーが自動的にもどらないことがあります。レバーを手でもどしてください。

車線変更をするとき

レバーを車線変更しようとする方向に軽く押さえます。

- 押さえている間だけ、方向指示器と表示灯が点滅します。

■ レーンチェンジ機能

操作したレバーをすぐにもどしても、方向指示器と表示灯が3回点滅します。

アドバイス

設定の切替え（カスタマイズ）をすると、以下の設定ができます。

- レーンチェンジ機能の「ON」、「OFF」
  → **3-102ページ（セッティングモード）**
  → **3-114ページ（セッティングモード）**

- 点滅回数の変更（1回～4回）
  - 設定の切替えについては、スズキ販売店またはスズキ代理店にご相談ください。

非常点滅表示灯スイッチ

エンジンスイッチの位置に関係なく使用できます。故障などでやむをえず路上駐車するときや非常時に使用します。

- スイッチを押すと、すべての方向指示器とメーター内の方向指示器表示灯が点滅します。
- もう一度押すと消灯します。

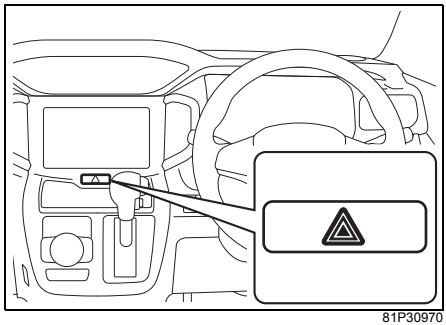

81P30970

注 記

エンジン停止中に長時間点滅させないでください。鉛バッテリーがあがる原因となります。

ワイパー／ウォッシャースイッチ

エンジンスイッチが ON のときに使用できます。

⚠注意

寒冷時は、ガラス面に吹きつけたウォッシャー液が凍結して、視界が悪くなることがあります。ガラス面をデフロスターで暖めてから、ウォッシャー液を噴射してください。
→ 5-25ページ（デフロスター）

注 記

- **ウインドーが乾いているときは、ウインドーをウォッシャー液で濡らしてからワイパーを動かしてください。空ぶきするとガラス面やワイパーブレード（ゴム部）に傷がつくおそれがあります。**
- **ワイパーブレードがガラスにはりついているときは、ワイパーを作動させないでください。ブレード部（ゴムの部分）が傷ついたり、ワイパーが故障したりするおそれがあります。**
- **ウォッシャー液が十分に出ないときは、ウォッシャースイッチを切ってください。ウォッシャーポンプが故障する原因となります。**

■ ワイパーが作動中に停止したときは

積雪などでワイパーに大きな負荷がかかる状態が続きワイパーモーターの温度があがると、モーターを保護するためにブレーカーが作動してワイパーが停止します。次の手順で対処してください。

1 安全な場所に停車し、エンジンスイッチをACCまたはLOCK(OFF)にします。

2 ワイパースイッチをOFFにします。

3 ワイパーの作動をさまたげる積雪などの障害物を取り除きます。

4 しばらくしてモーターの温度が下がると、ブレーカーが自動復帰してワイパーの使用が可能となります。

- しばらく待ってもワイパーが使用できない場合は、別の原因が考えられます。スズキサービス工場で点検を受けてください。

フロントワイパースイッチ

レバー（1）を上下に操作します。

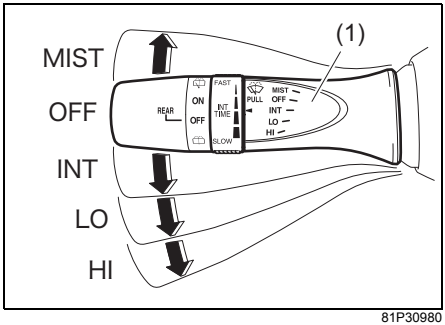

81P30980

MIST	レバーを押し上げている間作動
OFF	停止
INT	間欠作動
LO	低速作動
HI	高速作動

■ 間欠ワイパーの時間調節のしかた

INT のときにリング（2）をまわすと、作動間隔を調節できます。

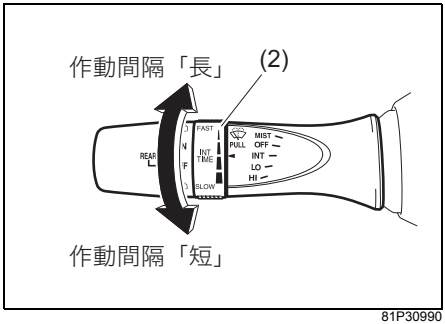

81P30990

フロントウォッシャースイッチ

レバー(1)を手前に引くと、ウォッシャー液が噴射されワイパーが数回動きます。

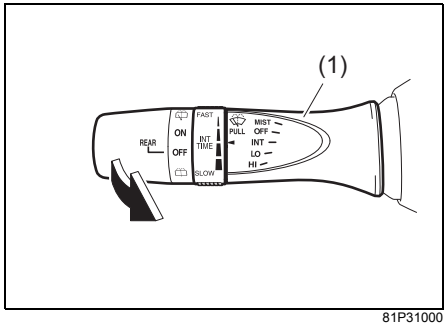

81P31000

リヤワイパースイッチ

ツマミ（3）をまわします。

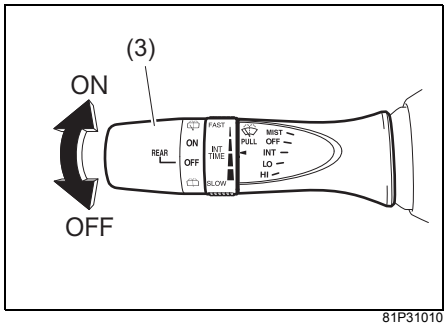

81P31010

ON	作動
OFF	停止

リヤウォッシャースイッチ

- 図の ⬆ 方向にツマミ（3）をまわし、ON の上にある （ウォッシャー）にあわせるとウォッシャー液が噴射し、同時にリヤワイパーも連動して動きます。ツマミから手を離すと ON にもどります。
- 図の⬇方向にツマミ(3)をまわし、OFFの下にある （ウォッシャー）にあわせるとウォッシャー液が噴射します。ツマミから手を離すとOFFにもどります。

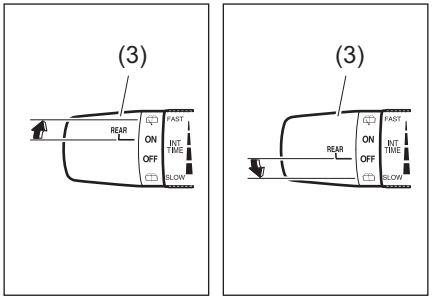

81P31020

ホーンスイッチ

エンジンスイッチの位置に関係なく使用できます。ハンドルのホーンマークがついている部分を押すと、ホーンが鳴ります。

51K0187

リヤデフォッガースイッチ

エンジン回転中、またはアイドリングストップシステム装備車のエンジン自動停止中に使用でき、バックウインドーガラスの内側のくもりを取ります。

→ **4-58ページ（アイドリングストップシステム）**

- スイッチを押すとバックウインドーガラスが暖められて、スイッチ内の表示灯（1）が点灯します。
  もう一度押すとスイッチが切れます。
- ドアミラーヒーター装備車では、同時にドアミラーも暖められ、ミラーについたくもりを取ります。

→ **3-35ページ（ドアミラーヒータースイッチ）**

- 約15分連続で使用すると、自動的にスイッチが切れます。
- 使用中にエンジンスイッチを ACC または LOCK（OFF）にすると、エンジンを再始動しても自動的にスイッチは入りません。

マニュアルエアコン装備車

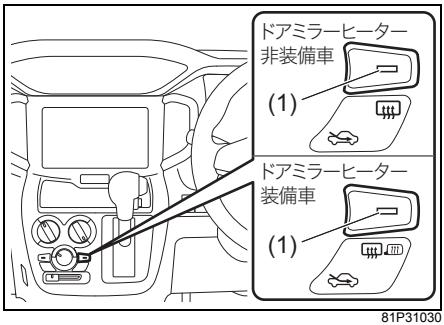

81P31030

オートエアコン装備車

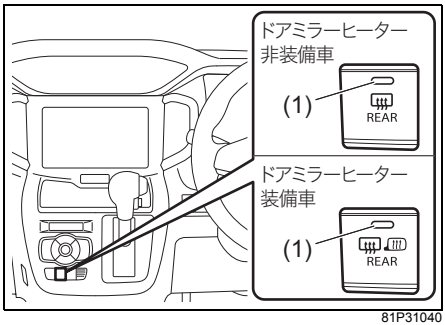

81P31040

注記

●鉛バッテリー保護のため、くもりが取れたらすみやかにスイッチを切ってください。また、雪を溶かしたり、雨水を乾燥させたりする目的で使用しないでください。

●バックウインドーガラスの室内側をふくときは、熱線や端子を傷つけないように、水を含ませたやわらかい布で熱線に沿ってふいてください。

アドバイス

エンジン停止中はスイッチが入りません。（アイドリングストップシステム装備車のエンジン自動停止中を除く）

MEMO

4. 運転するときは

● **エンジン始動・停止**
エンジンスイッチの各位置のはたらき ····· 4-2
イモビライザーシステム ····· 4-3
キーレスプッシュスタートシステム ····· 4-4
エンジンのかけかた ····· 4-9
エンジンの止めかた ····· 4-12

● **パーキングブレーキ**
パーキングブレーキの操作 ····· 4-14

● **オートマチック車**
セレクトレバーの操作 ····· 4-16
オートマチック車の特性 ····· 4-19
オートマチック車を運転するとき ····· 4-19
オートマチック車の運転のしかた ····· 4-21

● **クルーズコントロールシステム**
クルーズコントロールシステム ····· 4-25

● **ABS**
ABS装備車の取扱い ····· 4-28

● **ESP®**
ESP®装備車の取扱い ····· 4-32
ヒルホールドコントロール ····· 4-35

● **運転支援機能**
運転支援機能 ····· 4-36

● **マイルドハイブリッド**
マイルドハイブリッド ····· 4-55

● **アイドリングストップシステム**
アイドリングストップシステム ····· 4-58

エンジンスイッチの各位置のはたらき

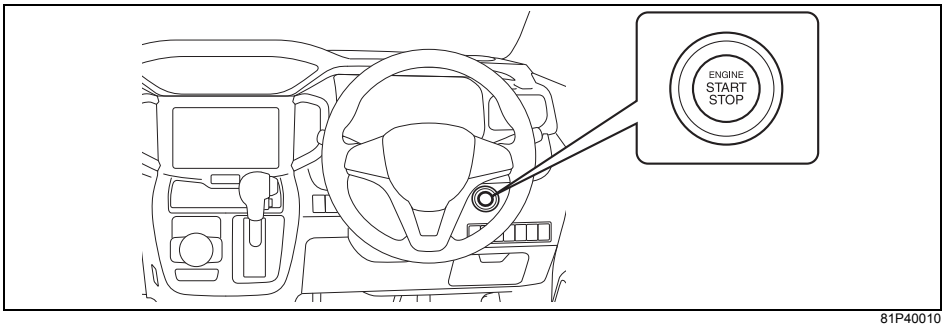

81P40010

エンジンスイッチの位置(※1)	エンジンの状態	はたらき
LOCK (OFF)	停止	駐車するときの位置です。エンジンスイッチをLOCK（OFF）にもどして、いずれかのドアを開閉すると、ハンドルロックがかかります。
ACC	停止	エンジンをかけずにドアミラーやオーディオまたはナビゲーション、アクセサリーソケットなどの電装品（タイプ別装備）を使用するときの位置です。
ON	停止	エンジンをかけずにパワーウインドーやワイパーなどの電装品を使用するときの位置です。メーターが点灯します。
	回転中	すべての電装品が使えます。通常運転中の状態です。
START	始動	携帯リモコンを所持してセレクトレバーをPに入れ、ブレーキを踏んでエンジンスイッチを押すと、自動的に始動します。

（※1）エンジンスイッチ位置の切替えについては、**4-4ページ**の「**キーレスプッシュスタートシステム**」をお読みください。

- メーターのタイプ（A タイプ、B タイプ、C タイプ）によって、エンジンスイッチの各位置のはたらきに関する表示方法が異なります。
  → **3-77ページ（メーターの見かた）**
  → **3-118ページ（マルチインフォメーションディスプレイのメッセージ）**

注 記

エンジンを止めているときは、エンジンスイッチを ACC または ON にしたままにしないでください。また、その状態で長時間ナビゲーション、またはオーディオなどを使用しないでください。鉛バッテリーがあがる原因となります。

アドバイス

- ハンドルロックは通常、エンジンスイッチを LOCK（OFF）から ACC または ON にしたときに解除されます。
- 強い電波やノイズの影響を受けると、メーター内のプッシュ表示灯の点滅、またはメッセージが表示され、電源の切替えやエンジンの始動ができない場合があります。

ハンドルロックが解除できないときは

エンジンの始動ができません。ハンドルを左右に軽く動かしながら、エンジンスイッチを押してください。

64L40180

■ ハンドルロック未解除警告

タイプ別装備

エンジンスイッチが ON のときに、ハンドルロックが未解除の場合、メーター内のマルチインフォメーションディスプレイにメッセージが表示されます。

→ **3-118ページ（マルチインフォメーションディスプレイのメッセージ）**

イモビライザーシステム

イモビライザーシステムは盗難防止のため、携帯リモコンが電波で車両と通信することによって、あらかじめ登録されたリモコン以外ではエンジンを始動できないようにするシステムです。

イモビライザー警告灯

64L30690

メーター内にあります。

→ **1-10ページ（警告灯）**

- エンジンの始動が可能な場合は、エンジンをかけるときに、約２秒間点灯したあと消灯します。点滅または約５秒間点灯すると、エンジンがかからない場合があります。携帯リモコンの場所を確認し、エンジンスイッチを LOCK（OFF）にもどしてから、操作をやり直してください。

→ **4-10ページ（プッシュ表示灯が点滅してエンジンがかからないときは）**
→ **4-11ページ（⚠（マスターウォーニング）が点滅してエンジンがかからないときは）**

- 携帯リモコン車外持ち出し警告が作動したときにも点滅します。
  → **4-7ページ（携帯リモコン車外持ち出し警告）**

アドバイス

点灯または点滅すると、メーターのタイプによっては、マルチインフォメーションディスプレイにメッセージが表示される場合があります。
→ **3-118 ページ（マルチインフォメーションディスプレイのメッセージ）**

キーレスプッシュスタートシステム

所持している携帯リモコンが「**車内の作動範囲**」（**4-8 ページ**参照）に入っていると、エンジンスイッチによる始動および電源の切替えが可能となります。
また、そのほかに次の機能があります。

- キーレスエントリー
  → **3-9ページ（キーレスエントリー）**
- リクエストスイッチによるドアの施錠・解錠
  → **3-11ページ（携帯リモコン）**
- イモビライザー（車両盗難防止装置）
  → **4-3ページ（イモビライザーシステム）**

キーレスプッシュスタートシステムの表示灯

■ ACC表示灯

82K097

メーター内にあります。

- エンジンスイッチが ACC 位置にあると点灯します。
  → **1-13ページ（表示灯）**
  → **4-5ページ（電源の切替えのしかた）**

■ IG ON表示灯

82K098

メーター内にあります。

- エンジン停止状態で、エンジンスイッチが ON 位置にあると点灯します。
  → **1-13ページ（表示灯）**
  → **4-5ページ（電源の切替えのしかた）**

■ プッシュ表示灯

82K174

メーター内にあります。

- ブレーキペダルを踏んで点灯したときは、通常エンジンの始動が可能です。ただし、始動できず点滅したときは、**4-10 ページ**の「**プッシュ表示灯が点滅してエンジンがかからないときは**」をお読みください。
- ブレーキペダルを踏まずにエンジンスイッチを押して点滅したときは、**4-6 ページ**の「**プッシュ表示灯が点滅して電源が切り替わらないときは**」をお読みください。

エンジンスイッチ照明

- 運転席ドアを開けると点灯します。運転席ドアを閉めると約 15 秒間点灯し、徐々に減光しながら消灯します。
- ヘッドライトや車幅灯が点灯している間、点灯します。ライトを消すと消灯します。

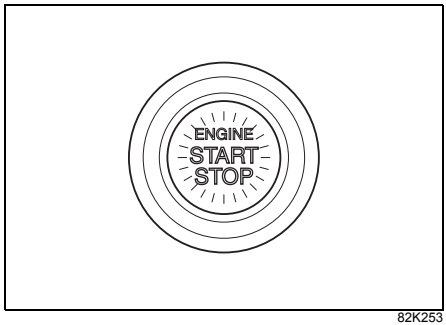

82K253

アドバイス

鉛バッテリー保護のため、次の条件をすべてみたすと、自動的に消灯します。(バッテリーセーバー機能)

- ヘッドライトや車幅灯が消灯
- 運転席ドアを開けたまま約 15 分が経過

電源の切替えのしかた

エンジンをかけずに電装品の使用やメーターの確認をしたいときは、次のようにしてエンジンスイッチの位置を切り替えます。

なお、この切替えのことを「**電源の切替え**」といいます。

- メーターのタイプによっては、電源の切替え時にマルチインフォメーションディスプレイにメッセージが表示されます。
  → **3-118 ページ（マルチインフォメーションディスプレイのメッセージ）**

1 携帯リモコンを所持して運転席にすわります。

2 ブレーキペダルを踏まずにエンジンスイッチ（1）を押します。

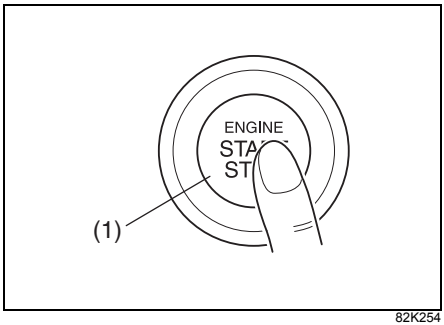

82K254

●押すごとに次のようにエンジンスイッチの位置が切り替わります。

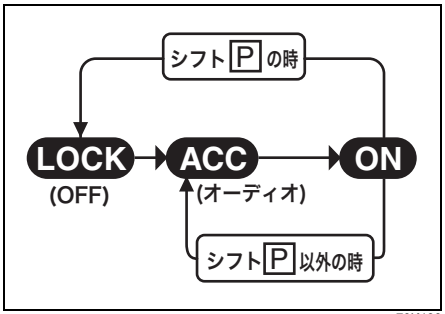

70K130

4

アドバイス

●セレクトレバーがPレンジ以外に入っていると、LOCK（OFF）にはもどせません。
●セレクトレバーの故障などで、エンジンスイッチをLOCK（OFF）にもどせないことがあります。
→ **4-13ページ（エンジンスイッチをもどすときは）**

■ プッシュ表示灯 が点滅して電源が切り替わらないときは

Aタイプのメーター

携帯リモコンが「**車内の作動範囲**」（**4-8ページ**参照）で検知されていないことが考えられます。運転者は携帯リモコンを身につけ、メーター内のプッシュ表示灯 の消灯後、操作をやり直してください。それでも切り替わらないときは、携帯リモコンの電池切れのおそれがあります。次の手順で切り替えてください。

1 ブレーキペダルを踏まずにエンジンスイッチ（1）を押します。

2 メーター内のプッシュ表示灯 が点滅している約10秒以内に、携帯リモコン（2）の先端（ロックスイッチ側）をエンジンスイッチに約2秒間当てます。

●プッシュ表示灯 の点滅中に、イモビライザー警告灯が約5秒間点灯します。

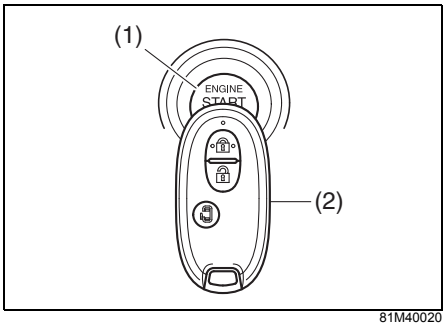

81M40020

●上図の携帯リモコンは代表例です。お車のタイプにより異なります。

※前記の手順を行なっても切り替わらないときは、鉛バッテリーあがりなどの別の原因が考えられます。スズキ販売店またはスズキ代理店にご連絡ください。

アドバイス

●設定の切替え（カスタマイズ）をすると、携帯リモコン検出範囲外警告ブザー（室内ブザー）を1回鳴らすことができます。設定の切替えについては、スズキ販売店またはスズキ代理店にご相談ください。
●携帯リモコンの電池切れが近いと、エンジンスイッチをONにしたときに、メーター内の携帯リモコン電池消耗警告灯が約15秒間点灯します。
→ **3-13ページ（携帯リモコン電池消耗警告表示）**
→ **6-10ページ（携帯リモコンの電池交換）**

■ ⚠（マスターウォーニング）が点滅して電源が切り替わらないときは

Bタイプ、Cタイプのメーター

携帯リモコンが「**車内の作動範囲**」（**4-8ページ**参照）で検知されていないことが考えられます。運転者は携帯リモコンを身につけ、操作をやり直してください。それでも切り替わらないときは、携帯リモコンの電池切れのおそれがあります。次の手順で切り替えてください。

1 ブレーキペダルを踏まずにエンジンスイッチ（1）を押します。

2 メーター内の ⚠（マスターウォーニング）が点滅している約10秒以内に、携帯リモコン(2)の先端(ロックスイッチ側)をエンジンスイッチに約2秒間当てます。

- ⚠（マスターウォーニング）の点滅中に、イモビライザー警告灯が約5秒間点灯します。

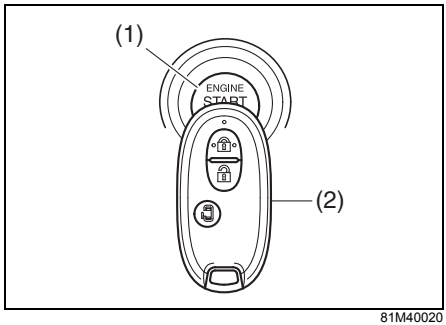

81M40020

- 上図の携帯リモコンは代表例です。お車のタイプにより異なります。

※前記の手順を行なっても切り替わらないときは、鉛バッテリーあがりなどの別の原因が考えられます。スズキ販売店またはスズキ代理店にご連絡ください。

アドバイス

- 設定の切替え（カスタマイズ）をすると、携帯リモコン検出範囲外警告ブザー（室内ブザー）を1回鳴らすことができます。設定の切替えについては、スズキ販売店またはスズキ代理店にご相談ください。
- 携帯リモコンの電池切れが近いと、エンジンスイッチを ON にしたときに、マルチインフォメーションディスプレイにメッセージが表示されます。
  → **3-13 ページ（携帯リモコン電池消耗警告表示）**
  → **6-10ページ（携帯リモコンの電池交換）**

携帯リモコン車外持ち出し警告

次のような場合、室内／車外ブザーが約2秒間断続的に鳴るとともに、メーター内のイモビライザー警告灯が点滅し、携帯リモコンの車外持ち出しを警告します。

- エンジン回転中、またはエンジンスイッチが ACC または ON 位置にある状態で、いずれかのドアを開け、そのあとすべてのドアを閉めたときに携帯リモコンが車内にない場合

● エンジンスイッチが ACC または ON 位置にある状態で、エンジンを始動しようとしたときに携帯リモコンが車内にない場合

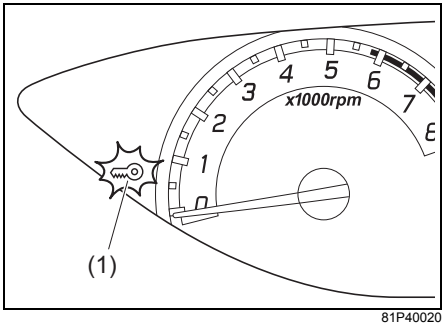

81P40020

(1) イモビライザー警告灯(点滅)

● 上図のメーターは代表例です。お車のタイプにより異なります。

警告が作動したときは、すみやかに携帯リモコンを車内にもどしてください。

● 警告の作動中は、エンジンの再始動ができません。
● イモビライザー警告灯の点滅は、通常、携帯リモコンが車内にもどってきてから少しすると消灯します。消灯しない場合は、一度エンジンスイッチを LOCK (OFF) にもどしてから再操作してください。

アドバイス

携帯リモコンは運転者が所持し、管理してください。

エンジン始動／電源切替え／携帯リモコン車外持ち出し警告の作動範囲（車内）

「**車内の作動範囲**」(1) は、インパネの上や荷室などを除く車室内です。

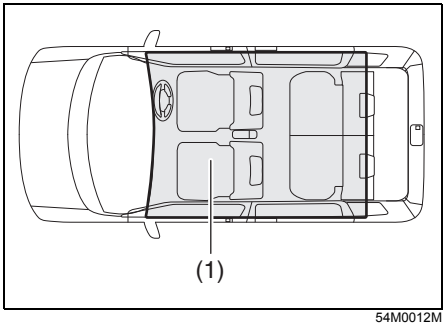

54M0012M

アドバイス

●「**車内の作動範囲**」に携帯リモコンがあっても、次のような状況にあるとリモコンが検知されず、エンジン始動や電源切替えができない場合があります。また、携帯リモコン車外持ち出し警告が作動する場合があります。
- 携帯リモコンの電池が消耗している
- 携帯リモコンが強い電波やノイズの影響を受けている
- 携帯リモコンが金属製のものと接していたり、覆われたりしている
- 携帯リモコンが奥まったところや収納スペースなどにある
  → **5-10ページ (インパネ収納スペース)**
  → **5-13ページ (ドリンクホルダー)**
  → **5-15ページ (そのほかの装備)**
- 携帯リモコンがメーターの手前やサンバイザー、床にある

●「**車内の作動範囲**」に携帯リモコンがなくても、次のような状況にあるとリモコンが検知され、エンジン始動や電源切替えができる場合があります。また、携帯リモコン車外持ち出し警告が作動しない場合があります。
- 車外に携帯リモコンがあっても、ドアに近づきすぎている
- 携帯リモコンがインパネの上や荷室にある

エンジンのかけかた

2-12 ページの「**エンジンをかけるときは**」もあわせてお読みください。

Aタイプのメーター装備車

1 パーキングブレーキ（1）がしっかりかかっていることを確認します。

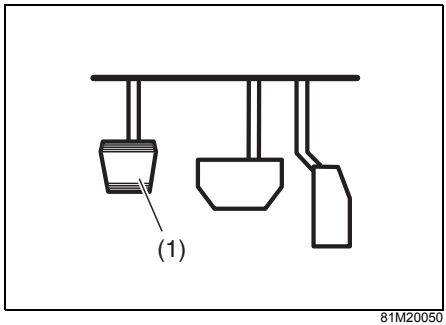

81M20050

2 セレクトレバーが P になっていることを確認します。

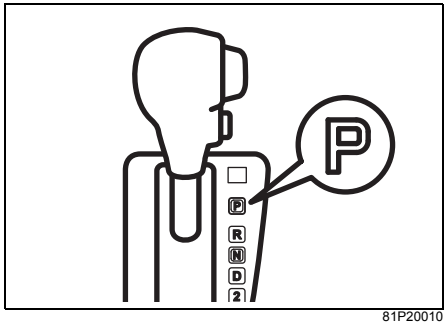

81P20010

3 右足でブレーキペダル（2）をしっかり踏み続けます。

- アクセルペダル（3）は踏まないでください。

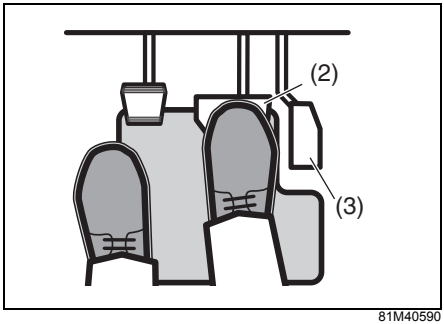

81M40590

4 メーター内のプッシュ表示灯 が点灯したら、エンジンスイッチ（4）を押します。エンジンがかかったら、スターターは自動的に停止します。

- エンジンがかからなくても、スターターはしばらくすると自動的に停止します。自動停止後またはシステム異常時は、エンジンスイッチを押している間だけ、スターターがまわります。

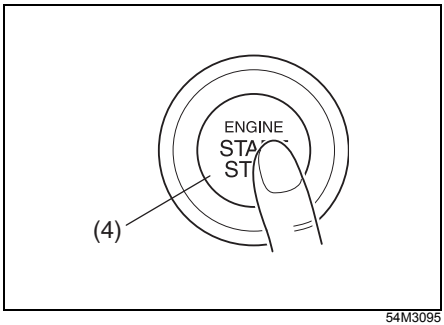

54M3095

アドバイス

- ヘッドライトやエアコンなどのスイッチを切った方が、エンジンはかかりやすくなります。
- ハンドルロックが解除できなくて、エンジンの始動ができない場合があります。
  → **4-3ページ（ハンドルロックが解除できないときは）**

■ プッシュ表示灯 が点滅してエンジンがかからないときは

携帯リモコンが「**車内の作動範囲**」（**4-8 ページ**参照）で検知されていないことが考えられます。運転者は携帯リモコンを身につけ、メーター内のプッシュ表示灯 の消灯後、操作をやり直してください。それでもエンジンがかからないときは、携帯リモコンの電池切れのおそれがあります。次の手順を行なってください。

1 セレクトレバーが P に入っていることを再確認し、ブレーキペダルをしっかり踏み続けます。

2 メーター内のプッシュ表示灯 が点灯したら、エンジンスイッチ（1）を押します。

3 メーター内のプッシュ表示灯 が点滅している約 10 秒以内に、携帯リモコン（2）の先端（ロックスイッチ側）をエンジンスイッチに約2秒間当てます。

- プッシュ表示灯 の点滅中に、イモビライザー警告灯が約 5 秒間点灯します。

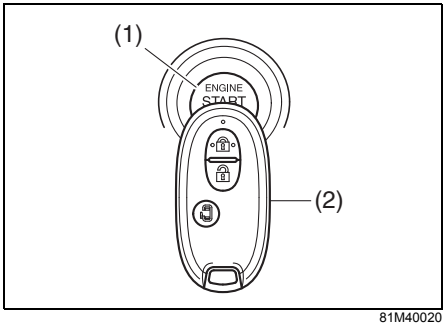

81M40020

- 上図の携帯リモコンは代表例です。お車のタイプにより異なります。

※前記の手順を行なってもエンジンがかからないときは、鉛バッテリーあがりなどの別の原因が考えられます。スズキ販売店またはスズキ代理店にご連絡ください。

アドバイス

- 設定の切替え（カスタマイズ）をすると、携帯リモコン検出範囲外警告ブザー（室内ブザー）を1回鳴らすことができます。設定の切替えについては、スズキ販売店またはスズキ代理店にご相談ください。
- 携帯リモコンの電池切れが近いと、エンジンスイッチを ON にしたときに、メーター内の携帯リモコン電池消耗警告灯が約15秒間点灯します。
  → **3-13 ページ（携帯リモコン電池消耗警告表示）**
  → **6-10ページ（携帯リモコンの電池交換）**

Bタイプ、Cタイプのメーター装備車

1 、2 、3 は、Aタイプのメーター装備車と同じ操作です。

4 メーター内のマルチインフォメーションディスプレイに「スタートスイッチを押して下さい」が表示されたらエンジンスイッチ（1）を押します。エンジンがかかったら、スターターは自動的に停止します。

- エンジンがかからなくても、スターターはしばらくすると自動的に停止します。自動停止後またはシステム異常時は、エンジンスイッチを押している間だけ、スターターがまわります。

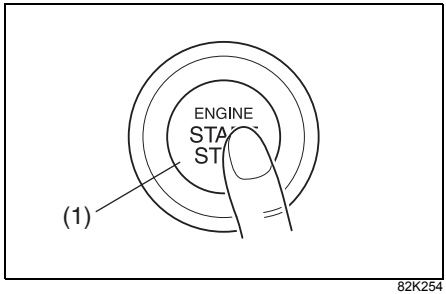

82K254

■ ⚠（マスターウォーニング）が点滅してエンジンがかからないときは

携帯リモコンが「**車内の作動範囲**」（**4-8ページ**参照）で検知されていないことが考えられます。運転者は携帯リモコンを身につけ、操作をやり直してください。それでもエンジンがかからないときは、携帯リモコンの電池切れのおそれがあります。次の手順を行なってください。

1 セレクトレバーが P に入っていることを再確認し、ブレーキペダルをしっかり踏み続けます。

2 メーター内のマルチインフォメーションディスプレイに「スタートスイッチを押して下さい」が表示されたらエンジンスイッチ（1）を押します。

3 メーター内の ⚠（マスターウォーニング）が点滅している約 10 秒以内に、携帯リモコン（2）の先端（ロックスイッチ側）をエンジンスイッチに約2秒間当てます。

- ⚠（マスターウォーニング）の点滅中に、イモビライザー警告灯が約5秒間点灯します。

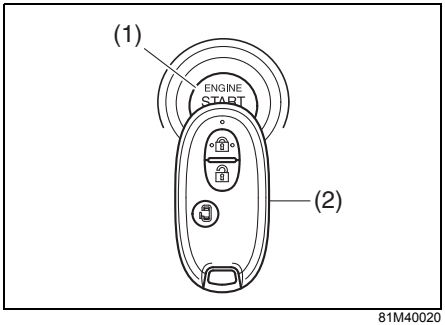

81M40020

- 上図の携帯リモコンは代表例です。お車のタイプにより異なります。

※前記の手順を行なってもエンジンがかからないときは、鉛バッテリーあがりなどの別の原因が考えられます。スズキ販売店またはスズキ代理店にご連絡ください。

アドバイス

- 設定の切替え（カスタマイズ）をすると、携帯リモコン検出範囲外警告ブザー（室内ブザー）を1回鳴らすことができます。設定の切替えについては、スズキ販売店またはスズキ代理店にご相談ください。
- 携帯リモコンの電池切れが近いと、エンジンスイッチを ON にしたときに、メーター内のマルチインフォメーションディスプレイにメッセージが表示されます。
  → **3-13 ページ（携帯リモコン電池消耗警告表示）**
  → **6-10ページ（携帯リモコンの電池交換）**

エンジンの止めかた

エンジンを止めるときは

⚠ 警告

緊急時以外は、走行中にエンジンを止めないでください。

- **ブレーキ倍力装置が働かないため、ブレーキペダルを踏むときに強い力が必要になります。**
- **パワーステアリング装置が働かないため、ハンドルが重くなります。**
- **次の機能が作動しません。**
  - **ABS**
  - **ESP®**
  - **誤発進抑制機能（タイプ別装備）**
  - **デュアルカメラブレーキサポート（DCBS）（タイプ別装備）**
  - **エマージェンシーストップシグナル（ESS）（タイプ別装備）**

注 記

走行中にエンジンを止めると、オートマチックトランスミッションが損傷するおそれがあります。

車両の状態	エンジン停止方法
停車中	エンジンスイッチを押す
走行中（緊急時）	エンジンスイッチを3連打以上、または2秒以上長押しする

- 停車中にエンジンを停止できないときは、エンジンスイッチを3連打以上、または 2 秒以上長押ししてください。この場合、システムの異常が考えられますので、スズキサービス工場で点検を受けてください。

エンジンスイッチをもどすときは

1 セレクトレバーを P に入れ、セレクトレバーのボタンから手を離します。
→ **4-16ページ（セレクトレバーの操作）**

2 エンジンスイッチを押して LOCK（OFF）にもどします。

アドバイス

メーターのタイプによっては、エンジンスイッチをもどすときに、マルチインフォメーションディスプレイにメッセージが表示される場合があります。
→ **3-118 ページ（マルチインフォメーションディスプレイのメッセージ）**

- エンジンスイッチを LOCK（OFF）にもどしていずれかのドアを開閉すると、ハンドルロックがかかります。
- 誤操作防止のため、次のようなときはエンジンスイッチを LOCK（OFF）にもどせません。
  - セレクトレバーの位置が P 以外
  - セレクトレバーの位置が P に入っていても、セレクトレバーのボタンを押しているとき

→ **4-24ページ（駐車）**

- セレクトレバーの故障などで、エンジンスイッチを LOCK（OFF）にもどせないことがあります。スズキサービス工場で点検を受けてください。なお、点検前には次の作業をしてください。
  - 盗難を防ぐため、キー操作にてドアを施錠してください。（リクエストスイッチやキーレスエントリーでは施錠できません）
  - 鉛バッテリーあがりを防ぐため、バッテリーのマイナス端子を外してください。（10 mm スパナなどの市販工具が必要です）

■ エンジンスイッチもどし忘れ警告ブザー

エンジンスイッチのもどし忘れを防止するためのブザーです。

- エンジンスイッチを ACC にしたまま運転席ドアを開けると、室内ブザーが“ピー、ピー、”と断続的に鳴ります。
- セレクトレバーを P に入れ、セレクトレバーのボタンから手を離します。エンジンスイッチを2回押して LOCK（OFF）にもどすと、室内ブザーが止まります。

LOCK（OFF）にもどさないと、リクエストスイッチや携帯リモコンでドアが施錠できません。

■ ハンドルロック未作動警告ブザー

故障などで、エンジンスイッチを LOCK（OFF）にもどして、いずれかのドアを開閉してもハンドルがロックされない場合、運転席ドアを開けると、室内ブザーが“ピッ、ピッ、”と断続的に鳴ります。スズキサービス工場で点検を受けてください。

パーキングブレーキの操作

パーキングブレーキは後輪にかかります。駐車するときはパーキングブレーキをしっかりとかけてください。

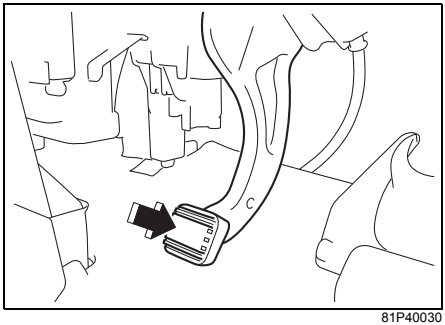

81P40030

⚠警告

パーキングブレーキを解除したときは、メーター内のブレーキ警告灯が消灯しているか確認してください。万一、パーキングブレーキをかけたまま走行した場合、ブレーキ装置が過熱してブレーキが効かなくなるおそれがあります。

→ 3-79ページ（ブレーキ警告灯）

⚠注意

パーキングブレーキをかけると、ヒルホールドコントロールが作動しません。

→ 4-35ページ（ヒルホールドコントロール）

駐車するときは

右足でブレーキペダルを踏みながら、左足でパーキングブレーキペダルをいっぱいまで踏み込みます。

- パーキングブレーキをかけるときは、確実にブレーキが効くまで一気に踏み込んでください。
- 一気に踏み込まないで途中でペダルから足を離してしまったときは、一度解除してから、同じ手順で再度踏み込んでください。

⚠警告

●走行中は、パーキングブレーキペダルを踏まないでください。急ブレーキをかけた状態になり、事故を起こすおそれがあります。
●走行中は、パーキングブレーキペダルに足を乗せないでください。カーブを曲がるときなどに足に力がかかり、踏み込んでしまうおそれがあります。

⚠注意

●パーキングブレーキの効きを強くしようとして、2度踏みをしないでください。2度踏みをすると、ペダルがもどってパーキングブレーキが解除されます。
●パーキングブレーキを解除するときは、右足でブレーキペダルを踏んでください。

■ パーキングブレーキをさらに強く効かせたいときは

1 右足でブレーキペダルを強く踏んだままにします。

2 左足でパーキングブレーキを踏んで解除してから、再度踏み込みます。

解除するときは

- 右足でブレーキペダルを踏みながら、左足でパーキングブレーキペダルをカチッと音がするまで踏み、ゆっくりと離します。
- 坂道発進するときは、左足でパーキングブレーキペダルをカチッと音がするまで踏んでおき、右足でアクセルペダルを慎重に踏み、車が動き出す感触を確認しながらパーキングブレーキペダルをゆっくりともどしてください。

■ パーキングブレーキ解除忘れ警告ブザー

パーキングブレーキを解除し忘れたまま走行すると、室内ブザーが“ピピピッ、ピピピッ”と鳴り続けます。

- 警告ブザーの作動中は、メーター内のマルチインフォメーションディスプレイにメッセージが表示されます。

⚠警告

警告ブザーが鳴ったときは、ただちに安全な場所に停車し、パーキングブレーキを解除してください。走行中の解除は、操作に気を取られて思わぬ事故を起こすおそれがあります。

セレクトレバーの操作

※本書で「オートマチック車」と記載されている場合、「CVT車」を示しています。

セレクトレバーの各位置のはたらき

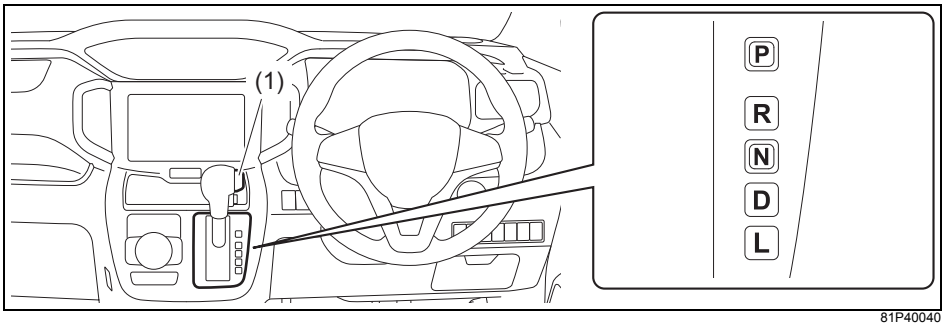

81P40040

(1) ボタン

P パーキング	駐車するとき、エンジンを始動・停止するときの位置 ●駆動輪（前輪）が固定されます。
R リバース	車を後退させるときの位置 ●室内で警告ブザーが鳴り、運転者にセレクトレバーが R に入っていることを知らせます。
N ニュートラル	エンジンの動力が伝わらない状態の位置 ●エンジンを始動できますが、安全のため P の位置で始動してください。
D ドライブ	通常走行の位置 ●車の速度とアクセルペダルの踏み込み量により、自動的に変速され走行できます。
L ロー	強力なエンジンブレーキを効かせるときなどの位置 ●急な下り坂を走行するときなどに使用します。

セレクトレバーの動かしかた

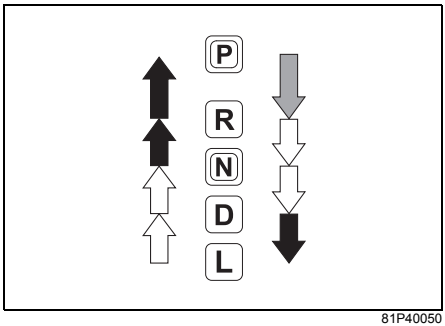

81P40050

⇩	ブレーキペダルを踏み、ボタンを押したままセレクトレバーを動かします。
⇧ ⇩	ボタンを押さずにセレクトレバーを動かします。
⬆ ⬇	ボタンを押したままセレクトレバーを動かします。

注 記

完全に停車させてから、セレクトレバーを R に入れてください。車が動いていると、トランスミッションが故障する原因となります。なお、トランスミッション保護のため、前進車速が約10 km/h以上のときは変速されません。(ニュートラルのまま)

アドバイス

⇧⇩ の操作は、セレクトレバーのボタンを押さない習慣をつけてください。常にボタンを押して操作していると、間違って P R L へ入れてしまうおそれがあります。

■ シフトロックシステム

発進するときなどに、セレクトレバーの誤操作を防ぐシステムです。

- エンジンスイッチが ON でブレーキペダルを踏んでいるときだけ、セレクトレバーを P からほかの位置に動かせます。
- エンジンスイッチが ACC または LOCK (OFF) のときは、ブレーキペダルを踏んでいても、セレクトレバーを P からほかの位置に動かせません。
- セレクトレバーのボタンを押してから、ブレーキペダルを踏まないでください。シフトロックが解除されないことがあります。
- 万一、エンジンスイッチを ON にして、ブレーキペダルを踏んでもセレクトレバーを P からほかの位置へ動かせない場合、次のページの手順でシフトロックを解除してください。
  この場合は、シフトロックシステムなどの故障が考えられます。ただちにスズキサービス工場で点検を受けてください。

⚠ 警告

セレクトレバー可動部に飲み物などをこぼしたり、内部に異物が入ったりした場合、そのまま使用を続けるとシフトロックシステムが正常に機能しなくなるおそれがありますので、すみやかにスズキサービス工場で点検を受けてください。

⚠ 注意

発進するときは、ブレーキペダルをしっかり踏んだままセレクトレバーを操作してください。

■ シフトロックの解除のしかた

シフトロックシステムの故障や鉛バッテリーあがりなどで、セレクトレバーを P からほかの位置へ動かせないときは、次の手順でシフトロックを解除します。

1 安全のため、パーキングブレーキをしっかりとかけ、ブレーキペダルを踏んだ状態にします。

2 セレクトレバーパネルにあるシフトロック解除ボタンを押しながら、セレクトレバーを操作します。

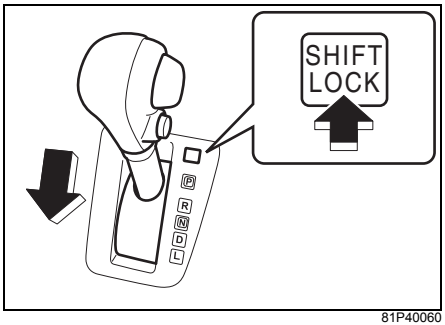

81P40060

S（スポーツ）モードスイッチ

- スイッチを押すごとに、ON と OFF が切り替わります。
- ONのとき、メーター内のS（スポーツ）モード表示が表示されます。
- S（スポーツ）モードスイッチは、エンジン始動時にはOFF状態にもどります。

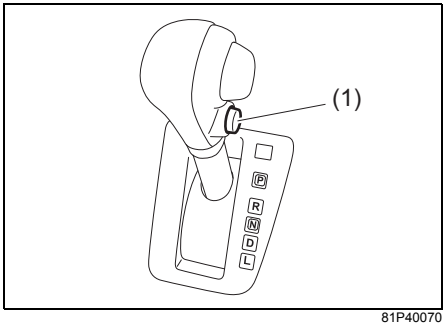

81P40070

(1) S(スポーツ)モードスイッチ

■ スイッチがONのとき

坂道や山間路の走行に適しています。

- 下り坂では、エンジンブレーキがかかります。
- 上り坂や山間路ではエンジン回転数を高く保ち、エンジン回転の変化が少ない力強くなめらかな走行ができます。

■ スイッチがOFFのとき

通常走行に適しています。

- 燃費性能と静粛性の高い走行ができます。

■ S（スポーツ）モード表示

70K128

メーター内にあります。

- S（スポーツ）モードスイッチがONのときに表示されます。
  - → **3-96ページ（マルチインフォメーションディスプレイ（Aタイプ））**
  - → **3-105 ページ（マルチインフォメーションディスプレイ（B タイプ、Cタイプ））**

オートマチック車の特性

オートマチック車は、クラッチ操作とギヤチェンジから解放されて運転操作が楽になりますが、オートマチック車特有の現象や操作上の注意があります。

クリープ現象に注意して

エンジンをかけて停車しているとき、セレクトレバーが P N 以外に入っていると、アクセルペダルを踏まなくても車がゆっくり動きます。これをクリープ現象といいます。

⚠注意

●セレクトレバーを P N 以外に入れているときは、ブレーキペダルをしっかり踏んでください。
●エンジン始動直後やエアコン作動時は、クリープ現象が強くなることがあります。とくにしっかりブレーキペダルを踏んでください。

アドバイス

CVT車もクリープ現象があります。

キックダウン

走行中（低車速時を除く）にアクセルペダルをいっぱいに踏み込むと、自動的にシフトダウンしてエンジン回転が上昇して、力強い加速ができます。これをキックダウンといいます。

- 追い越しなどをしたいときは、アクセルペダルをいっぱいに踏み込みます。キックダウンして力強い加速が得られます。

⚠注意

通常の加速をするときは、アクセルペダルをゆっくり踏み込んでください。いっぱいに踏み込むと、キックダウンして思わぬ急加速のおそれがあります。

登降坂変速制御

セレクトレバーが D の位置で作動する制御です。

- 登坂中と判断するとシフトダウンしてエンジン回転数を高く保ち、少ないアクセル操作でなめらかな走行ができます。
- 降坂中と判断するとシフトダウンし、エンジンブレーキがかかります。

オートマチック車を運転するとき

トランスミッション警告灯

80J219

メーター内にあります。

- CVTのシステムに異常があると、エンジンスイッチが ON のときに点灯します。
  → **1-10ページ（警告灯）**

R（リバース）ポジション警告ブザー

セレクトレバーを R に入れると室内で警告ブザーが鳴り、セレクトレバーが R に入っていることを運転者に知らせます。

アドバイス

R（リバース）ポジション警告ブザーは、車外の人に車の後退を知らせるためのものではありません。

ペダルの踏み間違いに注意

ペダルの踏み間違いを防ぐため、エンジンをかける前にアクセルペダルとブレーキペダルを実際に足で踏んで、位置を確認してください。

⚠ 警告

アクセルペダルとブレーキペダルを踏み間違えると、思わぬ事故につながるおそれがあります。

ブレーキペダルは右足で踏む

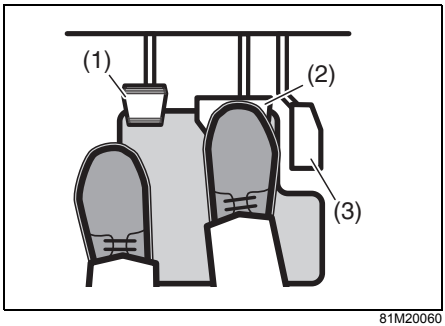

81M20060

(1) パーキングブレーキペダル
(2) ブレーキペダル
(3) アクセルペダル

左足では適切なブレーキ操作ができません。ブレーキペダルは右足で踏む習慣をつけてください。

セレクトレバーを操作するときは

- 前進と後退を繰り返すときなどは、セレクトレバーを R に入れたことを忘れることがあります。車を後退させたあとは、すぐに R から N に入れる習慣をつけてください。
- 切り返しなどで前進と後退を繰り返すときは、完全に停車してからセレクトレバーを操作してください。

⚠ 警告

アクセルペダルを踏んだままセレクトレバーを操作しないでください。急発進して事故を起こすおそれがあります。

セレクトレバーの位置は目で確認

始動時や降車時は P 、前進時は D 、後退時は R にあることを目で確認してください。

車から離れるときは

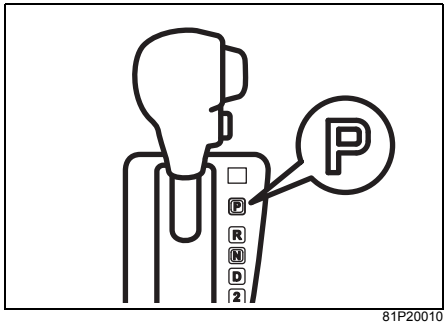

81P20010

⚠警告

エンジンをかけたまま車から離れないでください。万一、セレクトレバーが P 以外に入っていると、車がひとりでに動き出すおそれがあります。また、車に乗り込むときに誤ってセレクトレバーを動かしたりアクセルペダルを踏み込んだりして、思わぬ急発進のおそれがあります。

オートマチック車の運転のしかた

4-16ページの「**セレクトレバーの操作**」もあわせてお読みいただき、正しい取扱いをしてください。

運転席にすわって

1 ペダルが確実に踏めて、ハンドル操作が楽に行なえる位置にシートやハンドルを調節します。
→ **3-35ページ（前席シート）**
→ **3-35ページ（チルトステアリング）**

2 アクセルペダル（3）とブレーキペダル（2）の位置を右足で確認します。

3 パーキングブレーキペダル（1）の位置を左足で確認します。

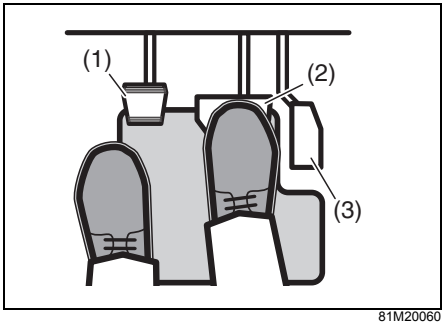

81M20060

エンジンの始動

エンジンのかけかたの詳細は、**4-9 ページ**の「**エンジンのかけかた**」をお読みください。

1 パーキングブレーキをしっかりとかけます。

2 セレクトレバーが P にあるか確認します。

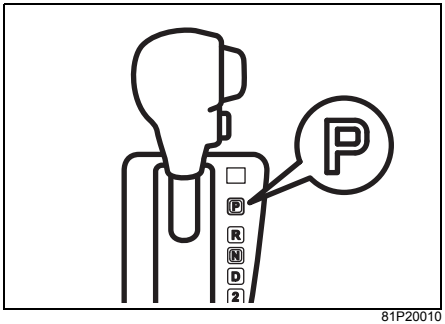

81P20010

アドバイス

セレクトレバーが N の位置でもエンジンがかかりますが、安全のため P でエンジンをかけてください。

3 ブレーキペダルを右足で踏みます。

4 エンジンを始動します。

発進

■ 通常の発進

1 ブレーキペダルを右足でしっかり踏み込みます。

2 前進時は D 、後退時は R にセレクトレバーを入れ、レバーの位置を目で確かめます。

3 パーキングブレーキを解除し、メーター内のブレーキ警告灯の消灯を確認します。

4 ブレーキペダルからゆっくりと足を離し、アクセルペダルをゆっくり慎重に踏んで発進します。

■ 急な上り坂での発進

1 、2 は「**通常の発進**」と同じ操作です。

3 左足でパーキングブレーキペダルをカチッと音がするまで踏みます。

4 ブレーキペダルからゆっくりと右足を離し、アクセルペダルを慎重に踏みます。

5 車が動き出す感触を確認しながら、パーキングブレーキペダルをもどして発進します。

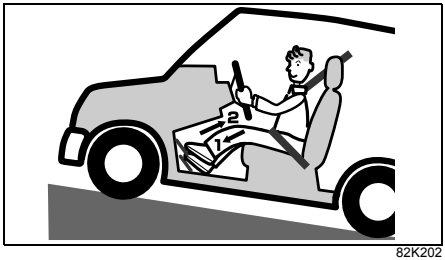

82K202

アドバイス

ヒルホールドコントロール装備車の場合、急な上り坂での発進時に車が後退することを一定時間防ぐ機能があります。

→ **4-35ページ**
（ヒルホールドコントロール）

走行

■ 通常走行

セレクトレバーを D に入れて発進すると、走行速度とアクセルペダルの踏み込み量により、自動的に変速され走行できます。

⚠ 警告

緊急時以外は、走行中にセレクトレバーを N にしないでください。エンジンブレーキがまったく効かないため、思わぬ事故の原因となります。

■ 急加速走行

追い越しなどをしたいときは、アクセルペダルをいっぱいに踏み込みます。
キックダウンして力強い加速が得られます。

■ 上り坂走行

上り坂を D で走行しているときに、スピードを保つためにアクセルペダルを踏み込んでいくと、キックダウンしてエンジンの回転が急に上がることがあります。

- 坂の勾配に応じて、あらかじめ S（スポーツ）モードスイッチを ON にしておくと、エンジン回転の変化が少ない力強くなめらかな走行ができます。

■ 下り坂走行

下り坂を D のままで走行すると、エンジンブレーキの効きが弱くてスピードが出すぎてしまうことがあります。

- 坂の勾配に応じて、あらかじめ S（スポーツ）モードスイッチを ON にしてエンジンブレーキを併用します。
- 急な下り坂で、強力なエンジンブレーキが必要なときには L に入れます。

⚠ 警告

急な下り坂や長い下り坂では、エンジンブレーキを併用してください。下り坂でブレーキペダルを踏み続けると、ブレーキ装置が過熱してブレーキが効かなくなるおそれがあります。

一時停止

1 セレクトレバーは走行位置のままで停車し、ブレーキペダルをしっかり踏み込みます。

- 急な坂道で一時停止するときは、必要に応じてパーキングブレーキをかけます。
- 停車時間が長くなりそうなときは、セレクトレバーを N に入れます。

2 再発進するときに間違えないよう、セレクトレバーの位置とパーキングブレーキの解除を目で確かめます。

⚠ 警告

一時停止しているときに、空ぶかしをしないでください。万一、セレクトレバーが P N 以外に入っていると、急発進して思わぬ事故につながるおそれがあります。

注 記

上り坂などで、アクセル操作でバランスをとるなどして車を停止させようとしないでください。トランスミッションフルードが過熱し、故障の原因となります。

駐車

1 車を完全に止めます。

2 ブレーキペダルを踏んだまま、パーキングブレーキをしっかりとかけます。

3 セレクトレバーを P に入れてからエンジンを止め、ブレーキペダルからゆっくりと足を離します。
- セレクトレバーが P の位置になっているか目で確かめます。

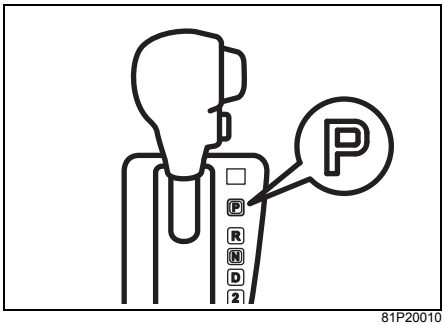

81P20010

⚠警告

駐車するときは、セレクトレバーを P に入れてからエンジンを止めてください。P 以外の位置ではシフトロックが作動せず、誤操作などで思わぬ事故につながるおそれがあります。

4 エンジンスイッチを LOCK（OFF）にもどします。
→ **4-13ページ(エンジンスイッチをもどすときは)**

後退

■ 正しい運転姿勢

車を後退させるときは身体をひねった運転姿勢になり、ペダルが踏みにくくなります。ブレーキペダルやアクセルペダルが確実に踏める姿勢で運転操作をしてください。

■ 前進や後退を繰り返すとき

車庫入れなどで前進や後退を繰り返すときは、完全に停車させてから、次の前進あるいは後退の操作を行なってください。

アドバイス

前進と後退を繰り返すときなどは、セレクトレバーを R に入れていたことを忘れることがあります。車を後退させたあとは、すぐに R から N に入れる習慣をつけてください。

こんなことにも気をつけて

■ 車を少し移動させるとき

少しだけ移動するときでも、ブレーキペダルやアクセルペダルが確実に踏める正しい運転姿勢をとってください。

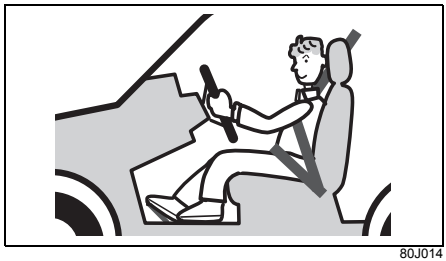

80J014

⚠注意

坂道などで、セレクトレバーを前進の位置（ D L ）にしたまま惰性で後退したり、後退の位置（ R ）にしたまま惰性で前進したりしないでください。エンストしてブレーキの効きが悪くなったり、ハンドルが重くなったりして、思わぬ事故につながるおそれがあります。また、故障の原因になります。

■ 停車するとき

注 記

車が少しでも動いているときは、セレクトレバーを P に入れないでください。トランスミッションが故障する原因となります。

クルーズコントロールシステム

タイプ別装備

アクセルペダルから足を離しても、設定した車速で走行できます。加減速の繰り返しの少ない高速道路や自動車専用道路などで使用してください。

- セレクトレバーが D 位置で使用できます。
  → **4-16ページ（セレクトレバーの操作）**
- 希望車速は、約45～100 km/hの間で設定できます。
- ハンドル右側のクルーズコントロールスイッチで設定します。

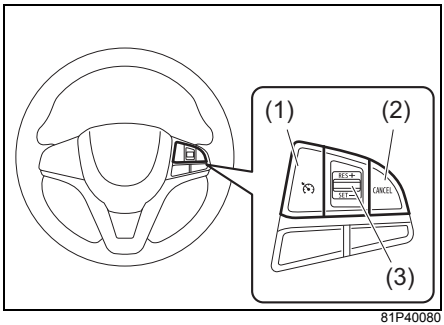

81P40080

(1) クルーズスイッチ
(2) キャンセルスイッチ
(3) 車速設定スイッチ

⚠警告

次のような場所では使用しないでください。思わぬ事故につながるおそれがあります。

- **交通量の多い道や急カーブのある道**
- **凍結や積雪などで滑りやすい路面**
- **急な下り坂。エンジンブレーキが十分に効かず、設定した車速を超えることがあります。**

車速設定のしかた

1 クルーズスイッチ（1）を押します。

- マルチインフォメーションディスプレイ内のクルーズコントロール表示が点灯すると、車速設定できる状態（待機状態）になります。

81P40090

2 車速が約45～100 km/hの間のときに、車速設定スイッチ（3）の **SET −**側を押します。

- マルチインフォメーションディスプレイ内の SET 表示が点灯すると、アクセルペダルから足を離しても定速走行ができます。

81P40100

⚠ 警告

クルーズコントロールシステムを使用しないときは、クルーズスイッチ（1）を押してクルーズコントロール表示を消灯させてください。誤ってクルーズコントロールを作動させると、思わぬ事故につながるおそれがあります。

■ クルーズコントロールシステムの使用中はこんなことに気をつけて

ステレオカメラ装備車でも、前方車両の車速に合わせて自動的に加減速されません。安全に定速走行できない場合は、クルーズコントロールシステムを使用しないでください。

→ **4-42ページ（デュアルカメラブレーキサポート（DCBS））**

- 定速走行中に次のような状況になっても、SET 表示は消灯せず、定速走行は解除されません。
  - 前方衝突警報が鳴ったとき。ブレーキペダルを踏むと定速走行は一時的に解除されます。
  - フロントガラスの汚れを検知して、DCBS が停止状態になったとき。安全のためクルーズスイッチ（1）を押してクルーズコントロール表示を消灯させてください。

- DCBS の自動ブレーキが作動すると、クルーズコントロール表示が消灯して、クルーズコントロールシステムが解除されます。周囲の安全を確認したうえで、車速設定をやり直してください。

一時的に加減速したいときは

■ 加速したいとき

アクセルペダルを踏みます。通常走行と同様に加速できます。

- アクセルペダルから足を離すと、自動的にもとの定速走行にもどります。

■ 減速したいとき

ブレーキペダルを踏みます。定速走行が解除され、SET表示が消灯します。(待機状態)

- 車速が約 45 km/h 以上で車速設定スイッチ (3) の**RES +**側を押すと、SET 表示が点灯し、自動的にもとの定速走行にもどります。

設定車速の変えかた

■ アクセルペダルを使って

希望車速まで加速し、車速設定スイッチ（3）の**SET −**側を押します。

■ ブレーキペダルを使って

希望車速まで減速し、車速設定スイッチ（3）の**SET −**側を押します。

アドバイス

ブレーキペダルを踏んでから再設定するまでは、SET表示が消灯します。(待機状態)

■ 車速設定スイッチを使って

- 加速するときは、車速設定スイッチ（3）の**RES +**側を押し続けます。
- 減速するときは、車速設定スイッチ（3）の**SET −**側を押し続けます。

希望車速になったら、スイッチから手を離します。

アドバイス

スイッチを短押しすると、設定車速の微調整（約1.5 km/h）ができます。

定速走行の解除のしかた

■ 一時的な解除

次のいずれかの操作をするか、または車両がいずれかの状態になると、SET 表示が消灯し待機状態になります。

- キャンセルスイッチ（2）を押す
- ブレーキペダルを踏む
- 上り坂を走行しているときなどで、設定車速より車速が 2 割程度以上低下したり、約40 km/h以下になったりしたとき
- ESP®装備車の場合、車が横滑りしそうになったとき（ESP®作動時を含む）

一時的な解除になったときの状況が解消されてから、車速が約45 km/h以上で車速設定スイッチ（3）の**RES +**側を押すと、SET 表示が点灯し、自動的にもとの定速走行にもどります。

■ システムの解除

- クルーズスイッチ（1）を押してクルーズコントロール表示を消灯させます。
- メーター内のエンジン警告灯が点灯または点滅すると、クルーズコントロール表示が消灯してシステムが解除されます。
  → **3-83ページ（エンジン警告灯）**

アドバイス

クルーズコントロール表示が消灯してシステムが解除されると、設定した希望車速はリセットされます。

ABS装備車の取扱い

ABS（アンチロックブレーキシステム）とは

ABSとは Antilock Brake System（アンチロックブレーキシステム）の略です。ABSはブレーキをかけたときのタイヤのロックを自動的に防止することで、走行安定性や操舵性を確保しようとする装置です。

⚠警告

●常に周囲の状況を確認して、安全運転に努めてください。ABS による制御には限界があります。
●ABS は、タイヤのグリップ限界を超えたり、ハイドロプレーニング現象（※）が起こったりした場合は効果を発揮できません。
※雨天の高速走行などで、タイヤと路面の間に水膜が発生し、接地力を失ってしまう現象

制動距離について

ABSは制動距離を短くするものではありません。

⚠注意

●急ブレーキをかけたときや、滑りやすい路面でブレーキをかけたときの制動距離は、ABS がついていない車と同等です。
●次のようなときは、ABS のついていない車より制動距離が長くなることがあります。スピードを控えめにして、車間距離を十分にとってください。
・凸凹道や石だたみなどの悪路
・じゃり道、新雪路
・道路の継ぎ目などの段差を乗り越えるとき
・マンホールなど鉄板の上を通過するとき
・タイヤチェーンの装着時

●急ブレーキ時には、ポンピングブレーキ（※）をせずに、ブレーキペダルを思い切り強く踏み込んでください。ポンピングブレーキをすると、制動距離が長くなります。
※ブレーキペダルを数回に分けて小刻みに踏むブレーキのかけかた

●路面の状況によりますが、約10 km/h以下ではABSが作動しません。

ABS作動時の振動や音

ブレーキペダルを強く踏むと、ブレーキペダル、ハンドル、車体の小刻みな振動を感じることがあります。これはABSの作動によるもので、異常ではありません。ブレーキペダルをそのまま強く踏み続けてください。

アドバイス

エンジンをかけて発進した直後に、一時的にモーター音などが聞こえることがあります。これはシステムをチェックしている音で、異常ではありません。

タイヤについて

⚠警告

ABSは、各車輪の回転速度をセンサーで検出しています。タイヤ交換時は指定のサイズで、4輪ともサイズ、銘柄、トレッドパターン（溝模様）が同一のものを装着してください。また、著しく摩耗状態の異なるタイヤを使用しないでください。タイヤ回転速度に悪影響をあたえて、ABSが正常に機能しなくなり、思わぬ事故につながるおそれがあります。

ABSは、こんな場合にもブレーキをかけると作動することがあります

- 滑りやすい路面を走行しているとき

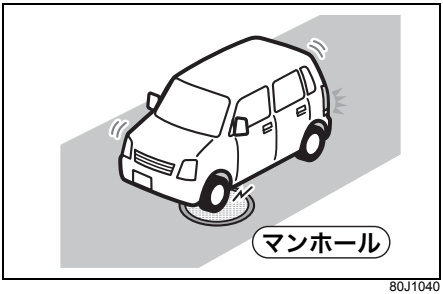

80J1040

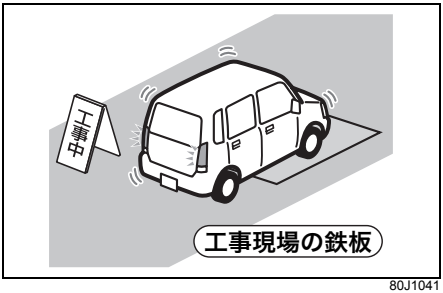

80J1041

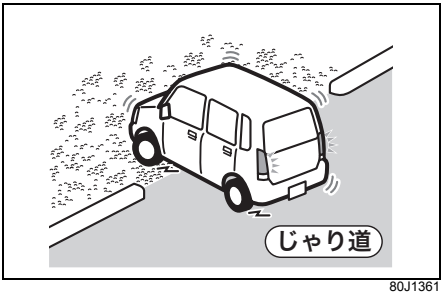

80J1361

● 道路の継ぎ目などの段差を乗り越えるとき

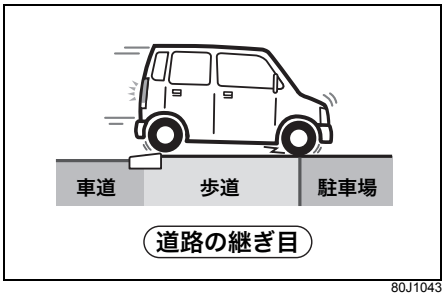

80J1043

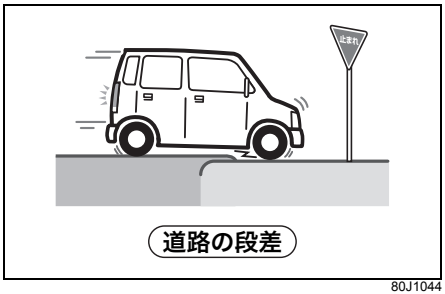

80J1044

● 悪路を走行しているとき

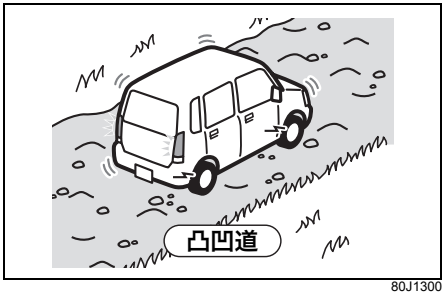

80J1300

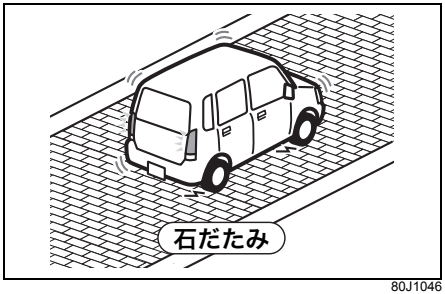

80J1046

ABS警告灯

80J127

メーター内にあります。

● ABS の電子制御システムに異常があると、エンジンスイッチが ON のときに点灯します。
→ **1-10ページ（警告灯）**

ブレーキアシスト

ブレーキ踏力を補助する装置です。急ブレーキをかけたときに、ABSの効果が十分に発揮されるまでの時間を短縮します。

● しっかりとブレーキペダルを踏まないと、ブレーキアシストは作動しません。
● ブレーキアシストは、本来のブレーキ性能を超えた制御をする装置ではありません。

エマージェンシーストップシグナル（ESS）

タイプ別装備

ESS とは Emergency Stop Signal（エマージェンシーストップシグナル）の略です。ESSは次の条件をすべてみたしているときに、非常点滅表示灯を通常よりも速く点滅させることで、後続車へ注意をうながす機能です。またその際、メーター内の方向指示器表示灯もあわせて点滅します。

- ブレーキペダルを勢いよく踏み込んだときの車速が約55 km/h以上のとき
- ABSが作動しているとき、またはABSが作動するような急ブレーキのとき

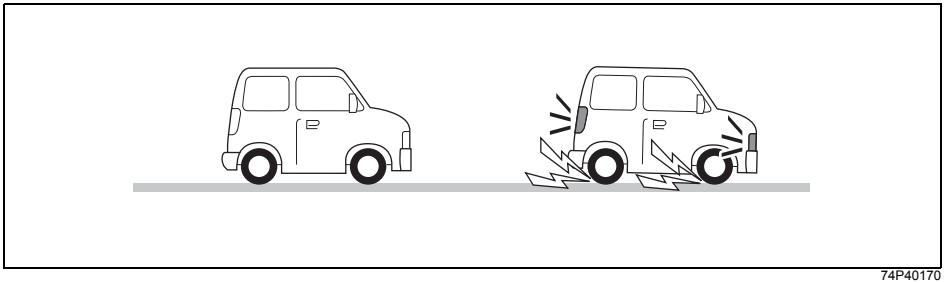

74P40170

ESSは次の状態になると機能が停止します。

- ブレーキペダルを離したとき
- ABSの作動が終了したとき
- 非常点滅表示灯スイッチの位置を ON にしたとき
- 急減速でなくなったとき

⚠警告

ESS は走行中の急ブレーキ時に、後続車に注意をうながすことで追突されるおそれを軽減する機能で、すべての追突を防ぐものではありません。減速や停車するときは不要な急ブレーキは避け、常に安全運転に努めてください。

アドバイス

- ESSの機能を停止させることはできません。
- ESSの機能よりも、非常点滅表示灯スイッチの操作が優先されます。
- 次のような路面を走行中に、一瞬しかABSが作動しなかったときは、ESS は作動しないことがあります。
  - 滑りやすい路面を走行しているとき
  - 道路の継ぎ目などの段差を乗り越えるとき

ESP®装備車の取扱い

ESP®（※）は、ABS、ブレーキアシスト、トラクションコントロール、スタビリティコントロール（横滑り防止機能）などを総合的に制御して、車両の走行安定性を補助しようとするシステムです。

※ESP®は、Electronic Stability Program（エレクトロニック スタビリティ プログラム）の略で、Daimler AGの登録商標です。

■ ABS（アンチロックブレーキシステム）

4-28ページをお読みください。

■ ブレーキアシスト

ABSのブレーキアシストと同様です。

■ トラクションコントロール

滑りやすい路面での発進時や加速時に起こる駆動輪の過度の空転を、ブレーキ制御およびエンジン出力制御により防ぎ、適切な駆動力を確保しようとする補助機能です。

■ スタビリティコントロール（横滑り防止機能）

急激なハンドル操作をしたり、滑りやすい路面で旋回したりするときの車の横滑りなどを抑制することで、車両の走行安定性を補助しようとする機能です。

⚠警告

常に周囲の状況を確認して、安全運転に努めてください。ESP®による制御には限界があります。

⚠注意

●次のことをお守りください。
守らないとESP®が正常に作動しなくなったり、誤作動につながったりするおそれがあります。
- **タイヤの空気圧を指定空気圧に調整する**
  → 8-4ページ（タイヤの空気圧）
- **タイヤ交換時は指定のサイズで、4輪ともサイズ、銘柄、トレッドパターン（溝模様）が同一のものを装着する**
- **著しく摩耗状態の異なるタイヤを使用しない**
- **サスペンションやブレーキを改造しない（車高やサスペンションの硬さ変更など）**
- **サスペンションやブレーキが著しく劣化した状態で走行しない**
- **エンジンを改造しない（マフラーの改造など）**
- **LSD（リミテッドスリップデフ）を装着するなどの改造をしない**

●タイヤチェーンやスペアタイヤ（市販品）を装着したときなどには、ESP®が正常に作動しない場合があります。

アドバイス

●次のような操作をすると、一時的にモーター音やカチッという音が聞こえることがあります。これはシステムをチェックしている音で異常ではありません。
- エンジンスイッチを ON にしたとき
- ブレーキペダルを踏んだ状態でエンジンスイッチを ON にし、最初にブレーキペダルから足を離したとき
- エンジンをかけたとき
- エンジンをかけ、最初の発進時

●エンジン回転が高いときにESP®が作動すると、エンジン回転の変動や車体の振動を感じることがありますが、異常ではありません。

ESP®作動表示灯

79K019

メーター内にあります。
→ **1-13ページ（表示灯）**

● ESP® の電子制御システムに異常があると、エンジンスイッチが ON のときに点灯します。点灯中は次のようになりますので、スズキサービス工場で点検を受けてください。
- 次の機能が作動しません。
  ・トラクションコントロール
  ・スタビリティコントロール
  ・運転支援機能
  → **4-42ページ（デュアルカメラブレーキサポート（DCBS））**
  ・アイドリングストップシステム
  → **4-58ページ（アイドリングストップシステム）**
- ヒルホールドコントロールも作動しない場合があります。
  → **4-35ページ（ヒルホールドコントロール）**
- ABSは作動します。
- ブレーキアシストは、故障状況によっては作動しない場合があります。

● 次のような状況になると、0.2秒間隔で小刻みに点滅します。
- 発進時や加速時にトラクションコントロールが作動している
- 急ハンドル時や旋回時にスタビリティコントロールが作動している

● システムが正常な場合はエンジンスイッチを ON にしたときに、約2秒間点灯したあと消灯します。

⚠注意

小刻みに点滅したときは、滑りやすい路面で、車がスタックまたは横滑りしやすい状態になっています。とくに慎重に運転してください。

アドバイス

点灯中はトラクションコントロールおよびスタビリティコントロールは作動しませんが、ABSは使用することができます。

ESP® OFFスイッチ

- 次のようなときは、メーター内のESP® OFF 表示灯が点灯するまでESP® OFF スイッチを押し続けてください。トラクションコントロールおよびスタビリティコントロールが作動しなくなります。
  - 車検を受けるときなどテスターに載せる場合。トラクションコントロールおよびスタビリティコントロールを作動停止の状態にする必要があります。
  - スタックからの脱出などの場合。トラクションコントロールが脱出に適さないときがあります。

- 次のような操作をすると、ESP® OFF 表示灯が消灯し、トラクションコントロールおよびスタビリティコントロールが作動可能な状態にもどります。
  - もう一度ESP® OFFスイッチを押す
  - 一度エンジンを止め、再始動する

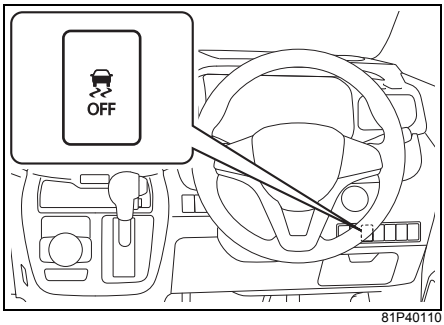

81P40110

- スタックからの脱出などのあとに通常走行するときは、ESP® OFF スイッチを再度押してESP® OFF表示灯を消灯させ、もとの状態にもどしてください。トラクションコントロールおよびスタビリティコントロールは自動復帰しません。(一度エンジンを止め、再始動したときを除く)

アドバイス

- 安全のため、ESP® OFFスイッチを操作しても、ABS は作動停止の状態になりません。
- ESP® OFF表示灯の点灯中は、デュアルカメラブレーキサポート（DCBS）（タイプ別装備）も停止し、衝突被害軽減ブレーキ OFF 表示が表示されます。

→ **4-42ページ（デュアルカメラブレーキサポート（DCBS））**

ESP® OFF表示灯

57L30045

メーター内にあります。

→ **1-13ページ（表示灯）**

- エンジンスイッチが ON のときに、ESP® OFF スイッチを長押しすると点灯します。
  - 点灯中は、トラクションコントロールおよびスタビリティコントロールは作動しません。

- システムが正常な場合はエンジンスイッチを ON にしたときに、約2秒間点灯したあと消灯します。

ヒルホールドコントロール

ヒルホールドコントロールは、急な上り坂での発進時に、ブレーキペダルからアクセルペダルへの踏み替えの間に車が後退することを一時的に（約2秒間）防ぎ、スムーズな発進を補助するシステムです。

- ヒルホールドコントロールは、坂道で車を停止させるシステムではありません。
- 本システムに異常があると、メーター内の ESP® 作動表示灯が点灯し、ヒルホールドコントロールが作動しない場合があります。また、アイドリングストップシステム（タイプ別装備）が作動しません。スズキサービス工場で点検を受けてください。

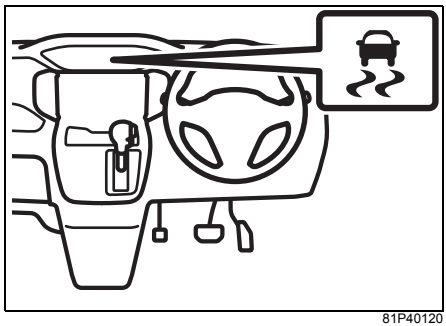

81P40120

⚠警告

●常に周囲の状況を確認して、必要に応じてブレーキペダルを操作して安全運転に努めてください。ヒルホールドコントロールによる制御には限界があります。

●極端に急な坂道、凍結路、泥道を上るときや、積載重量によっては、発進時に車両が後退する場合があります。

●ブレーキペダルから足を離したら、すみやかに発進操作を行なってください。ブレーキペダルから足を離したまま 2 秒以上たつとヒルホールドコントロールが解除されるため、勾配によっては自重で坂道を下り、思わぬ事故につながるおそれがあります。また、エンストしてブレーキを踏むときに強い力が必要になったり、ハンドルが重くなったりして思わぬ事故や故障の原因となるおそれがあります。

■ ヒルホールドコントロールの作動条件

ヒルホールドコントロールは、次の条件をすべてみたしているときに、ブレーキペダルから足を離すと約 2 秒間、車が後退することを防ぎます。

- セレクトレバーが前進または後退の位置に入っている
- パーキングブレーキを解除している
- 進行方向が坂の上りである

アイドリングストップシステム装備車の場合、前記条件をみたしていなくても、エンジン自動停止後の再始動時ならヒルホールドコントロールが作動します。

→ **4-58ページ（アイドリングストップシステム）**

アドバイス

作動中にエンジンルームから音が聞こえることがありますが、異常ではありません。

運転支援機能

ステレオカメラ装備車

運転支援機能は、ステレオカメラにより前方の障害物や区画線を検知し、衝突の回避や衝突時の被害を軽減したり、ドライバーに注意をうながしたりする機能です。

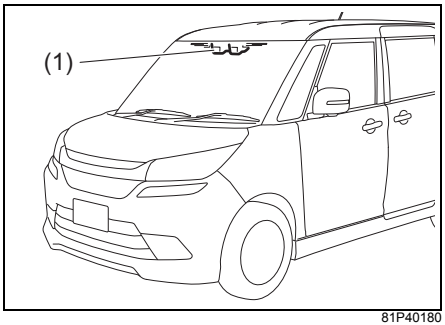

81P40180

(1) ステレオカメラ

運転支援機能には次の機能があります。

- デュアルカメラブレーキサポート（DCBS）
  → **4-42ページ**
- 誤発進抑制機能
  → **4-48ページ**
- 車線逸脱警報
  → **4-50ページ**
- ふらつき警報
  → **4-52ページ**
- 先行車発進お知らせ機能
  → **4-53ページ**

次の項目もあわせてお読みください。

→ **2-28ページ**
（車検を受けるときの注意）
→ **7-34ページ**
（けん引してもらうときは）

ステレオカメラ

⚠警告

ステレオカメラによる検知機能には限界があり、すべての車両や障害物、区画線を検知できるわけではありません。走行中は常に周囲の状況を確認し、必要に応じてブレーキペダルなどを操作して安全運転に努めてください。

- **ステレオカメラを正しく作動させるために、次のことをお守りください。取扱いを誤ると、前方障害物や区画線を正しく検知できなくなり、誤作動し、思わぬ事故につながるおそれがあります。**
  - **ステレオカメラのレンズ部には触れない**
  - **ステレオカメラのレンズ部は清掃しない**
    → 6-4ページ（内装のお手入れ）
  - **ステレオカメラ本体、およびその周辺部に強い衝撃や力を加えない**
  - **ステレオカメラを取り外したり、分解したりしない**
  - **ステレオカメラのレンズ部にフィルムやステッカーなどを貼らない（透明なものを含む）**

- **接触事故などでステレオカメラ周辺部が変形・損傷した場合や、ステレオカメラ前面のフロントガラスにひび割れなどの傷がある状態で走行すると、ステレオカメラが前方障害物や区画線を正しく検知できなくなり、誤作動して思わぬ事故につながるおそれがあります。**
  デュアルカメラブレーキサポート（DCBS）OFFスイッチを操作して、DCBSおよび誤発進抑制機能を停止させ、スズキサービス工場で点検を受けてください。

●次の場所にアクセサリー（スズキ純正用品を除く）などの取付けや設置、フィルムやステッカーなどの貼付けをしないでください。ステレオカメラの視野に影響したり、安定した検知ができなかったりして、システムが正常に作動しない場合があります。また、禁止エリア（1）以外に置いた場合でも、光の反射やガラスへの映りこみなどにより、ステレオカメラの動作に異常があるときは移動させてください。
・フロントガラス（2）
・インパネ上面（3）
・ボンネット

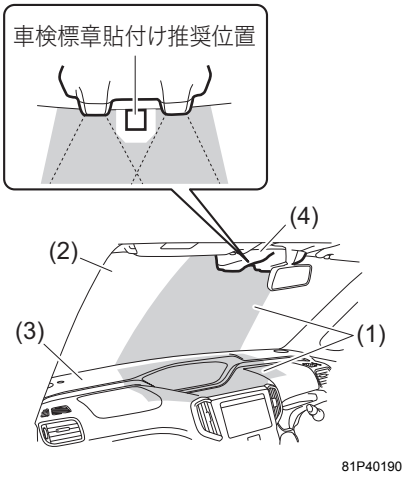

(4)ステレオカメラ

※車検標章（ステッカー）は、前図を参考に貼り付けてください。また、ETC アンテナなどを貼り付けるときは、カメラの前面に貼らないようにしてください。

⚠注意

次のとき、ステレオカメラが安定して検知できず、システムが正常に作動しない場合があります。
●ワイパーのふき残しが発生したとき
●スズキ純正品以外のフロントガラスを使用したとき
●スズキ指定以外のガラスコーティング剤を使用したとき

注 記

レンズ部が汚れてカメラの交換が必要になるおそれがあるため、次のことをお守りください。
●ステレオカメラのレンズ部には触れない
●ステレオカメラのレンズ部は清掃しない

アドバイス

●ステレオカメラは人の目と似た特性を持っているため、霧や大雨などで前方の視界が悪いときには、ステレオカメラも同様に前方車両や障害物、区画線を検知しづらくなります。
●ステレオカメラによる前方車両や障害物、区画線の検知は視野範囲内に限られています。また、視野範囲に対象物が入ってから制御、警報の対象となるまでには数秒間かかります。

■ ステレオカメラの一時停止・故障

次の表のようになったとき、ステレオカメラが一時停止または故障しています。

	ステレオカメラ	
	システム一時停止	故障
(1)	点灯	
(2)	点灯	
(3) 一時機能停止中（※）	点灯	消灯
(4)	点滅	

(1) デュアルカメラブレーキサポート(DCBS)作動表示灯
(2) 車線逸脱警報作動表示灯
(3) マルチインフォメーションディスプレイの表示
(4) マスターウォーニング

※一時停止または故障の原因により、以下のメッセージも同時に表示される場合があります。
- カメラ視界不良
- カメラ温度範囲外

アドバイス

システム一時停止または故障のときは次の機能が停止します。
- デュアルカメラブレーキサポート（DCBS）
- 誤発進抑制機能
- 車線逸脱警報
- ふらつき警報
- 先行車発進お知らせ機能

ステレオカメラのシステム一時停止

次のようなときステレオカメラの運転支援機能が一時停止します。
状況が改善されれば、システムの一時停止は解除されます。

- カメラの視界不良のとき
  → **4-40ページ（こんな場合検知できないことがあります）**
- ステレオカメラ本体が低温または高温のとき
- 運転支援機能に関連するシステムが一時停止のとき
- 鉛バッテリーの電圧が一時的に異常になったとき
- カメラの自動調整が不十分なとき

ステレオカメラの故障

故障したときは、エンジンスイッチを LOCK（OFF）にするまでシステムが停止します。
安全な場所に停車して、エンジンスイッチを LOCK（OFF）にし、エンジンを止めてください。再度、エンジンを始動したとき、デュアルカメラブレーキサポート（DCBS）作動表示灯および車線逸脱警報作動表示灯が消灯していることを確認します。

- エンジンを再始動しても表示灯が点灯している場合、ステレオカメラの故障が考えられます。スズキ販売店またはスズキ代理店にご連絡ください。

故障の原因として次のようなことが考えられます。

- ステレオカメラが異常のとき
- ステレオカメラ本体の温度が異常に低い、または異常に高いとき
- ステレオカメラの取付けが大きくずれたとき
- エンジン、トランスミッション、ブレーキのコントローラおよびコントローラ間の通信が異常になったとき
- デュアルカメラブレーキサポート（DCBS）OFFスイッチが異常のとき
- 車線逸脱警報OFFスイッチが異常のとき
- ハンドルの舵角センサが異常のとき
- ステレオカメラの電源が遮断された

アドバイス

- エンジンを始動したあと、次のようなときにもデュアルカメラブレーキサポート（DCBS）作動表示灯および車線逸脱警報作動表示灯が点灯しますが、これは故障ではありません。エンジンスイッチを LOCK（OFF）にし、エンジンを再始動すれば表示灯が消灯します。
  - 自動ブレーキが3回作動したとき
  - 自動ブレーキが長時間作動したとき

- デュアルカメラブレーキサポート（DCBS）作動表示灯および車線逸脱警報作動表示灯が点灯し、故障が考えられる場合、システムが停止しますが、通常の走行には支障ありません。

■ 歩行者の検知

対象物の大きさや形状、動きから歩行者の検知を行なっています。

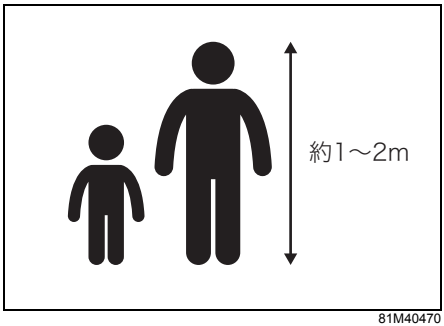

81M40470

⚠警告

検知条件を満たしていても、必ず歩行者を検知できるわけではありません。次のような状況では、検知ができない、または検知が遅れる可能性が高くなります。常に安全運転に努めてください。

- **集団で歩いている**
- **壁際や別の障害物のそばにいる**
- **傘をさしている**
- **背景と似た色合いで風景に溶け込んでいる**
- **大きな荷物をもっている**
- **前かがみやしゃがんだ姿勢でいる**
- **横たわっている**
- **暗い場所にいる**
- **横から急に、目の前に飛び出してきた**

■ こんな場合検知できないことがあります

- 次のようなとき、ステレオカメラが前方の障害物や区画線を検知できない可能性が高くなります。
  また、運転支援機能が一時停止になる場合があります。状況が改善されると再び機能は作動します。
  - 大雨、濃霧および吹雪などの悪天候時
  - 前方から強い光（逆光、対向車のヘッドライトの光など）を受けたとき
  - 雪景色など、周囲一面が同じような色合いのとき
  - 真っ暗で周囲にものがないとき
  - 前方車両の排気ガスや水、雪の巻上げ、水蒸気、砂、煙などで前方の視界が悪いとき
  - 夕方、朝方の薄暗いときや、屋内駐車場などの暗い場所で対象物に接近するとき
  - フロントガラスにくもり、雪、氷、土埃などが付着して汚れているとき
  - フロントガラス上の雨滴や水滴、汚れが十分にふき取れてないとき
  - フロントウォッシャーの使用中
  - スズキ純正品以外のワイパーブレードを装着したとき（長さが短いタイプ含む）

例

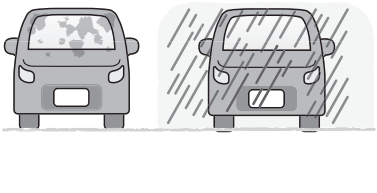

81M40380

  - スズキ指定以外のガラスコーティング剤を使用したとき
  - インパネ上面をケミカル剤などで光沢をもたせたとき
  - フロントガラスへの映り込みがあるとき
  - レンズ前を手などでふさいだとき
  - レンズ部に指紋などの汚れが付着したとき
  - 次のように、ステレオカメラの視界をさまたげたとき
    - ・フロントガラスにステッカーやフィルムを貼った
    - ・フロントガラスにアクセサリーを取り付けた
    - ・フロントガラスに傷、ひびなどが生じた
    - ・ルーフキャリアやスキー板などの長尺物を搭載した

例

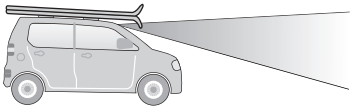

72M20423

  - 重い荷物を積んで、車両が傾いているとき

例

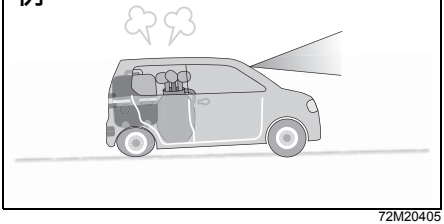

72M20405

- タイヤの空気圧が適正でない、または摩耗したタイヤのとき
- タイヤチェーンを装着したり、指定サイズ以外のタイヤを装着したりしたとき
- パンクを応急修理したとき
- サスペンションを改造したとき
- トンネルの出入り口を通過するなど、明るさが極端に変化するとき
- 夜間やトンネル内でヘッドライトを点灯せずに走行しているとき
- 急な坂道や急なカーブを走行しているとき
- ヘッドライトの光軸がずれているとき
- ヘッドライトやフォグランプを改造したとき
- ヘッドライトに汚れ、氷雪、泥などが付着しているとき

● 次のような車両や障害物、状況は、ステレオカメラが前方の障害物を検知できなかったり、検知に時間がかかる場合があります。
- 前方車両の最後面が小さい（トレーラーなど）、低い、または凹凸がある
  - ・荷台にあおりがなく荷物が載っていないトラックなど
  - ・後端から積荷が飛び出している車両など
  - ・特殊な形状の車両（キャリアカー、サイドカーなど）
  - ・車高の低い車両など

例

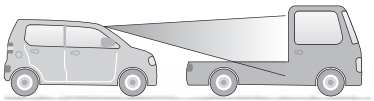

72M20407

- 対向車両やバックしてくる車両
- 横向きの車両
- 夜間またはトンネル内で、テールランプが点灯していない先行車
- 停車している車両の前に壁などがある
- 車両の近くに別の障害物がある
- フェンス、均一な模様（縞模様やレンガなど）や模様のまったくない壁、シャッターなどのとき
- 標識や街灯などのポール状のとき
- 高さの低い障害物
- 鏡の壁や扉、ガラスなどのとき
- 小動物や幼児などの高さの低い対象物
- ガードレール
- 電柱、木
- 夜間の歩行者
- 自車バンパーの近い位置に対象物が存在する
- 前方車両の一部しかステレオカメラの検知範囲内に入っていないとき

例

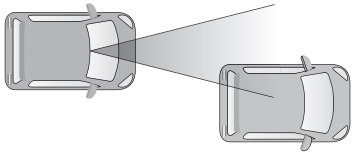

72M20406

- 前方車両との速度差が大きい場合
- 前方車両と近距離の場合
- 前方車両が急ハンドル、急加速、急減速した
- ヘッドライト照射範囲外に対象物がある場合
- 横からすぐ目の前に飛び出してきた
- 自車が車線変更を行ない、先行車のすぐ後ろに接近した

- 次のような区画線や状況は、ステレオカメラが区画線を検知できなかったり、検知に時間がかかる場合があります。
  - 車線の幅が狭いとき
  - 車線が検知しづらいとき
    - ・区画線がない、または消えている
    - ・区画線の色が路面の色と似ている
    - ・区画線の幅が狭い
  - 前方車両と近距離の場合

デュアルカメラブレーキサポート（DCBS）

DCBSとはDual Camera Brake Support（デュアル　カメラ　ブレーキ　サポート）の略です。DCBS は走行中、ステレオカメラにより前方車両や障害物、歩行者などを検知し、警報によって衝突の回避をうながしたり、ブレーキ制御によって衝突時の被害軽減を図ったりします。

- DCBS が作動したとき、アクセルペダルの操作をしても作動を継続します。ただし、アクセルペダルを強く踏み込むと作動を解除します。
- ブレーキペダルを踏んでいたり、ハンドル操作をしていたりすると、操作状態によっては回避操作と判断され、DCBSが作動しない場合があります。
- DCBS は、主に車両や歩行者への衝突の回避、あるいは衝突の被害を軽減することを目的としていますが、必ずしも歩行者を検知できるわけではありません。
- DCBS は作動停止状態にすることができます。

→ **4-54 ページ（デュアルカメラブレーキサポート（DCBS）OFFスイッチ）**

⚠警告

●DCBSの検知・制御性能には限界がありますので、周囲の状況によっては作動しない可能性があります。DCBSにたよった運転はせず、常に安全運転に努めてください。
●お客様自身で DCBS の作動確認を行なわないでください。周囲の状況によっては DCBS が作動せず、思わぬ事故につながるおそれがあります。
●自動ブレーキ機能作動時は、強いブレーキがかかりますので、全ての乗員が適切にシートベルトを着用していることを確認してください。

アドバイス

- DCBS作動中に、前方障害物が検知範囲外に移動するなど、検知できなくなったときは、途中で作動が解除されることがあります。
- DCBS作動中にブレーキペダルを踏んでいなくてもブレーキの作動音が聞こえることがありますが、異常ではありません。

- **前方衝突警報**
  - 前方車両などに衝突する可能性があるとき、室内ブザーとメーター内の表示で運転者に警報を発します。
    → **4-46ページ（前方衝突警報）**

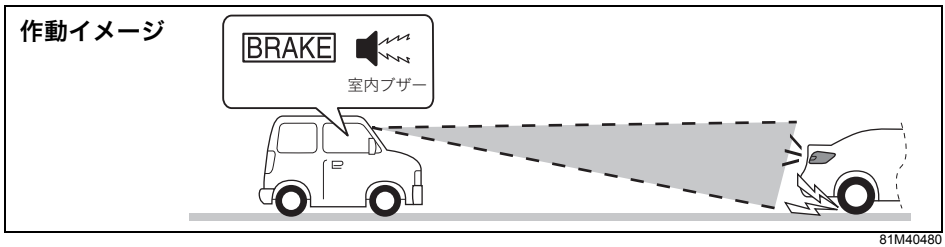

- **前方衝突警報ブレーキ**
  - 前方車両などに衝突する可能性が高いとき、自動的に弱いブレーキをかけることによって運転者に回避操作をうながします。
    → **4-47ページ（前方衝突警報ブレーキ）**

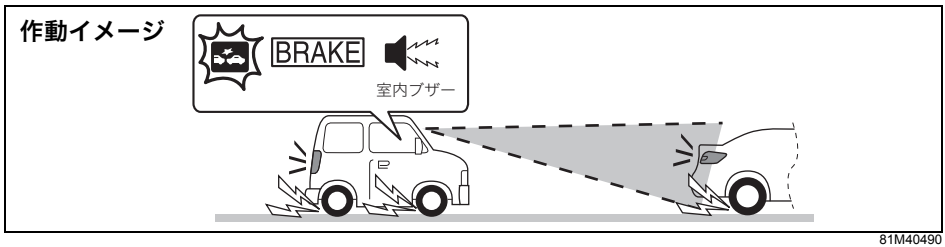

- **前方衝突被害軽減ブレーキアシスト**
  - 前方車両などに衝突する可能性が高いときにブレーキを強く踏むと、制動力を増強します。
    前方衝突被害軽減ブレーキアシストは、前方衝突警報ブレーキまたは自動ブレーキと同時に作動することがあります。
    → **4-47ページ（前方衝突被害軽減ブレーキアシスト）**

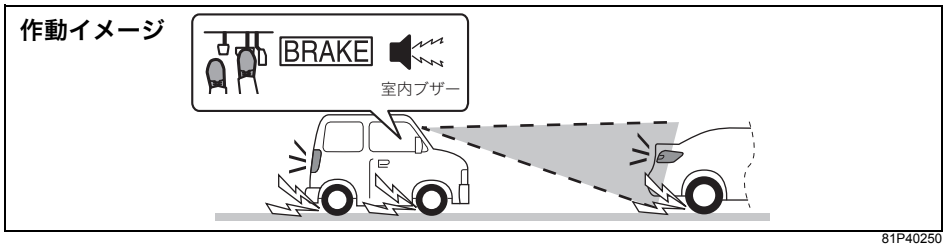

- **自動ブレーキ**
  - 前方車両などとの衝突が避けられないと判断した場合、自動的に強いブレーキがかかります。
    → **4-47ページ（自動ブレーキ）**

作動イメージ

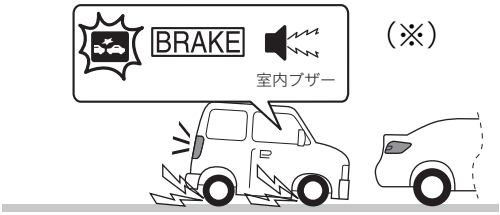

81M40510

※自動ブレーキによる車両停止後、自動ブレーキが解除されるまでの間、ブザー音は継続されます。また、前方衝突警告表示およびデュアルカメラブレーキサポート（DCBS）作動表示灯は、自動ブレーキ解除後、約３秒後に消灯します。

4

⚠注意

自動ブレーキによる車両停止後は、すみやかにブレーキをかけてください。自動ブレーキが解除されるとクリープ現象により車両が動き出し、思わぬ事故につながるおそれがあります。

■ こんな場合は作動しません

次のようなとき、DCBSは作動しません。

- エンジン停止中のとき（アイドリングストップシステムによるエンジンの自動停止中を除く）
- エンジンスイッチを ON にした直後の、DCBS作動表示灯および車線逸脱警報作動表示灯が初期点灯しているとき
  → **3-93 ページ（デュアルカメラブレーキサポート（DCBS）作動表示灯）**
  → **3-94ページ（車線逸脱警報作動表示灯）**

- セレクトレバーの位置が P R のとき
- ESP®が作動しているとき（前方衝突警報を除く）
- 次のスイッチを操作して、DCBS を停止させているとき
  - デュアルカメラブレーキサポート（DCBS）OFFスイッチ
    → **4-54ページ（デュアルカメラブレーキサポート（DCBS）OFFスイッチ）**
  - ESP® OFFスイッチ
    → **4-34ページ（ESP® OFFスイッチ）**

- ステレオカメラが一時停止または故障しているとき
  → **4-38ページ（ステレオカメラの一時停止・故障）**

■ こんな場合は作動しないことがあります

次のようなとき、DCBS が作動しない場合があります。

- 前方障害物を正しく検知できないとき
  → **4-39ページ（歩行者の検知）**
  → **4-40ページ（こんな場合検知できないことがあります）**

- アクセルペダルやハンドルの操作などから、回避操作をしたと判断したとき

■ こんな場合は作動しても十分に減速できないことがあります

次のようなとき、DCBS が作動しても十分に減速できない場合があります。

- 外気温が低いときや走行開始直後でブレーキが冷えているとき
- 下り坂などでブレーキが過熱され、ブレーキの効きが悪くなっているとき
- 水たまり走行後や洗車後などでブレーキが濡れて効きが悪くなっているとき
- 次のような路面を走行しているとき
  - 急カーブや、凸凹の激しい路面
  - 急な勾配

- 次のような滑りやすい路面を走行しているとき
  - 凍結路や積雪路
  - マンホールや工事用の鉄板の上
  - 砂利道

- 降雨時に走行しているとき

■ こんな場合にも作動することがあります

次のようなとき、ステレオカメラが前方障害物と判断してDCBSが作動する場合があります。あわてず注意して走行してください。

- 規定速度を超えてETCゲートを通過するとき
- 駐車場や遮断機のバーが上がりきる前のとき

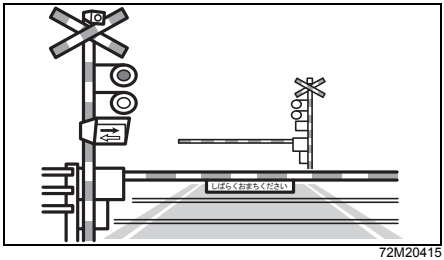

72M20415

- 路面の勾配が急に変化するような坂道を走行するとき
- 前方車両や隣車線の先行車に急接近したとき
- 前方および対向車両の排気ガスや水、雪の巻上げ、水蒸気、砂、煙などで前方の視界が悪いとき
- 水蒸気や煙のかたまりなどを通過するとき
- 前方障害物のすぐ近くに停車するとき
- 車両や障害物のすぐ横を通過するとき
- カーブ路で対向車とすれ違うとき

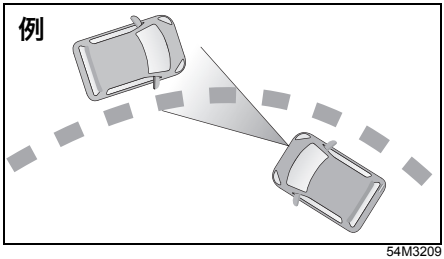

54M3209

- カーブ入口にガードレールや看板、木立などの路側物があるとき

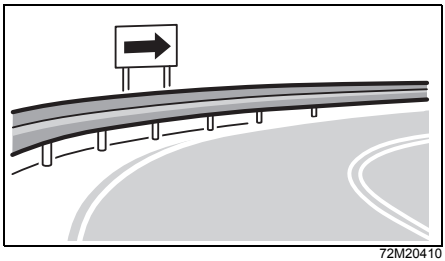
72M20410

■ 前方衝突警報

約5～100 km/hで走行中に、前方車両などに衝突する可能性があると、室内ブザーとメーター内の表示で運転者に警報を発します。

- 室内ブザーが“ピピピピピ”と断続的に鳴り、マルチインフォメーションディスプレイ内の前方衝突警告表示（1）が点灯します。

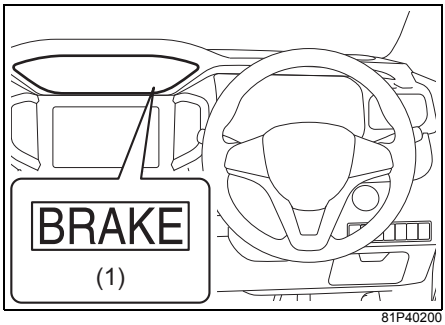

81P40200

- 前方衝突警報が鳴ったときは、前方や周囲の状況に応じて、ブレーキ、ハンドル操作などの回避行動をしてください。

■ 前方衝突警報ブレーキ

約5～100 km/hで走行中に、前方車両などに衝突する可能性が高いと、自動的に弱いブレーキをかけることによって運転者に回避操作をうながします。前方衝突警報ブレーキが作動した場合、同時に前方衝突警報も作動します。

- 前方衝突警報ブレーキの作動中は、メーター内のデュアルカメラブレーキサポート（DCBS）作動表示灯（1）が点滅し、制動灯が点灯します。
- この機能が作動した場合は、前方や周囲を確認の上、ブレーキペダルを踏むなどの適切な操作をしてください。

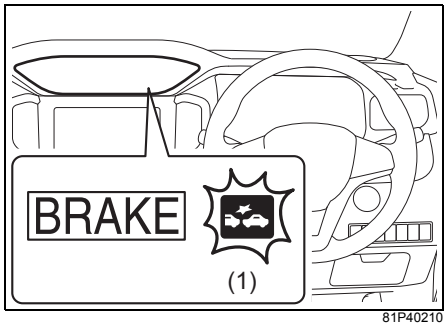

81P40210

■ 前方衝突被害軽減ブレーキアシスト

約10～100 km/hで走行中に、前方車両などに衝突する可能性が高いときにブレーキペダルを強く踏むと、制動力を増強します。前方衝突被害軽減ブレーキアシストが作動した場合、同時に前方衝突警報も作動します。

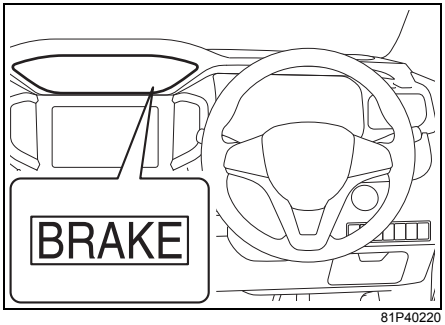

81P40220

■ 自動ブレーキ

前方車両などとの衝突が避けられないと判断した場合、自動的に強いブレーキがかかります。自動ブレーキが作動した場合、同時に前方衝突警報も作動します。

- 前方車両に対して自動ブレーキが作動したときの車速が約50 km/h未満（対象が歩行者の場合は約30 km/h未満）であれば、衝突を回避できる場合があります。
- 自動ブレーキの作動中は、メーター内のデュアルカメラブレーキサポート（DCBS）作動表示灯（1）が点滅し、制動灯が点灯します。

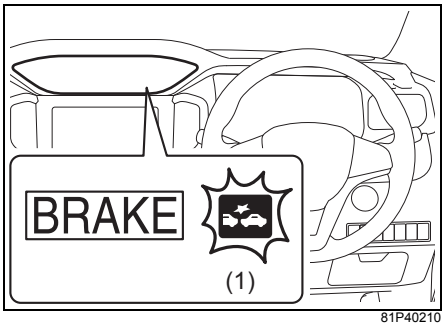

81P40210

アドバイス

前方衝突警告表示の点灯およびデュアルカメラブレーキサポート（DCBS）作動表示灯の点滅は、機能が解除してから約3秒後に消灯します。

誤発進抑制機能

誤発進抑制機能は停車または徐行（車速約10 km/h以下）中に、車体前端から前方約4 m以内に車両や障害物を検知すると、アクセルペダルの急激な踏み込みによるエンジン出力の上昇を自動的に最大約５秒間抑制することで衝突時の被害軽減を図る機能です。抑制されていたエンジン出力は、機能が解除されると徐々に戻ります。

作動中は、次の方法でお知らせします。

- メーター内のデュアルカメラブレーキサポート（DCBS）作動表示灯が点滅
  → **3-79ページ（警告灯・表示灯の見かた）**
- マルチインフォメーションディスプレイにメッセージが表示
  → **3-118 ページ（マルチインフォメーションディスプレイのメッセージ）**
- 室内ブザーが“ピピピピピ”と断続的に鳴る

デュアルカメラブレーキサポート（DCBS）作動表示灯の点滅は、機能が解除されてから約3秒後に消灯します。

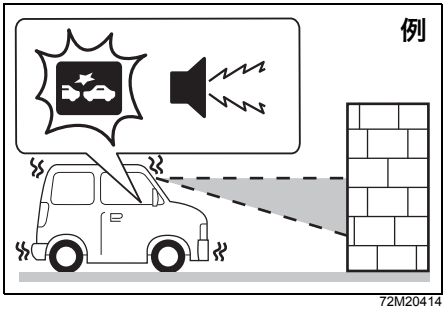

72M20414

⚠警告

●誤発進抑制機能は、運転者による安全運転をサポートし、衝突を回避したり衝突時の被害を軽減したりすることを目的としていますが、その検知・制御性能には限界がありますので、周囲の状況によっては作動しない可能性があります。誤発進抑制機能にたよった運転はせず、常に安全運転に努めてください。

●お客様自身で誤発進抑制機能の作動確認を行なわないでください。周囲の状況によっては誤発進抑制機能が作動せず、思わぬ事故につながるおそれがあります。

●誤発進抑制機能は停車状態を保つものではありません。急な上り坂などで機能が作動すると、自重により後退し、思わぬ事故につながるおそれがあります。

アドバイス

前輪を輪止めや縁石などに接触させておくと、より衝突を回避しやすくなります。

■ こんな場合は作動しません

- エンジンがかかっていないとき
- エンジンスイッチを ON にした直後の、DCBS作動表示灯および車線逸脱警報作動表示灯が初期点灯しているとき
  → **3-93 ページ（デュアルカメラブレーキサポート（DCBS）作動表示灯）**
  → **3-94ページ（車線逸脱警報作動表示灯）**

- セレクトレバーの位置が P R N のとき
- ハンドルを操作しているとき
- 次のスイッチを操作して、誤発進抑制機能を停止させているとき
  - デュアルカメラブレーキサポート（DCBS）OFFスイッチ
    → **4-54ページ（デュアルカメラブレーキサポート（DCBS）OFFスイッチ）**
  - ESP® OFFスイッチ
    → **4-34ページ（ESP® OFFスイッチ）**

- ステレオカメラが一時停止または故障しているとき
  → **4-38ページ（ステレオカメラの一時停止・故障）**

■ こんな場合は作動しないことがあります

前方障害物を正しく検知できないとき、誤発進抑制機能が作動しない場合があります。

→ **4-39ページ（歩行者の検知）**
→ **4-40ページ（こんな場合検知できないことがあります）**

■ こんな場合にも作動することがあります

次のようなとき、ステレオカメラが前方障害物と判断して誤発進抑制機能が作動する場合があります。

- 駐車場や遮断機のバーが上がりきる前のとき

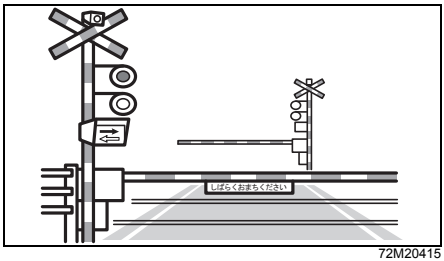

72M20415

- キャリアカーに積載するとき

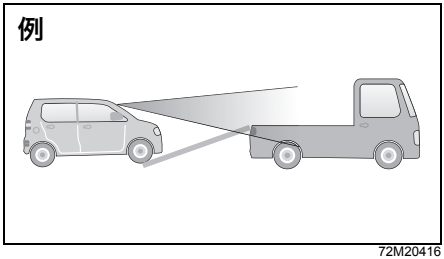

72M20416

- ビニールカーテンなどをくぐって通過するとき

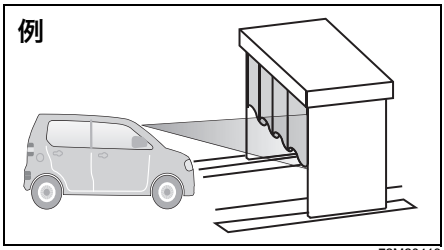

72M20413

- 河川敷や生い茂った草むらや木立の中を走行するとき
- 路面の勾配が急に変化するような坂道を走行するとき
- 前方車両および対向車両の排気ガスや水、雪の巻上げ、水蒸気、砂、煙などを通過するとき
- カーブ入口にガードレールや看板などの路側物があるとき
- 車両や障害物のすぐ横を通過するとき
- 前方障害物のすぐ近くに停車するとき

■ 踏切内などで作動した場合は

誤発進抑制機能が遮断機を障害物と判断して、踏切内に閉じ込められた場合は、次のいずれかの操作を行ない、機能を解除または停止させて、踏切内からすみやかに脱出してください。

- アクセルペダルを5秒以上踏み続ける
- ハンドルを大きくまわす
- いったんアクセルペダルを離し、再度すばやく踏み込む
- デュアルカメラブレーキサポート（DCBS）OFFスイッチを長押しする

→ **4-54 ページ（デュアルカメラブレーキサポート（DCBS）OFFスイッチ）**

⚠ 警告

遮断機が下がる直前に無理に踏切内に進入しないでください。踏切内でDCBS や誤発進抑制機能が作動して、思わぬ事故につながるおそれがあります。

→ **7-33 ページ（踏切内で動けなくなったときは）**

車線逸脱警報

走行時（約60 km/h～約100 km/h）、ステレオカメラが車線の左右区画線を検知し、車線を逸脱すると判断した場合、次の方法により注意をうながします。

- メーター内の車線逸脱警報作動表示灯が点滅

→ **3-79ページ（警告灯・表示灯の見かた）**

- 室内ブザーが“ピピピピピ”と断続的に鳴る
- マルチインフォメーションディスプレイにメッセージが表示

→ **3-118 ページ（マルチインフォメーションディスプレイのメッセージ）**

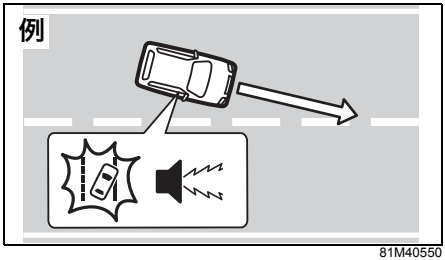

81M40550

⚠ 警告

●車線逸脱警報はあらゆる状況で機能を発揮できるものではありません。また、逸脱を自動的に回避するものではありません。車線逸脱警報にたよった運転はせず、走行中は常に安全運転に努めてください。

●お客様自身で車線逸脱警報の作動確認を行なわないでください。周囲の状況によっては車線逸脱警報が作動せず、思わぬ事故につながるおそれがあります。

■ こんな場合は作動しません

次のときは、車線逸脱警報が作動しません。

- エンジンスイッチを ON にした直後の、DCBS作動表示灯および車線逸脱警報作動表示灯が初期点灯しているとき
  → **3-93 ページ（デュアルカメラブレーキサポート（DCBS）作動表示灯）**
  → **3-94ページ（車線逸脱警報作動表示灯）**

- 次のスイッチを操作して、車線逸脱警報を停止させているとき
  • 車線逸脱警報OFFスイッチ
  → **4-55ページ（車線逸脱警報OFFスイッチ）**

  • ESP® OFFスイッチ
  → **4-34ページ（ESP® OFFスイッチ）**

- ステレオカメラが一時停止または故障しているとき
  → **4-38ページ（ステレオカメラの一時停止・故障）**

- 方向指示器作動中および作動後などの意図的な車線変更と判断したとき

■ こんな場合は作動しないことがあります

次のようなときは、車線逸脱警報が作動しない場合があります。

- ハンドルを大きく、または早くまわしたとき
- 急なカーブを走行しているとき
- ブレーキペダルを踏んでいるとき
- アクセルペダルを踏んで加速しているとき
- 非常点滅表示灯作動中や作動後
- 車線逸脱警報が作動したあと、車線の内側にもどっていないとき

※上記以外にもステレオカメラが区画線を検知できないとき、作動しない場合があります。
→ **4-40ページ（こんな場合検知できないことがあります）**

■ こんな場合は作動することがあります

次のときは、車線逸脱警報が作動する場合があります。

- ガードレールの影などがあるとき
- 区画線が2重に描かれているとき
- 道路工事区間で以前の区画線が完全に消えていないなど、路面に線状のペイントがあるとき
- 道路の補修跡や雪とアスファルトの境目などがあるとき
- 積雪路や濡れた路面で、タイヤの跡などがあるとき

ふらつき警報

走行時（約60 km/h～約100 km/h）、システムが車線内での車両の蛇行パターンから、ふらつきと判断した場合、次の方法により注意をうながします。

- メーター内の車線逸脱警報作動表示灯が点滅
  → **3-79ページ（警告灯・表示灯の見かた）**
- 室内ブザーが“ピピピピピ”と断続的に鳴る
- マルチインフォメーションディスプレイにメッセージが表示
  → **3-118 ページ（マルチインフォメーションディスプレイのメッセージ）**

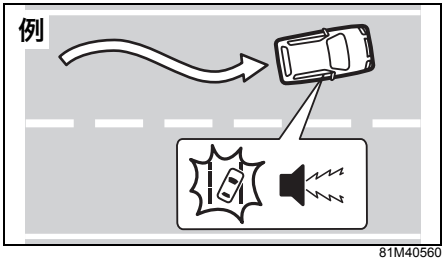

81M40560

⚠ 警告

●ふらつき警報はあらゆる状況で機能を発揮できるものでありません。また、運転者に注意をうながす機能であり、ふらつきを自動的に回避するものではありません。ふらつき警報にたよった運転はせず、走行中は常に安全運転に努めてください。
●お客様自身でふらつき警報の作動確認を行なわないでください。周囲の状況によってはふらつき警報が作動せず、思わぬ事故につながるおそれがあります。

アドバイス

ふらつきは過去数分間の走行データをもとに、ふらつきと判断しています。ふらつきはじめてもすぐに判断されません。

■ こんな場合は作動しません

次のときは、ふらつき警報が作動しません。

- エンジンスイッチを ON にした直後の、DCBS作動表示灯および車線逸脱警報作動表示灯が初期点灯しているとき
  → **3-93 ページ（デュアルカメラブレーキサポート（DCBS）作動表示灯）**
  → **3-94ページ（車線逸脱警報作動表示灯）**
- 次のスイッチを操作して、ふらつき警報を停止させているとき
  - 車線逸脱警報OFFスイッチ
    → **4-55ページ（車線逸脱警報OFFスイッチ）**
  - ESP® OFFスイッチ
    → **4-34ページ（ESP® OFFスイッチ）**
- ステレオカメラが一時停止または故障しているとき
  → **4-38ページ（ステレオカメラの一時停止・故障）**

■ こんな場合は作動しないことがあります

次のようなときは、ふらつき警報が作動しない場合あります。

- 連続するカーブを走行しているとき
- 車速が大きく変化したとき
- 車線変更をした直後のとき

※上記以外にもステレオカメラが区画線を検知できないとき、作動しない場合があります。

→ **4-40ページ（こんな場合検知できないことがあります）**

先行車発進お知らせ機能

先行車（1）から約 10 m 以内に停車し、そのあと先行車が発進して約4 m以上離れても、自車（2）が停止し続けた場合、次の方法により先行車が発進したことをお知らせします。

- 室内ブザーが“ピピ”と鳴る
- マルチインフォメーションディスプレイにメッセージが表示

→ **3-118 ページ（マルチインフォメーションディスプレイのメッセージ）**

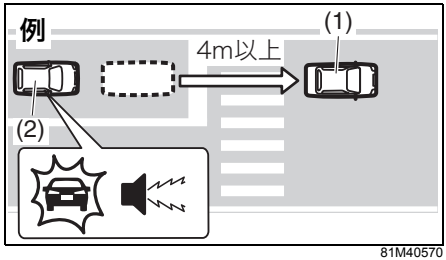

81M40570

アドバイス

設定の切替え（カスタマイズ）をすると、先行車発進お知らせ機能を停止することができます。

→ **3-114ページ（セッティングモード）**

■ こんな場合は作動しません

次のときは、先行車発進お知らせ機能が作動しません。

- エンジンがかかっていないとき（アイドリングストップシステムによるエンジン自動停止中を除く）
- エンジンスイッチを ON にした直後の、DCBS作動表示灯および車線逸脱警報作動表示灯が初期点灯しているとき

→ **3-93 ページ（デュアルカメラブレーキサポート（DCBS）作動表示灯）**
→ **3-94ページ（車線逸脱警報作動表示灯）**

- セレクトレバーの位置が P R のとき
- ステレオカメラが一時停止または故障しているとき

→ **4-38ページ（ステレオカメラの一時停止・故障）**

- ESP® OFFスイッチを操作して、ESP®を停止させているとき

→ **4-34ページ（ESP® OFFスイッチ）**

- 設定の切替え（カスタマイズ）により先行車発進お知らせ機能を停止させているとき

→ **3-114ページ（セッティングモード）**

■ こんな場合は作動しないことがあります

次のようなときは、先行車発進お知らせ機能が作動しない場合があります。

- 先行車が検知範囲外に移動したとき
- 停止した先行車との間に二輪車などが割り込んできたとき

デュアルカメラブレーキサポート (DCBS) OFFスイッチ

DCBS および誤発進抑制機能を停止できます。

- 機能を停止させるときは、メーター内のDCBS OFF 表示灯（2）が点灯するまでDCBS OFF スイッチ（1）を長押しします。
- 機能を復帰させるときは、もう一度DCBS OFF スイッチを長押しして DCBS OFF表示灯を消灯させます。
- 手動でエンジンを停止するたびに機能は復帰し、DCBS OFF表示灯は消灯します。
- DCBS　OFF スイッチを押すたびに、ブザーが“ピッ”と鳴り、作動が切り替わったことをお知らせします。

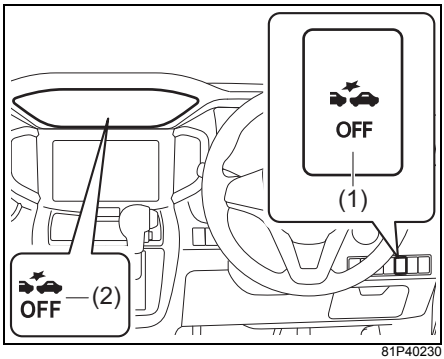

81P40230

- 次のような状況では、DCBS および誤発進抑制機能が予期せず作動するおそれがあるため、事前にDCBS OFFスイッチを操作して作動停止の状態にしてください。
  - 車検などでテスターに載せるとき
  - 車をリフトで上げて、タイヤを空転させるとき
  - けん引されるとき
  - キャリアカーなどに積載するとき
  - サーキット場などでスポーツ走行するとき
  - ビニールカーテンや垂れ下がった枝があるとき
  - 生い茂った草むらなどを走行するとき
  - 洗車機を使用するとき
  - スペアタイヤ（市販品）やタイヤチェーンを装着したとき
  - パンクを応急修理したとき
  - 事故にあったときや、故障などで走行が不安定なとき
  - 自動ブレーキが何回も予期せず作動したとき
  - タイヤの空気圧が適正でないとき
  - タイヤが著しく摩耗しているとき
  - 指定サイズ以外のタイヤやホイールを装着したとき
  - サスペンションを改造したとき
  - ステレオカメラの視界をさまたげるようなものを取り付けたとき
  - ヘッドライトの汚れなどで、前方を正しく照射できないとき
  - ヘッドライトの光軸がずれているとき
  - ヘッドライトやフォグランプを改造したとき
  - 重い荷物を積んで、車両が傾いているとき

車線逸脱警報OFFスイッチ

車線逸脱警報およびふらつき警報を停止できます。

- 機能を停止させるときは、メーター内の車線逸脱警報OFF表示灯（2）が点灯するまで車線逸脱警報 OFF スイッチ（1）を長押しします。
- 機能を復帰させるときは、もう一度車線逸脱警報 OFF スイッチを長押しして車線逸脱警報OFF表示灯を消灯させます。
- 車線逸脱警報 OFF スイッチを押すたびに、ブザーが“ピッ”と鳴り、作動が切り替わったことをお知らせします。

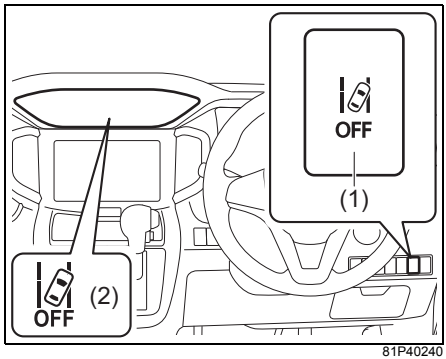

81P40240

アドバイス

一度エンジンを止め、再始動しても作動可能な状態にもどりません。エンジンスイッチを LOCK (OFF) にする前の作動状態を維持します。

マイルドハイブリッド

タイプ別装備

この車のマイルドハイブリッドは、モーター機能付き発電機（ISG）を用いて、次の機能を運転操作に合わせて作動させることで静粛性および燃費向上を図ったものです。

ISG とは、Integrated Starter Generator（インテグレーテッド　スターター　ジェネレーター）の略です。

- 減速エネルギー回生機能
  減速時に集中的に ISG で発電を行ない、走行中の発電が不要なときは ISG を停止させることで、エンジンの負荷を低減して燃費を向上させます。
- モーターアシスト機能
  走行時に ISG がモーターとしてエンジンをアシストし、エンジンの出力を低減することで、燃費向上を図ります。
- スターターモーター機能
  アイドリングストップシステムによるエンジンの自動停止から再始動するときに、ISG がベルトを介してエンジンを再始動させます。

アドバイス

エンジンスイッチを操作して再始動した時は、通常のスターターモーターが作動するため、ギヤの噛み込み音が聞こえます。

■ ステータスインフォメーションランプ

減速エネルギー回生時には、スピードメーターの目盛りの照明の一部が、白色に変化します。

→ **3-78 ページ（ステータスインフォメーションランプ）**

■ エネルギーフローインジケーター

ISGが作動しているかどうかを、メーター内のエネルギーフローインジケーターで確認できます。

- 通常の走行時。ISGは作動していません。

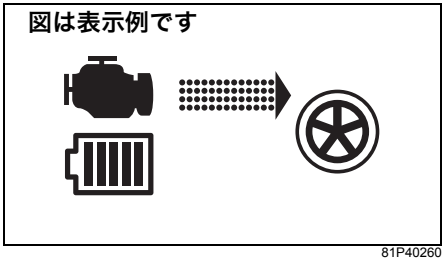

81P40260

- 通常走行の減速時に、減速エネルギー回生機能が作動しているとき。バッテリーへ充電しています。

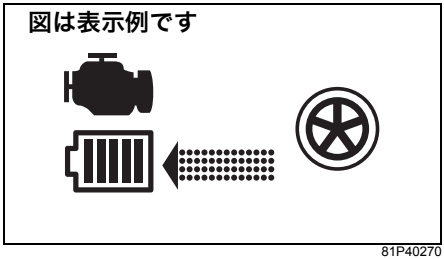

81P40270

- 停車中にエンジンが自動停止しているとき。バッテリーへの充電は行なわず、蓄積した電気をオーディオなどの電装品に使用しています。

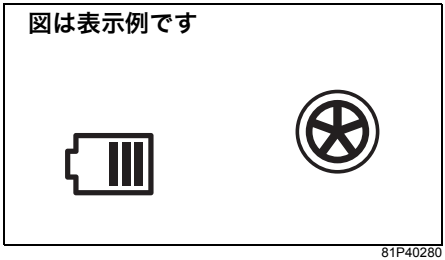

81P40280

- エンジン自動停止時にスターターモーター機能が作動したとき。バッテリーへの充電は行なわれず、蓄積した電気でISGを作動させます。

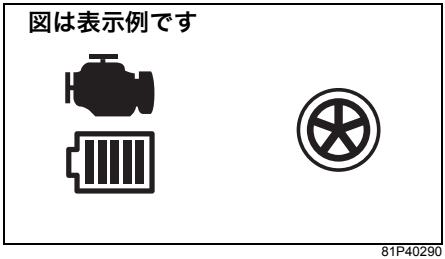

81P40290

- ゆるやかな加速時にモーターアシスト機能が作動しているとき。エンジンをアシストしています。

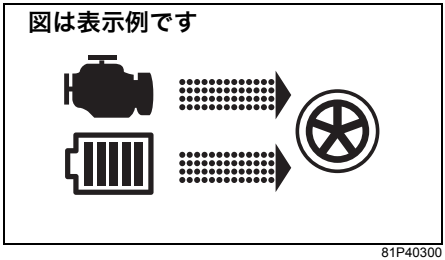

81P40300

次の条件をすべてみたすと、モーターアシスト機能が作動します。

- 加速のために、少しアクセルペダルを踏み増しした
- セレクトレバーが D に入っている
- ブレーキペダルを踏んでいない
- 発進後～約 100 km/h、エンジン回転数が3900 rpm以下で走行中
- 前回のモーターアシスト終了時点から1秒以上たっている
- 次の機能が作動していない
  - ABS
  - ESP®
- リチウムイオンバッテリーが十分に充電されていて、バッテリー内部が所定温度内にある
- エンジンの冷却水が所定温度内にある

アドバイス

急加速などのアクセルペダルをいっぱいまで踏み込んだときはモーターアシスト機能は作動しません。

バッテリー表示について

バッテリー表示（1）の目盛りは、リチウムイオンバッテリーの充電量の目安を示します。充電状態によって、表示内の目盛りが増減します。

図は表示例です

81P40310

アドバイス

エネルギーフローインジケーター表示は目安です。外気温が低いときなど、状況によっては表示が遅れたり、実際とは異なる表示になったりする場合があります。

アイドリングストップシステム

タイプ別装備

アイドリングストップシステムは、信号待ちなどの一時的な停車時および停車前の減速時に、自動的にエンジンを停止・再始動させるシステムです。排出ガスの低減、燃費向上、エンジン騒音低下に役立ちます。

- 本システムは一定の条件のもとで、一時的にエンジンを停止させるものです。長時間停車するときや車から離れるときは、パーキングブレーキをしっかりとかけ、エンジンスイッチを操作してエンジンを停止してください。
  → **4-12ページ（エンジンを止めるときは）**

- 一定の条件をみたすと停車前の減速時（約13 km/h以下）に自動停止します。ただし、システムの機能確認が終了するまでは、減速時に自動停止しません。

⚠注意

●アイドリングストップシステムによるエンジンの自動停止中は、車外に出ないでください。思わぬ事故につながるおそれがあります。
・ブレーキペダルを踏んでいても運転席シートベルトを外す、または運転席ドアを開くとエンジンが再始動し、アイドリングストップシステムによるエンジン自動停止中であったことをお知らせします。

72M2042

●アイドリングストップシステムによるエンジンの自動停止後、自動で再始動しない場合は、パーキングブレーキをしっかりとかけ、セレクトレバーを P に入れ、エンジンスイッチを操作してエンジンを始動してください。エンジンが再始動しない状態で車を動かすと、ハンドルをまわすときやブレーキペダルを踏むときに強い力が必要となって、思わぬ事故を起こすおそれがあります。

注 記

アイドリングストップシステム装備車は、高性能な専用の鉛バッテリーを使用していますので、次のことをお守りください。守らないと本システムが正常に作動しなくなったり、バッテリーの寿命が短くなったりするおそれがあります。

●バッテリーを交換するときは、指定のバッテリーを使用する（指定外のものを使用しない）
→ 7-17 ページ（鉛バッテリーを交換するときは）
→ 8-2ページ（サービスデータ）

●バッテリー端子から電気製品の電源をとらない

エンジンの自動停止・再始動のしかた

1 走行中に、エンジンが自動停止可能な状態（スタンバイ条件）になると、メーター内のアイドリングストップ表示灯（緑色）が点灯します。

→ **3-90ページ（アイドリングストップ表示灯）**
→ **4-62ページ（スタンバイ条件）**

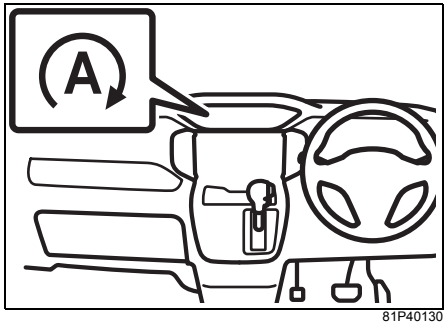

81P40130

2 セレクトレバーが D のままブレーキペダルを踏んで減速すると、停車前（約13 km/h以下）にエンジンが自動停止します。このとき、アイドリングストップ表示灯（緑色）は点灯したままです。

- アイドリングストップ表示灯（緑色）が点灯した状態でブレーキペダルを踏んで減速しても、エンジン自動停止の条件をすべてみたさないと、エンジンが自動停止しません。

→ **4-63ページ（エンジン自動停止の条件）**

- 自動停止中に安全確保のため、室内ブザーが鳴ってエンスト状態になったり、エンジンが再始動したりする場合があります。

→ **4-61ページ（エンジン自動停止中はこんなことに気をつけて）**

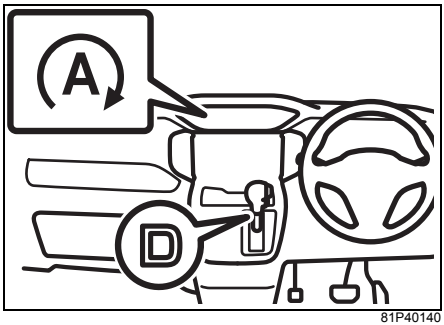

81P40140

アドバイス

- ブレーキペダルを踏まずに、エンジンブレーキなどを使用して減速しても、エンジンは自動停止しません。
- 停車前（約 13 km/h 以下）にエンジンが自動停止しない場合でも、停車時にエンジンが自動停止する場合があります。
- 自動停止中でもナビゲーション、またはオーディオなどの電装品は使用できますが、エアコンは送風に切り替わります。
- オートエアコン装備車の場合、冷暖房性能を長持ちさせるため、自動停止中の風量（自動制御時のみ）に制限がかかります。

3 停車の前後に関わらず、ブレーキペダルから足を離すとエンジンが再始動し、アイドリングストップ表示灯（緑色）が消灯します。

- ブレーキペダルを踏んでいても、エンジン自動再始動の条件をみたすと自動的に再始動します。
  → **4-64ページ（エンジン自動再始動の条件）**

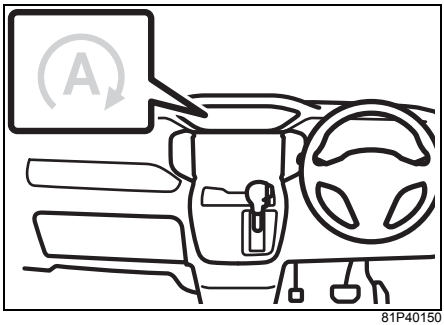

81P40150

アドバイス

エンジン自動再始動のとき、ヒルホールドコントロールが作動します。
→ **4-35ページ（ヒルホールドコントロール）**

4 エンジン自動再始動後しばらく走行して、エンジンが自動停止可能な状態（スタンバイ条件）になると、アイドリングストップ表示灯（緑色）が点灯します。

エンジン自動停止中はこんなことに気をつけて

⚠警告

自動停止中は、次表の操作は行なわないでください。思わぬ事故につながるおそれがあります。

操作／車両の状態	対処方法
ボンネットを開ける ●室内ブザーが“ピー、ピー、”と断続的に鳴ります。 ●エンジン自動停止状態からエンスト状態になります。 ●アイドリングストップ表示灯（緑色）は消灯します。	エンジンを再始動するときは、次の手順で対処してください。 ①パーキングブレーキをしっかりとかけ、セレクトレバーを P に入れます。 ②ボンネットを完全に閉めます。 ③エンジンスイッチを操作して再始動します。 → **4-9ページ（エンジンのかけかた）**
運転席シートベルトを外す、または運転席ドアを開ける ●室内ブザーが“ピー、ピー、”と断続的に鳴ります。（約5秒間） ●エンジンが自動で再始動します。 ●アイドリングストップ表示灯（緑色）は約5秒間点滅したあと消灯します。	発進する前に、ドアを閉め、シートベルトを着用してください。また、車外に出るときは、事前に次の手順を実施してください。 ①パーキングブレーキをしっかりとかけ、セレクトレバーを P に入れます。 ②長時間停車するときや車から離れるときは、エンジンスイッチを操作してエンジンを停止します。 → **4-12ページ（エンジンを止めるときは）**

アドバイス

メーターパネル内の次の警告灯は、エンジンの自動停止中は点灯しませんが、エンスト状態になると点灯します。

●エンジン警告灯、パワーステアリング警告灯、油圧警告灯、充電警告灯

→ **1-10ページ（警告灯）**

アイドリングストップシステムの作動条件

■ スタンバイ条件

次の条件をすべてみたすと、走行中にアイドリングストップ表示灯（緑色）が点灯し、エンジンの自動停止が可能な状態になります。

エンジン始動時	●ボンネットが完全に閉まっている状態でエンジンを始動する
走行時	●アイドリングストップシステムが停止状態（OFF）になっていない → **4-65ページ（アイドリングストップシステムOFFスイッチ）** ●バッテリーが十分に充電されていて、バッテリー内部が所定温度内にある（※1） ●冷却水が所定温度内にある ●運転席シートベルトを着用している ●運転席ドアが完全に閉まっている ●ボンネットが完全に閉まっている ●セレクトレバーの位置が D または N である（※2） ●S（スポーツ）モードスイッチが停止状態（OFF）になっている → **4-18ページ（S（スポーツ）モードスイッチ）** ●アイドリングストップシステム以外の電子制御システムから、エンジン停止を禁止する信号が出ていない（※3） **＜オートエアコン装備車＞** ●エアコンの吹出し口温度が、冷房時は十分に冷えている、または暖房時は十分に暖まっている ●デフロスタースイッチが停止状態（OFF）になっている → **5-31ページ（オートエアコン）**

※1　車を長期間使用しなかったときや、エンジン停止中にナビゲーション、またはオーディオなどの電装品を長時間使用したときなど、バッテリーが放電している状況では、スタンバイ状態になるまでに時間がかかることがあります。

※2　セレクトレバーの位置が N でもスタンバイ状態になりますが、このときは停車前の減速時（約13 km/h以下）ではなく、停車時にエンジンが自動停止します。

※3　アイドリングストップ表示灯（緑色）の点灯後に、エンジン停止を禁止する信号が出ることがあります。この場合、停車時にアイドリングストップ表示灯（緑色）が消灯し、エンジンは自動停止しません。また、アイドリングストップシステムに影響をあたえる警告灯や表示灯のいずれかが点灯したときは、エンジンは自動停止しません。

■ エンジン自動停止の条件

アイドリングストップ表示灯（緑色）が点灯中に次の条件をすべてみたすと、停車前の減速時または停車時にエンジンが自動停止します。

停車前の減速時	●ブレーキペダルを適切に踏んでいる（※） ●車速約13 km/h以下に減速している ●ハンドル操作をしていない ●アクセルペダルを踏んでいない ●急な坂道を走行していない ●急減速をしていない ●ABSやESP®が作動していない ●ブレーキ倍力装置の負圧が正常である
停車時	●ブレーキペダルを適切に踏んでいる（※） ●ハンドル操作をしていない ●アクセルペダルを踏んでいない ●急な坂道で停車していない ●停車前に急減速をしていない ●ABSやESP®が作動していない ●ブレーキ倍力装置の負圧が正常である

※ブレーキペダルの踏みかたが弱い、または強いと、自動停止しない場合があります。

■ エンジン自動再始動の条件

自動停止中に次のいずれかの操作をすると、または車両がいずれかの状態になると、エンジンが自動で再始動し、アイドリングストップ表示灯（緑色）が消灯します。

共通	●ブレーキペダルから足を離す（※1） ●ハンドル操作をする（※2） ●アクセルペダルを踏む ●アイドリングストップシステムを停止状態（OFF）にする → **4-65ページ（アイドリングストップシステムOFFスイッチ）** ●セレクトレバーを P R または L に入れる ●S（スポーツ）モードスイッチを作動状態（ON）にする → **4-18ページ（S（スポーツ）モードスイッチ）** ●バッテリーの放電が進んだとき（※3） ●本システムに関わる異常を検出したとき（※3） ●ブレーキ倍力装置の負圧が低下したとき（※3） **＜オートエアコン装備車＞** ●自動停止後、エアコンの吹出し口温度が大きく変化し、冷暖房性能が十分でなくなったとき（※3） ●温度調節スイッチを冷房時はCOOL側、暖房時はHOT側に大きく操作したとき（※3） ●デフロスタースイッチを作動状態（ON）にしたとき（※3） → **5-31ページ（オートエアコン）**
減速時（約13 km/h以下）	●ボンネットを開けたとき ●セレクトレバーを N に入れたとき ●道路の勾配が急変したとき（※3）
停車時	●セレクトレバーを N に入れたあと D にもどす ●運転席シートベルトを外したとき（※3） ●運転席ドアを開けたとき（※3） ●坂道などで車両が動き出したとき（※3） ●自動停止してから、しばらく経過したとき（3分程度）（※3）

※1　ブレーキペダルの踏み込みが弱いと、自動再始動する場合があります。この場合、再びブレーキペダルを踏み込むと自動停止し、アイドリングストップ表示灯（緑色）が再点灯することがあります。

※2　ハンドル操作時の自動再始動条件は、操作量ではなく操舵力となります。このため、自動再始動するときのハンドル操作量は、路面状況や乗車人数によって変化する場合があります。

※3　アイドリングストップ表示灯（緑色）は点滅したあと消灯します。

アイドリングストップシステムOFFスイッチ

アイドリングストップシステムを停止状態（OFF）にできます。

- システムを停止状態にするときは、メーターパネル内のアイドリングストップシステムOFF表示灯（2）が点灯するまで、アイドリングストップシステムOFFスイッチ（1）を押します。
- システムを作動可能な状態にもどすときは、表示灯（2）が消灯するまで、もう一度スイッチ（1）を押します。
- 手動でエンジンを停止するたびに、システムは作動可能な状態にもどり、アイドリングストップシステムOFF表示灯は消灯します。

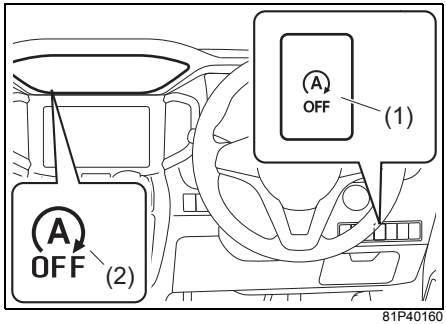

81P40160

アドバイス

エンジンの自動停止中にアイドリングストップシステム OFF スイッチ（1）を押すとエンジンが自動再始動し、アイドリングストップシステムOFF表示灯（2）が点灯します。

- メーターパネル内のアイドリングストップシステムOFF表示灯（オレンジ色）はアイドリングストップシステムが停止していることをお知らせするだけではなく、次のような場合、点灯または点滅します。点滅した場合は、スズキサービス工場で点検を受けてください。
  - システムが正常な場合、エンジンスイッチを ON にしたときに約2秒間点灯したあと消灯します。
  - システムに異常がある、またはエンジン部品（スターター）やバッテリーが交換時期の場合、エンジンスイッチを ON にしたときに点滅します。（アイドリングストップシステムは正しく作動しません。）

→ **3-91ページ（アイドリングストップシステムOFF表示灯）**

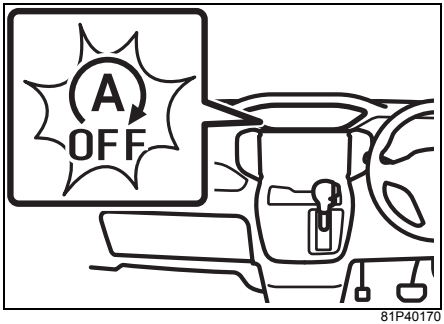

81P40170

アドバイス

アイドリングストップによるエンジン自動停止中に点滅（システムが故障）すると、エンジンが再始動またはエンスト状態になる場合があります。

エコクール（蓄冷エバポレーター）

エアコンを使用して走行しているとき、エアコンユニット内の蓄冷材に冷気を蓄えます。蓄えられた冷気は、アイドリングストップによるエンジン自動停止中に車内に送風されるため、エアコンが作動していない状態でも車内温度の上昇を抑えます。
オートエアコン装備車の場合、車内温度の上昇が抑えられることでエンジン自動停止の時間が長くなり、燃費の向上につながります。

アドバイス

走行を開始して間もないときや渋滞中は、冷気が十分に蓄えられない場合があります。また、外気温やエアコンの設定状態によっては、効果に差があります。

アイドリングストップ空調設定

アイドリングストップシステムによるエンジン自動停止中の空調設定を「標準」、「燃費優先」、「快適優先」から選択できます。
→ **3-114ページ（セッティングモード）**

- 「燃費優先」を選択すると、「標準」に対して空調によるアイドリングストップ条件が緩和され、エンジン自動停止になりやすく、自動停止時間も長くなります。（燃料の消費を抑えます。）
- 「快適優先」を選択すると、「標準」に対して空調によるアイドリングストップ条件が厳しくなり、エンジンが自動停止しにくく、自動停止時間も短くなります。（快適性が向上します。）

MEMO

MEMO

5. 装備の取扱い

● **主な装備**
燃料給油口 ····· 5-2
ボンネット ····· 5-4
サンバイザー ····· 5-6
ロールサンシェード ····· 5-7
室内灯 ····· 5-8
インパネ収納スペース ····· 5-10
ドリンクホルダー ····· 5-13

● **そのほかの装備**
そのほかの装備 ····· 5-15

● **エアコン、ヒーター**
エアコンの吹出し口 ····· 5-25
マニュアルエアコン ····· 5-27
オートエアコン ····· 5-31
エアコンの上手な使いかた ····· 5-39

● **オーディオ**
オーディオ機能について ····· 5-41
アンテナ ····· 5-42
ステアリングオーディオスイッチ ····· 5-43
全方位モニター ····· 5-45

燃料給油口

2-20 ページの「**給油するときは**」もあわせてお読みください。

⚠警告

必ず次のことをお守りください。
●エンジンを止めてください。
●給油中はドアや窓を閉めてください。
●ガソリンは引火性が高いため、タバコなどの火気は厳禁です。

開けかた

1 フューエルリッドを開けます。
- 運転席足元のフューエルリッドオープナー（1）を引き上げます。
- フューエルリッドが開いていると、干渉防止のため、助手席側スライドドアは少ししか開きません。また、助手席側のパワースライドドア機能が作動しません。

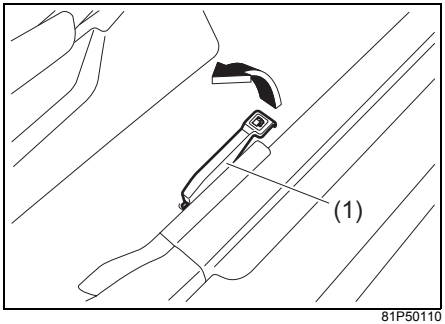

81P50110

注 記

助手席側スライドドアが全開しているときに、フューエルリッドを開けないでください。ドアの内側に当たり、破損するおそれがあります。

2 フューエルキャップ（2）を開けます。
- 反時計方向にゆっくりまわします。

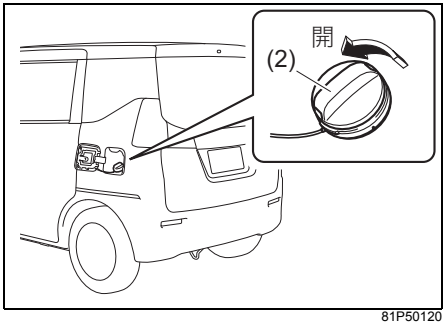

81P50120

⚠警告

フューエルキャップはゆっくりとゆるめ、空気の抜ける音が止まったらキャップを開けます。急に開けると燃料タンク内の圧力が急激に抜け、燃料が吹き出すおそれがあります。

3 外したフューエルキャップが車体に当たらないように、ひもの部分をキャップホルダー（3）にかけてください。

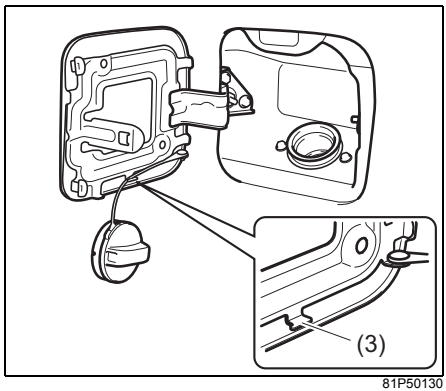

81P50130

4 給油口に、給油ノズルを止まるところまで確実に差し込んでから、給油を開始します。

⚠警告

給油中は燃料をこぼさないようにしてください。こぼれた場合は、ただちにやわらかい布などでふき取ってください。火災など思わぬ事故につながるおそれがあります。また、そのまま放置すると、塗装のしみ、変色、ひび割れの原因となります。

閉めかた

1 フューエルキャップを閉めます。
- カチッという音が2回以上するまで時計方向にまわします。

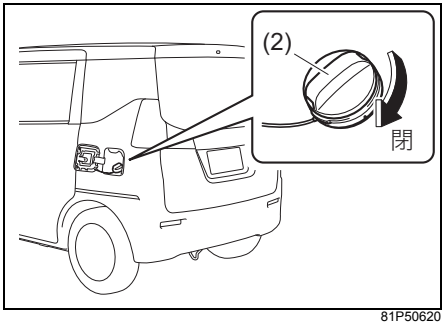

81P50620

⚠警告

- **給油後は、フューエルキャップをカチッという音が2回以上するまで時計方向にまわしてください。キャップが確実に閉まっていないと、燃料が漏れたり、火災が発生したりするおそれがあります。**
- **指定のスズキ純正フューエルキャップ以外は使用しないでください。燃料漏れのおそれがあります。**

2 フューエルリッドを手で押し付けて閉めます。

ボンネット

⚠警告

●お子さまにはボンネットを開閉させないでください。ボンネットは重いため、けがのおそれがあります。また、エンジンルーム内は高温になるため、やけどのおそれがあります。
●ボンネットを開けているときは、お子さまを近づけないでください。
●点検や清掃に使用した工具や布などは、エンジンルーム内に置き忘れないでください。故障の原因となったり、エンジンルーム内は高温になるため車両火災につながったりするおそれがあります。

⚠注意

動いているドライブベルトや冷却ファン（ラジエーターファン）に近づかないでください、手や髪、衣類などが巻き込まれると、けがのおそれがあります。

開けかた

1 運転席足元のボンネットオープナー（1）を引くと、ボンネットの先端が少し浮き上がります。

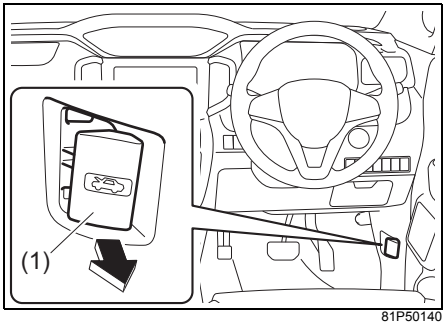

81P50140

2 浮き上がったすきまからロックレバー（2）の位置を確認し、手を入れ、ロックレバーを左側へ押し付けながら、ボンネットを持ち上げます。

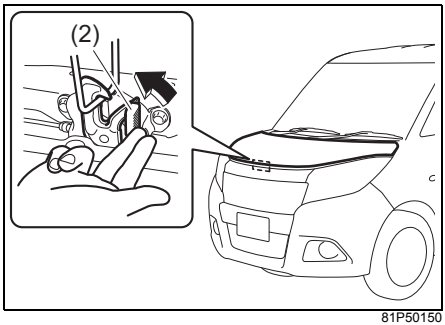

81P50150

● 上図は代表例です。お車のタイプにより異なります。

⚠注意

エンジン回転中や停止直後は、ロックレバーが熱くなっていることがあります。やけどのおそれがありますので、ロックレバーを操作する前に確認してください。

注 記

ワイパーアームを起こした状態で、ボンネットを開けないでください。ワイパーアームやボンネットが傷つくおそれがあります。

3 ボンネットを固定します。

- 車体側にあるステー（3）をホルダー（4）から外し、ボンネット側の固定穴（5）に差し込みます。

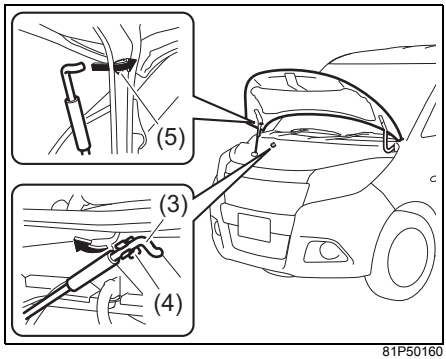

81P50160

⚠注意

- **エンジン回転中や停止直後は、ステーが熱くなっていることがあります。やけどのおそれがありますので、ステーを持つ前に確認してください。**
- **ステーは固定穴に確実に差し込んでください。ステーが外れると、ボンネットに身体がはさまれることがあります。**
- **ボンネットが風にあおられて、ステーが外れることがあります。とくに風の強い日は注意してください。**

注 記

ステーをホルダーから外すときは、ステーが曲がらないように、グリップの部分を持ってください。

閉めかた

1 ボンネットを片手でささえながら、ステーを外して、もとのホルダーに固定します。

2 ボンネットを閉めます。

- ボンネットを20 cmぐらいの高さまでゆっくりと下げて、手を離します。

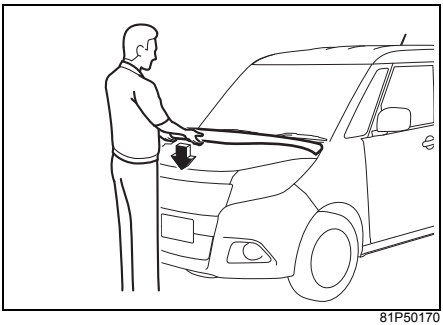

81P50170

- 上図は代表例です。お車のタイプにより異なります。

⚠注意

- **ボンネットを閉めるときは、手などをはさまないように気をつけてください。また、強く押さえると、ボンネットがへこむおそれがあります。**
- **ボンネットが完全に閉まっているか確認してください。完全に閉まっていないと、走行中に開くおそれがあります。**

サンバイザー

日差しがまぶしいときに使用します。横からの日差しがまぶしいときは、フックから外して横にまわします。

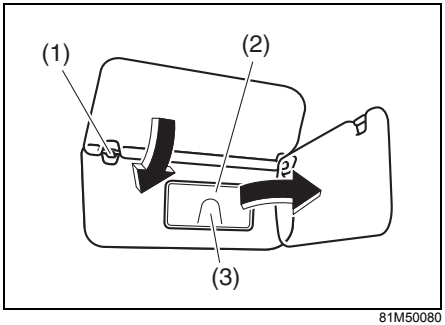

81M50080

(1) フック
(2) ミラーカバー
(3) チケットホルダー

チケットホルダー

サンバイザーの裏側（ミラーカバーの外側）にあります。有料道路の通行券などがはさめます。

注 記

炎天下で駐車するときは、チケットホルダーなどにプラスチック素材のカードを放置しないでください。車内が高温になるため、カードの変形やひび割れを起こすおそれがあります。

→ 2-20 ページ（ライターやメガネなどを放置しない）

バニティーミラー

ミラーカバーを開けた場所にあります。

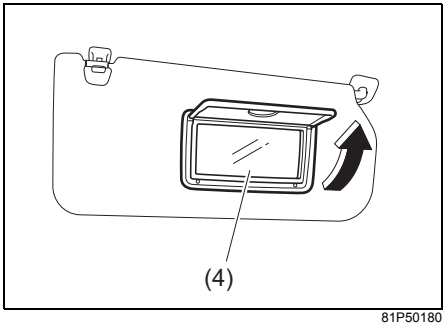

81P50180

(4) バニティーミラー

⚠警告

- **走行中はバニティーミラーを使用しないでください。前方不注意で思わぬ事故につながるおそれがあります。**
- **バニティーミラーを使用するときは、SRS エアバッグの収納場所に近づいたり、寄りかかったりしないでください。SRS エアバッグが作動したとき、強い衝撃を受けるおそれがあります。**

ロールサンシェード

タイプ別装備

後席の両側にあり、日差しがまぶしいときなどに使用します。

- ツマミ（1）を持ってゆっくり上に引き出し、シェードの２か所の穴をフック（2）にかけます。
- 収納するときは、ツマミを持って少し上に引き上げフックから外し、ゆっくり下げます。

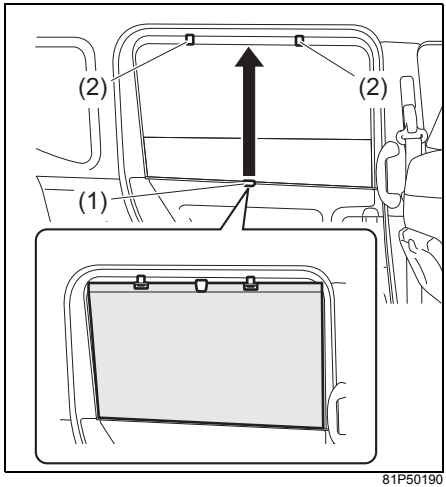

81P50190

⚠警告

シェードに手をつかないでください。シェードを破損するだけでなく、窓が開いていると手などが外へ出て思わぬ事故につながるおそれがあります。

⚠注意

使用するときは2か所の穴がフックにかかっているか確認してください。片側のみで使用すると、走行時の振動などでフックから外れ、シェードが暴れてけがをするおそれがあります。

注 記

シェードを上以外の方向に引き出したり、勢いよく引き出したりしないでください。シェードが破損するおそれがあります。また、収納するときはまっすぐ下方向に下げてください。傾けた状態で下げると、正しく収納されなかったり、しわができたりするおそれがあります。

室内灯

前席室内灯

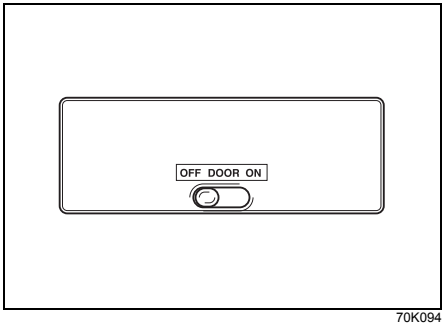

70K094

後席室内灯

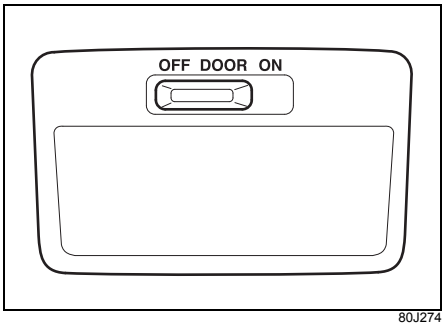

80J274

荷室室内灯

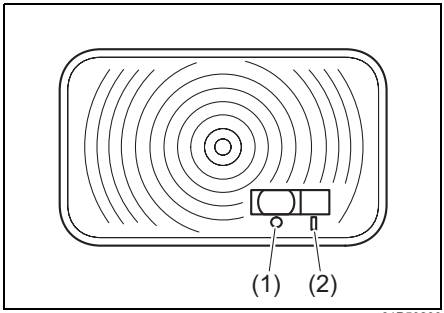

81P50200

(1) OFF位置
(2) DOOR位置

注 記

エンジン停止中に長時間点灯させないでください。鉛バッテリーがあがる原因となります。

アドバイス

●鉛バッテリー保護のため、次の条件をすべてみたすと、室内灯が自動的に消灯します。(バッテリーセーバー機能)
- エンジンスイッチが LOCK (OFF) の位置
- 室内灯スイッチがDOOR位置
- いずれかのドアを開けて点灯させたまま、約15分が経過

●室内灯スイッチが DOOR 位置のときに、次の操作を行なった場合、室内灯が点灯または点滅します。
- 携帯リモコンによるドアの施錠・解錠
- リクエストスイッチによるドアの施錠・解錠
- ワンアクションスイッチによるドアの施錠・解錠

→ **3-10ページ (アンサーバック機能)**

ON

室内灯が点灯します。

DOOR

- いずれかのドアを開けている間、点灯します。すべてのドアを閉めてから約15秒後、徐々に減光しながら消灯します。
- すべてのドアが閉まっているとき、エンジンスイッチ位置を ON から LOCK （OFF）に切り替えると約 15 秒間点灯し、徐々に減光しながら消灯します。

また、点灯中であっても次のような操作をすると、徐々に減光しながら消灯します。

- エンジンスイッチを ACC または ON の位置にする
- リクエストスイッチまたはキーレスエントリーによる施錠
- キーまたは運転席ドアのロックレバーによる施錠

OFF

室内灯が消灯します。

インパネ収納スペース

手回り品や小物などの収納にご使用ください。

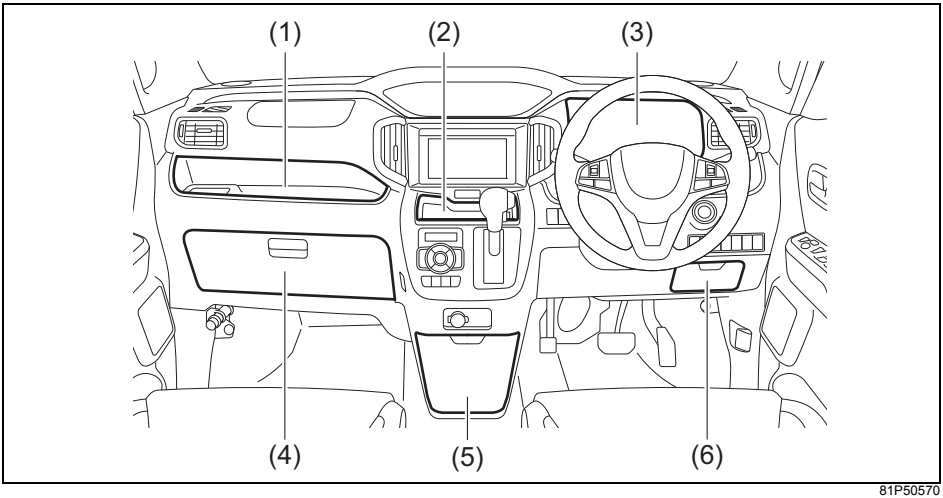

81P50570

(1) インパネトレー(助手席)　(2) インパネミドルポケット(センター)
(3) インパネアッパーボックス(運転席)　(4) グローブボックス
(5) インパネアンダーボックス(センター)　(6) インパネボックス(運転席)

● 上図は代表例です。お車のタイプにより異なります。

⚠警告

●ふたがない収納スペースの場合、走行中に転がり落ちるようなものを入れないでください。ブレーキペダルやアクセルペダルにものがはさまると確実なペダル操作ができなくなり、事故を起こすおそれがあります。
●インパネトレー（助手席）には、大きなものを載せないでください。SRS エアバッグがふくらむ範囲にものがあると、ものが飛ばされたり、SRSエアバッグが正常にふくらまなくなったりするおそれがあります。

⚠注意

ふた付収納スペースの場合、ふたを開けたまま走行しないでください。ブレーキや加速、衝突のときなどに、身体がふたに当たったり、中のものが飛び出したりするおそれがあります。

アドバイス

携帯リモコンをいずれかのインパネ収納スペースに置いた場合、検知できないことがあります。

ふた付収納スペースの取扱い

- 次の図は代表例です。お車のタイプにより異なります。

■ インパネアッパーボックス（運転席）

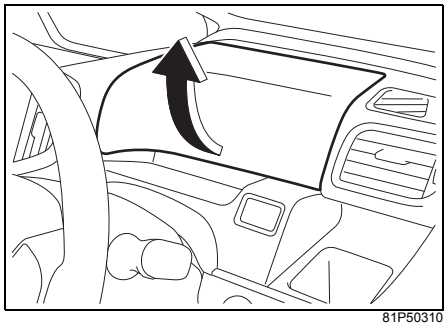

81P50310

⚠警告

炎天下で駐車するときは、インパネアッパーボックス（運転席）内にライターやスプレー缶、熱に弱いプラスチック製品や精密機器（メガネやカード、CD ケースなど）を入れないでください。ボックス内が高温になるため、ライターやスプレー缶の自然発火や爆発による火災、メガネやカード、CD ケースなどの変形やひび割れを起こすおそれがあります。

■ グローブボックス

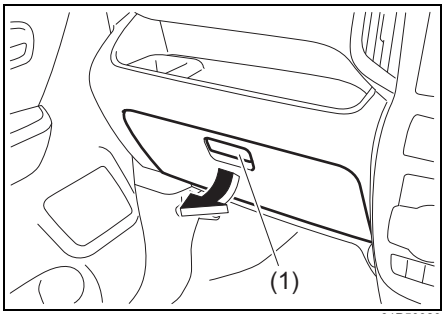

81P50320

- レバー（1）を手前に引いてふたを開けます。
- 閉めるときは“カチッ”と音がするまで確実に閉めます。

5

■ インパネアンダーボックス（センター）

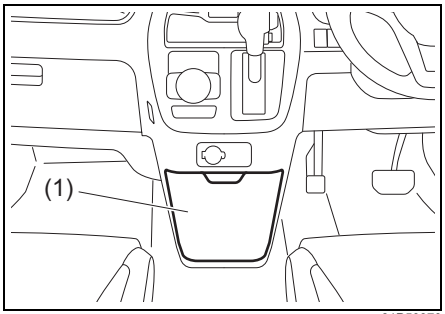

81P50370

(1) インパネアンダーボックス

取り外しかた

ボックスを引き上げて取り外します。

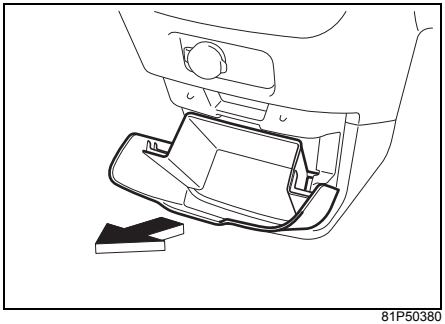

81P50380

取り付けかた

ボックス底面のつめ（1）を、穴（2）に押し込んで取り付けます。

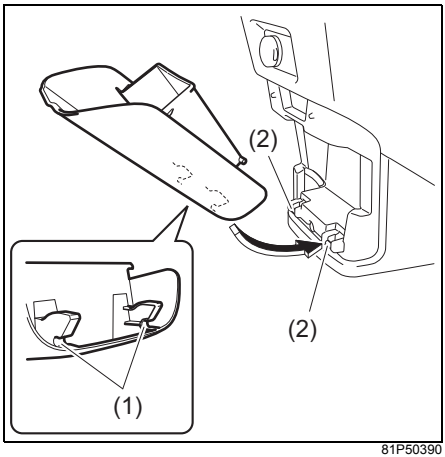

81P50390

■ インパネボックス（運転席）

手前に引いてふたを開けます。

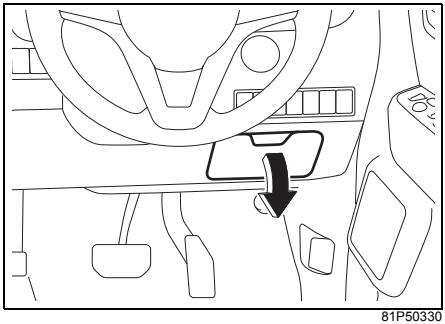

81P50330

ドリンクホルダー

缶ジュースやカップが置けます。

⚠警告

飲み物には、ふたを閉めるなどしてこぼさないように注意してください。熱い飲み物がこぼれると、やけどのおそれがあります。また、飲み物が次のような部品にかかると、火災や故障の原因になったり、SRS エアバッグシステムが正常に作動しなくなったりするおそれがあります。

- **ナビゲーション、またはオーディオやスイッチ類**
- **フロア下の配線、電気部品やセレクトレバーなどの可動部**

アドバイス

携帯リモコンをドリンクホルダーや、ペットボトルホルダーに置いた場合、検知できないことがあります。

インパネ

運転席

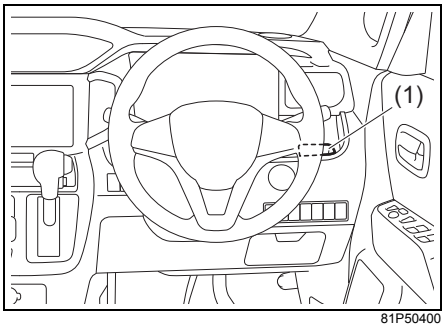

81P50400

助手席

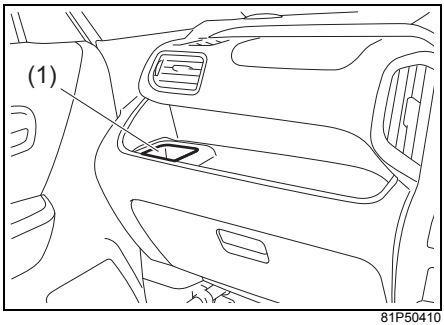

81P50410

(1) ドリンクホルダー

5

ドア

前席

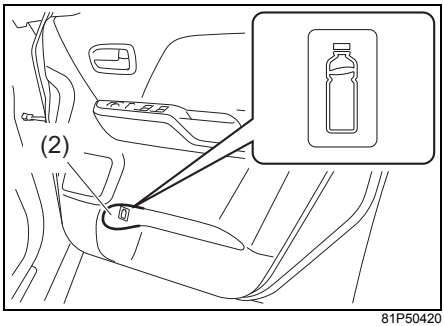

81P50420

後席

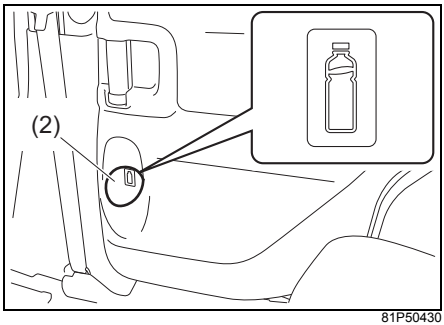

81P50430

(2) ペットボトルホルダー

そのほかの装備

● 下図は代表例です。お車のタイプにより異なります。

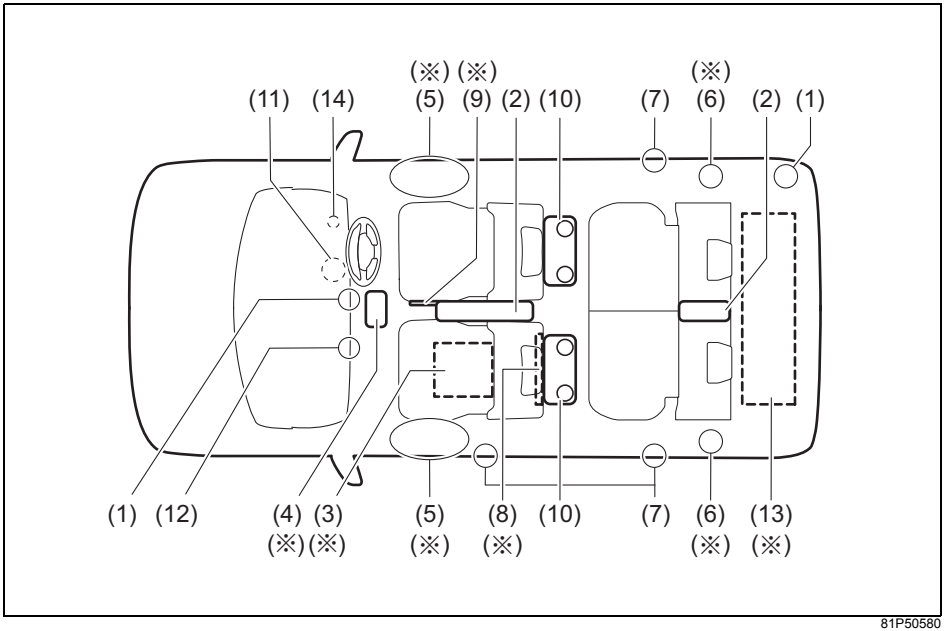

81P50580

(1) アクセサリーソケット(荷室はタイプ別装備) ····· 5-16
(2) アームレスト(ひじ掛け) ····· 5-16
(3) シートアンダーボックス(※) ····· 5-17
(4) オーバーヘッドコンソール(※) ····· 5-19
(5) ドアポケット(※) ····· 5-20
(6) リヤクォーターポケット(※) ····· 5-20
(7) 可倒式アシストグリップ ····· 5-20
(8) シートバックポケット(タイプ別装備)(※) ····· 5-20
(9) シートサイドポケット(タイプ別装備)(※) ····· 5-21
(10) パーソナルテーブル(タイプ別装備) ····· 5-21
(11) フットレスト ····· 5-23
(12) ショッピングフック ····· 5-23
(13) ラゲッジアンダーボックス(※) ····· 5-24
(14) USBソケット(タイプ別装備) ····· 5-24

※携帯リモコンをこの場所に置いた場合、検知できないことがあります。

アクセサリーソケット

エンジンスイッチが ACC または ON のときに、電気製品の電源として使用できます。使用できる電気製品の規定容量はインパネと荷室あわせて 12V10A（120W）以下です。

● 使用するときは、ふた (1) を開けます。

インパネ

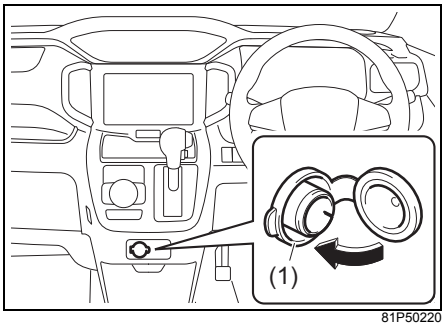

81P50220

荷室

タイプ別装備

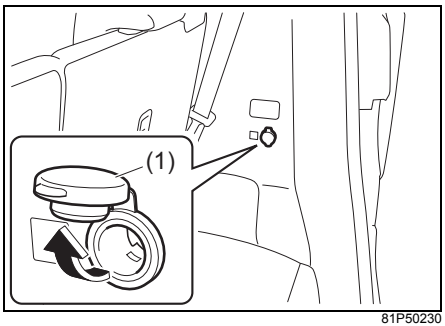

81P50230

⚠ 警告

●使わないときは、ふたを閉めてください。ソケット内に異物が入ると、故障やショートの原因となります。
●事故防止のため、スズキ純正用品以外の電気製品を使用しないでください。

注 記

●規定容量を超える電気製品を使用すると、ヒューズが切れることがあります。
●エンジン停止中に長時間使用すると、鉛バッテリーがあがる原因となります。また、エンジンがかかっていてもアイドリング状態で長時間使用すると、バッテリーがあがることがあります。

アームレスト（ひじ掛け）

手前に倒して使用します。

● 使用後は、持ち上げて収納します。

運転席

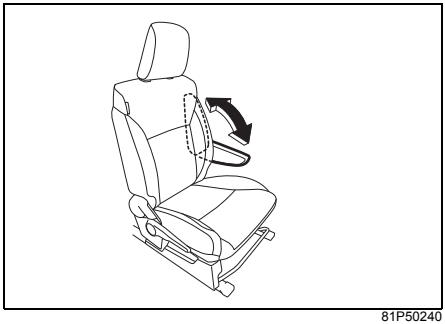

81P50240

後席

タイプ別装備

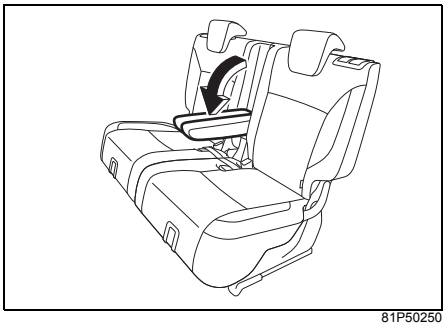

81P50250

⚠警告

シートベルトは、アームレストの下を通してください。アームレストにベルトがかかっていると、シートベルトが本来の効果を発揮できません。

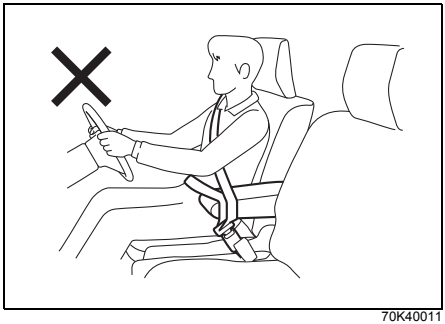

70K40011

注記

アームレストに腰をかけたり、荷物を載せたりしないでください。アームレストが破損するおそれがあります。

シートアンダーボックス

■ 助手席

助手席クッションの下に小物入れボックスがあります。この小物入れボックスは、車外に持ち出すことができます。

取り出しかた

1 クッション（1）後部のバンドを引き上げて、固定を外します。

- バンドが引き上げにくいときは、背もたれを後方へ倒します。

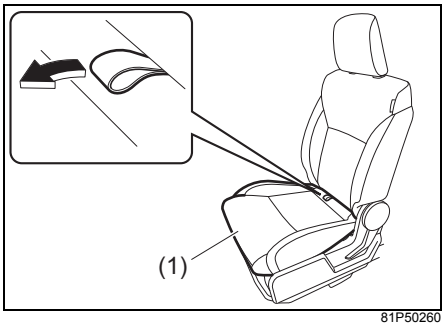

81P50260

2 クッションを車の前方向へ起こし、とっ手を持ってボックスを取り出します。

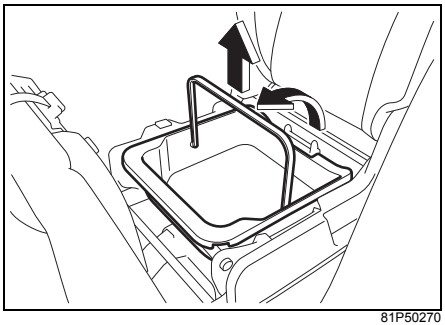

81P50270

注 記

起こしたクッションに、力を加えないでください。クッション取り付け部が損傷するおそれがあります。

アドバイス

マイルドハイブリッド装備車の場合、シートアンダーボックスの下にリチウムイオンバッテリーがあります。
→ **2-4ページ（リチウムイオンバッテリー）**

もとにもどすときは

1 下図の斜線部分よりも上にものが入っていないことを確認します。

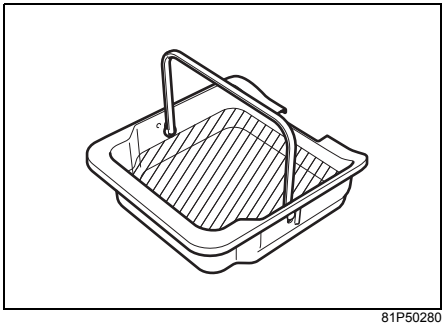

81P50280

注 記

上図の斜線部分よりも上にものを入れないでください。クッションやボックス、中のものが破損するおそれがあります。

2 ボックスの両端がシートのパイプにはまるように、ボックスをはめ込みます。

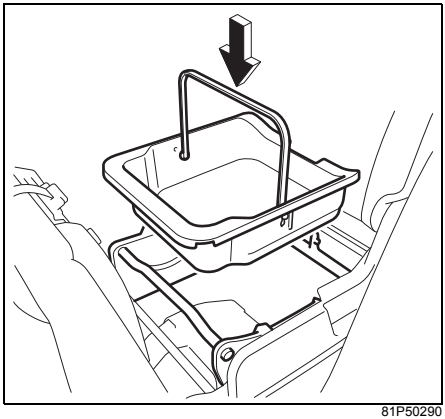

81P50290

3 クッションを車の後ろ方向へ倒します。クッションは、もとの位置までもどると固定されます。

オーバーヘッドコンソール

手回り品や小物などの収納にご使用ください。

- 開けるときは、レバー (1) を押します。
- 閉めるときは“カチッ”と音がするまで確実に閉めます。

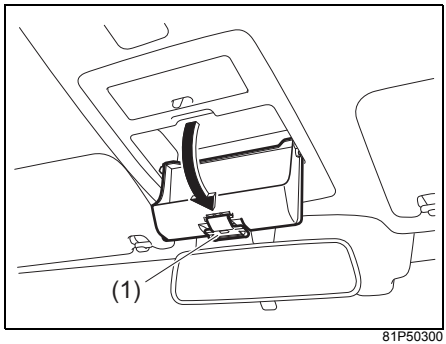

81P50300

- ものを出し入れするとき以外は、ふたを閉めてください。

⚠警告

炎天下で駐車するときは、オーバーヘッドコンソールボックス内にライターやスプレー缶、熱に弱いプラスチック製品や精密機器（メガネやカード、CD ケースなど）を入れないでください。ボックス内が高温になるため、ライターやスプレー缶の自然発火や爆発による火災、メガネやカード、CD ケースなどの変形やひび割れを起こすおそれがあります。

⚠注意

次のことをお守りください。
守らないと思わぬ事故につながるおそれがあります。

- **ふたを開けたまま走行しない**
- **走行中にふたの開閉をしない**
- **オーバーヘッドコンソールボックスの中に堅いものや鋭利なものを入れない**

注 記

- **オーバーヘッドコンソールボックスの最大収納重量は 300 g です。この重量以下でご使用ください。収納可能重量を超えると、オーバーヘッドコンソールボックスが損傷するおそれがあります。**
- **ふたを開けた状態からさらに開く方向へ力をかけないでください。オーバーヘッドコンソールボックスが破損するおそれがあります。**

ドアポケット（前席ドア）

手回り品や小物などの収納にご使用ください。

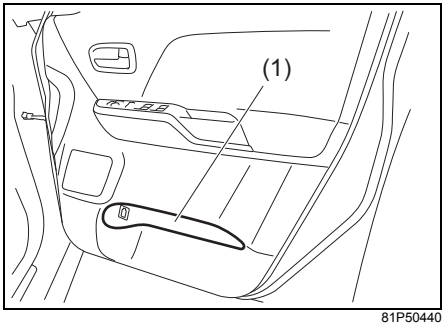

81P50440

(1) ドアポケット

リヤクォーターポケット

■ 後席両側

手回り品や小物などの収納にご使用ください。

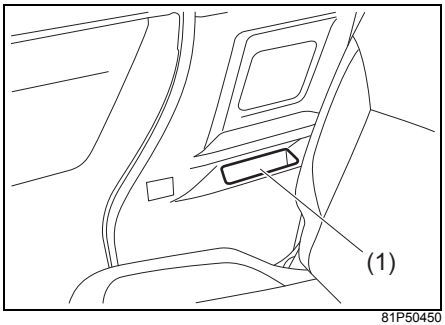

81P50450

(1) リヤクォーターポケット

可倒式アシストグリップ

アシストグリップ（1）を手前に倒して使用します。

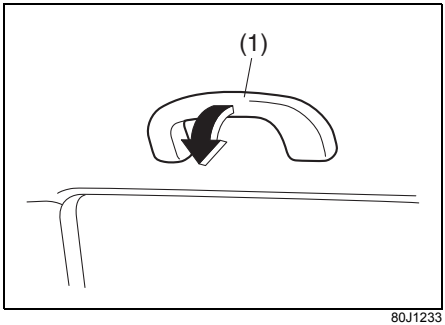

80J1233

シートバックポケット

タイプ別装備

雑誌や手荷物などの収納にご使用ください。

■ 助手席

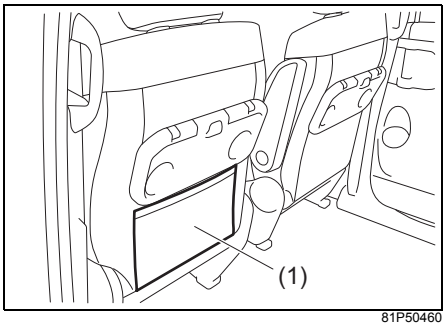

81P50460

(1) シートバックポケット

注 記

シート表皮を破損するような鋭利なものや、重たいものを収納しないでください。

シートサイドポケット

タイプ別装備

手回り品や小物などの収納にご使用ください。

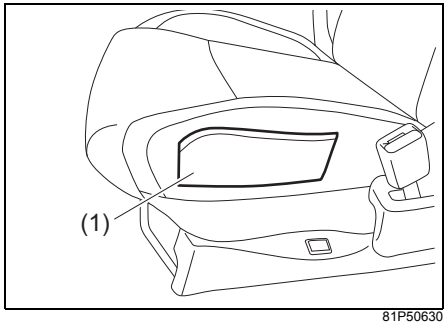

81P50630

(1) シートサイドポケット

注 記

シート表皮を破損するような鋭利なものや、重たいものを収納しないでください。

パーソナルテーブル

タイプ別装備

手前に引き上げて使用します。

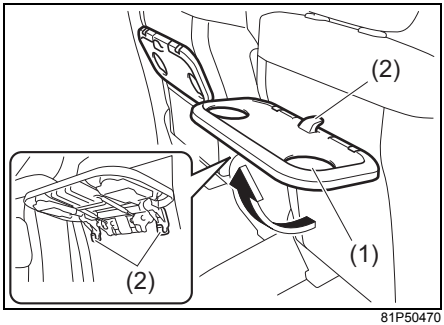

81P50470

(1) ドリンクホルダー
(2) ショッピングフック(3個)

- 使用後は、テーブル先端の中央部を押し下げてもとの位置にもどします。

⚠注意

●走行中は格納し、使用しないでください。ブレーキや加速、衝突のときなどに、テーブル上のものが飛んだり、顔や頭などの身体がテーブルに当たったりしてけがのおそれがあります。
●使用するときは、確実に固定されているか確認してください。
●使用中は、テーブルに手を突いたり、もたれかかったりしないでください。急にテーブルが倒れ、思わぬけがのおそれがあります。

注 記

テーブルに載せるものは、合計 2 kg 以下としてください。テーブルが破損するおそれがあります。

■ ドリンクホルダー

ペットボトルなどの飲み物が置けます。

⚠ 警告

飲み物には、ふたを閉めるなどしてこぼさないように注意してください。熱い飲み物がこぼれると、やけどのおそれがあります。また、マイルドハイブリッド装備車のリチウムイオンバッテリーに飲み物がかかると、火災や感電を引き起こしたり、故障の原因となったりするおそれがあります。

アドバイス

ドリンクホルダーに置く飲み物は、ふたが閉められるものをおすすめします。

■ ショッピングフック

買い物袋などをひっかけるときにご使用ください。

テーブル使用時

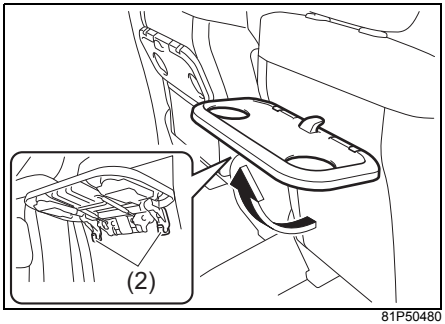

81P50480

テーブル収納時

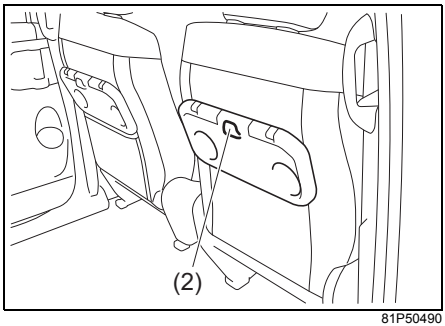

81P50490

⚠ 注意

フックに荷物がしっかりとかからない場合は使用しないでください。走行中の振動で荷物が落下し、けがのおそれがあります。

注 記

フックにかけるものは、テーブル使用時はフック1個につき1 kg以下、テーブル収納時は 4 kg 以下としてください。フックが破損するおそれがあります。

フットレスト

フロアカーペット内にあります。左足のささえとして使用します。

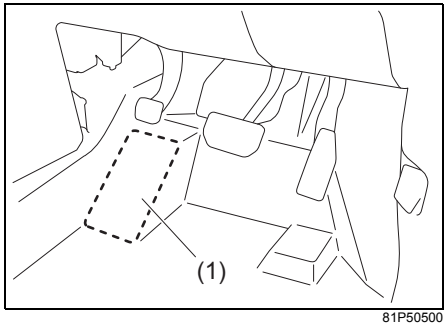

81P50500

(1) フットレスト

ショッピングフック

買い物袋などをひっかけるときにご使用ください。

注 記

フックにかけるものは、2kg 以下としてください。フックが破損するおそれがあります。

■ インパネ

- 使用するときは、フック（1）の下部を押しながら回転させます。

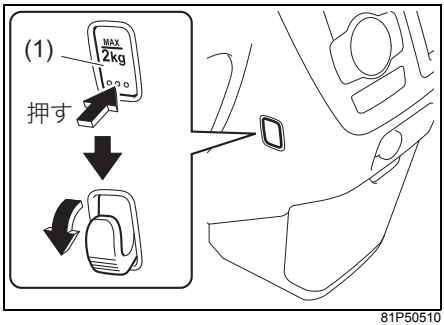

81P50510

- 使用後は、反転させてフックを格納します。

ラゲッジアンダーボックス

荷室のフロアボード下にあります。手回り品や小物などの収納にご使用ください。

2WD車

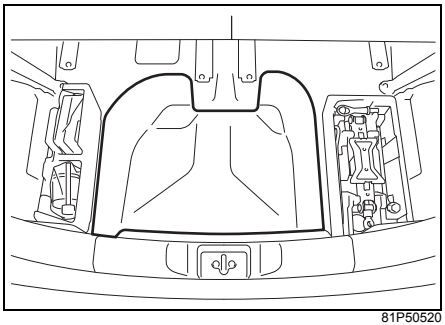

81P50520

4WD車

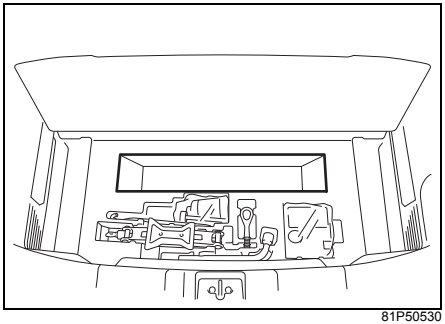

81P50530

USBソケット

タイプ別装備

インパネアッパーボックス（運転席）(1)の奥にあります。ソケットのふたを開けると、接続ケーブル（別売り）を使用してUSB機器、iPod、スマートフォンが接続できます。

- 操作については別冊のメモリーナビゲーションマニュアルをお読みください。

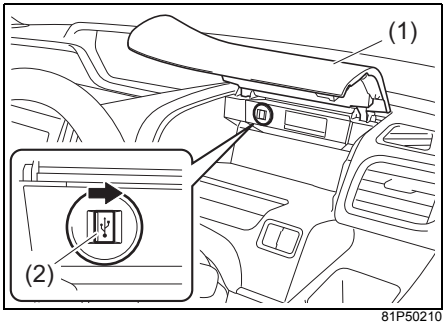

81P50210

(2) USB

⚠警告

使わないときは、ふたを閉めてください。ソケット内に異物が入ると、故障やショートの原因となります。

注 記

●インパネアッパーボックス（運転席）のふたが閉まらなくなるような大きさの機器は接続しないでください。無理に閉めようとすると、接続機器やふたが破損するおそれがあります。
●USB ハブを使用して機器を接続しないでください。
●データが破損するおそれがあるため、機器を接続する前にデータのバックアップを取ることをおすすめします。

エアコンの吹出し口

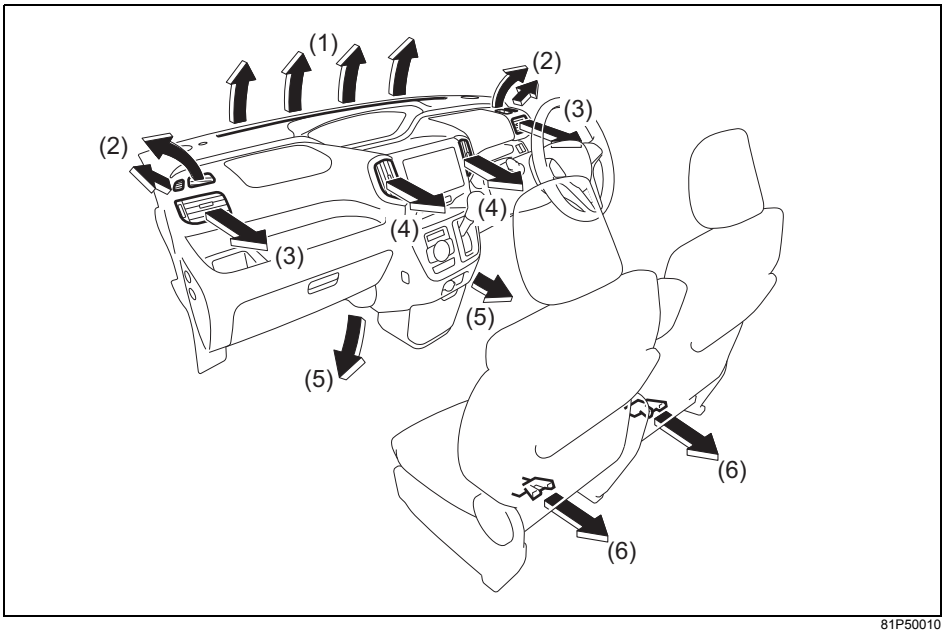

81P50010

(1) デフロスター　(2) サイドデミスター　(3) サイド吹出し口
(4) 中央吹出し口　(5) 足元吹出し口
(6) 後席足元吹出し口(リヤヒーターダクト)

- サイド吹出し口（3）および中央吹出し口（4）は、ノブ（7）を上下左右に動かすと、風の向きが調節できます。
- サイド吹出し口は、ダイヤル（8）を上下に動かすと開閉ができます。

中央吹出し口

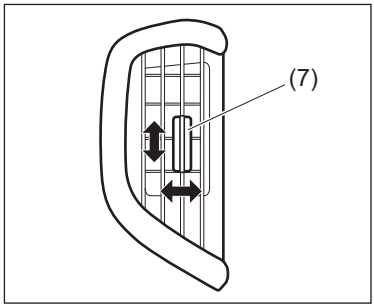

サイド吹出し口

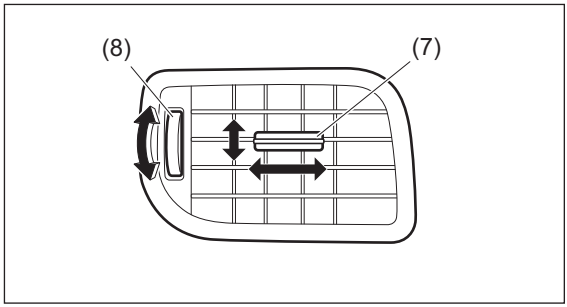

81P50020

⚠注意

エアコンやヒーターからの温風に長時間さらされると、低温やけどのおそれがあります。とくに、お子さま、お年寄り、皮膚の弱い方が乗車される場合や、同乗者が仮眠される場合には、足元の吹出し口からの温風に長時間さらされないように注意してください。

アドバイス

運転席や助手席のドアガラスがくもったときは、ドアガラスに風が直接当たるようにサイド吹出し口を調節すると、より早くくもりが取れます。

マニュアルエアコン

タイプ別装備

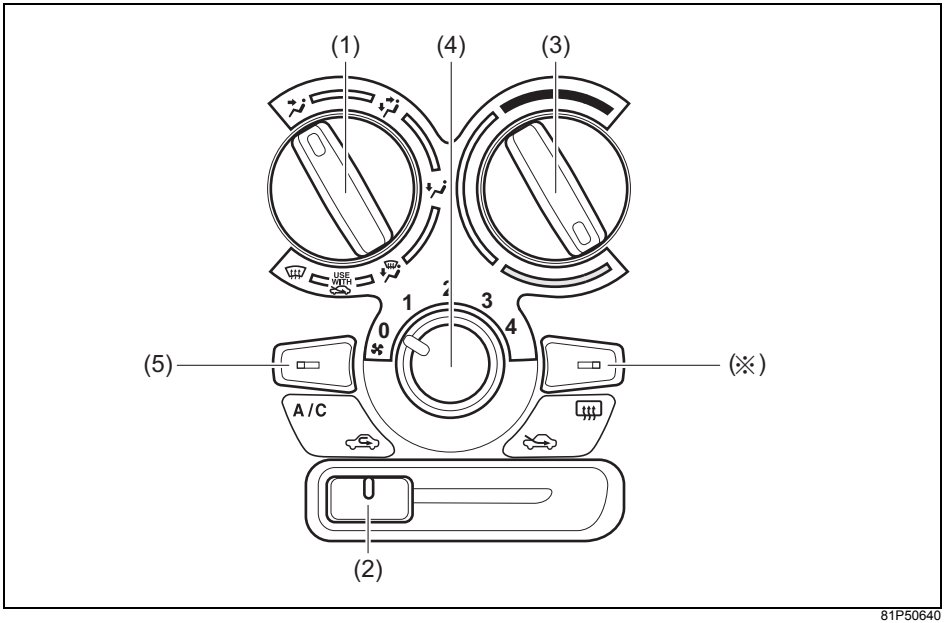

81P50640

(1) 吹出し口切替えダイヤル
(2) 内外気切替えレバー
(3) 温度調節ダイヤル
(4) ファン(風量)調節ダイヤル
(5) エアコンスイッチ

※リヤデフォッガースイッチについては、**3-134ページ**をお読みください。

各ダイヤル、スイッチ、レバーの使いかた

(1) 吹出し口切替えダイヤル

使用目的にあわせて、吹出し口切替えダイヤルを左右にまわして切り替えます。

目的	上半身に送風したいとき	上半身、足元に送風したいとき
ダイヤル		
吹出し口	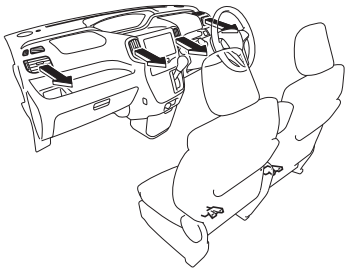 81P50030	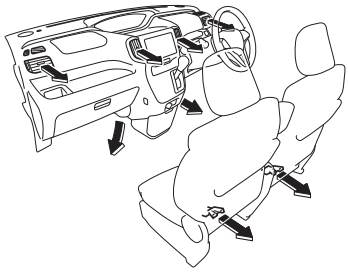 81P50040

目的	足元に送風したいとき	足元への送風と窓ガラスのくもりを取りたいとき
ダイヤル		
吹出し口	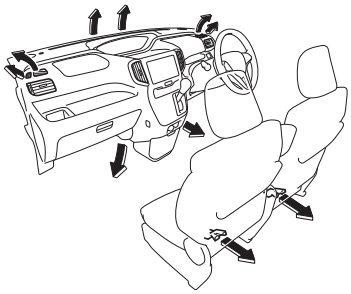 81P50050	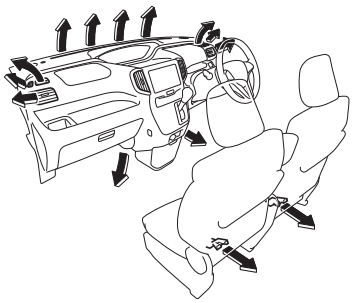 81P50060

目的	窓ガラスのくもりを取りたいとき
ダイヤル	
吹出し口	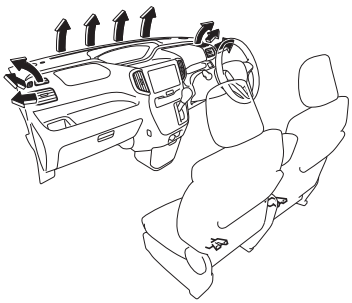 81P50070

アドバイス

USE WITH

- このマークは、窓ガラスのくもりを取るためのアドバイスです。
  吹出し口切替えダイヤルを または にして内外気切替えレバーを外気導入にすると、効果的にくもりを取ることができます。
- 運転席や助手席のドアガラスがくもったときは、ドアガラスに風が直接あたるようにサイド吹出し口を調節すると、より早くくもりが取れます。

(2) 内外気切替えレバー

内外気切替えレバーを左に操作すると、内気循環になります。右に操作すると、外気導入になります。

位　置	状　態
 (外気導入)	外気を導入しています。 ●通常はこの位置でお使いください。
 (内気循環)	外気をしゃ断しています。 ●トンネル内や渋滞時など外気が汚れているときや、早く冷暖房したいときにお使いください。

アドバイス

- 長時間、内気循環にするとガラスがくもりやすくなります。
- エアコンシステムへの不快な臭いの吸着・発生を抑えるために、長時間駐車するときは「外気導入」にしておくことをおすすめします。

(3) 温度調節ダイヤル

温度調節ダイヤルを時計方向にまわすと、温度が高くなります。反時計方向にまわすと、温度が低くなります。

頭寒足熱暖房

吹出し口切替えダイヤルの位置が のときに、温度調節ダイヤルを中間の位置に操作すると、頭寒足熱暖房になります。

- 足元に温かい風が吹き出し、上半身には比較的低い温度の風が吹き出します。
- エアコンを作動させると、さらに温度差のある効果的な頭寒足熱暖房ができます。

(4) ファン(風量)調節ダイヤル

ファン（風量）調節ダイヤルをまわすと、風量が調節できます。

ダイヤル位置	0	1 2 3 4
風量	停止	弱←→強

注 記

長時間の停車や渋滞では、鉛バッテリー保護のため風量を弱くしてください。

(5) エアコンスイッチ

エンジンをかけ、ファン（風量）調節ダイヤルを停止の位置から時計方向にまわし、エアコンスイッチを押します。除湿された風が吹き出すとともに、スイッチ内の表示灯が点灯します。
止めるときは、スイッチをもう一度押します。

除湿暖房

暖房しているときにエアコンスイッチを入れると、除湿された温風が吹き出して、ここち良い暖房になります。

アドバイス

- 装置保護のため、エアコンの冷却器を通る空気の温度が0℃近くまで下がると、エアコンが切れます。このため、外気温が0℃近くまで下がっているときに外気導入にすると、エアコンが作動しません。
- エアコンスイッチを入れると、しばらくの間白い霧が吹き出すことがあります。これはしめった空気が急に冷やされて発生するもので、異常ではありません。

オートエアコン　タイプ別装備

次の図は代表例です。お車のタイプにより異なります。

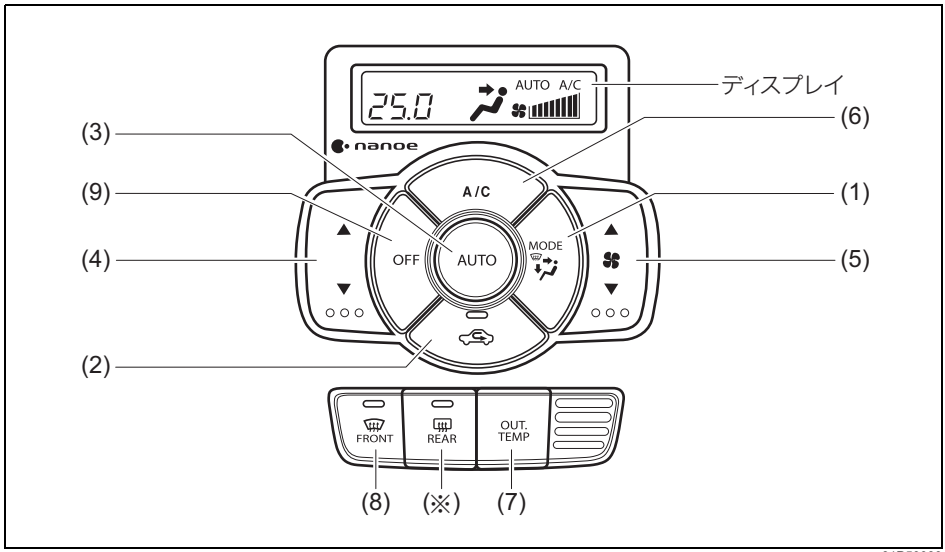

81P50080

(1) モード(吹出し口)切替えスイッチ
(2) 内外気切替えスイッチ
(3) オートスイッチ
(4) 温度調節スイッチ
(5) ファン(風量)調節スイッチ
(6) エアコンスイッチ
(7) 外気温表示スイッチ
(8) デフロスタースイッチ
(9) OFFスイッチ

※リヤデフォッガースイッチについては、**3-134ページ**をお読みください。

オートエアコンの使いかた

■ 通常の使いかた（自動で使うとき）

オートスイッチ（3）を押して温度調節スイッチ（4）で希望の温度を設定すると、各機能が自動制御されます。ただし、デフロスター位置へは自動で切り替わりません。

→ **5-35ページ（オートスイッチ）**

1 エンジンをかけ、オートスイッチ（3）を押します。ディスプレイに次のように表示（代表例）されます。

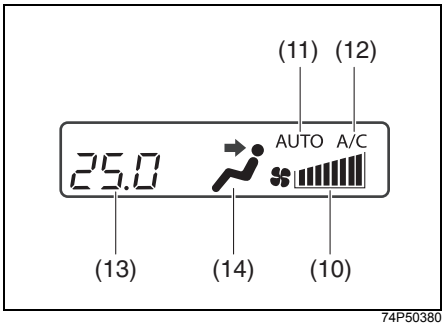

74P50380

(10)風量　(11)**AUTO**表示
(12)**A/C**表示　(13)設定温度
(14)吹出し口

- 冷房や除湿をしないときは、エアコンスイッチ（6）を押してエアコンを止めてください。エンジンへの負荷が軽減され、燃費の向上につながります。ただし、エアコンを止めると、室内温度を外気温度以下にはできません。
- フロントガラス、運転席・助手席ドアガラスがくもったときは、デフロスタースイッチ を 押すか、モード（吹出し口）切替えスイッチを押して 「デフロスター／足元」位置へ切り替えてください。

→ **5-34ページ（モード切替えスイッチ）**
→ **5-37ページ（デフロスタースイッチ）**

2 温度調節スイッチ（4）を操作して希望の温度を設定します。設定温度はLO、18℃～32℃、HIの間で、0.5℃間隔で設定できます。

- 25℃を基準に、希望の温度を設定してください。ただし、外気温によっては、希望の設定温度にならないことがあります。

3 作動を停止するときは、OFFスイッチ（9）を押します。

アドバイス

- エンジンを停止しても設定温度を記憶しています。
- AUTO作動中に、ファン（風量）調節スイッチ（5）、モード（吹出し口）切替えスイッチ（1）のいずれかを操作すると、操作したスイッチの機能が優先されて**AUTO**表示（11）が消えます。ただし、操作したスイッチ以外は自動制御となります。
- AUTO 作動中にデフロスタースイッチ（8）を押すと、**AUTO**表示（11）が消えて風量が増加し、外気導入となってエアコンが作動します。ただし外気温が低いと、エアコンが作動しないこともあります。
- 外気温が低くエンジンが冷えているときや、外気温が高いときは、冷風や熱風が吹き出すのを防ぐため、しばらくの間、風が少量しか吹き出さないことがあります。
- エンジンスイッチが ON のときに**AUTO**表示（11）が点滅したときは、システムの異常が考えられます。スズキサービス工場で点検を受けてください。

■ 手動で使うとき

好みにあわせてスイッチを操作してください。

- AUTO 作動中でも、操作したスイッチの機能が優先され、操作したスイッチ以外は自動制御されます。
- すべての作動をAUTOにもどすときは、オートスイッチ（3）を押します。
- 止めるときは、OFFスイッチ（9）を押します。

アドバイス

手動で内気循環を選択しているときは、オートスイッチ（3）を押しても内気循環はそのままでAUTOにもどりません。ただし、それ以外の作動はAUTOにもどります。

→ **5-35ページ（内気循環／外気導入の自動制御）**

■ アイドリングストップ中

アイドリングストップシステム装備車

エンジン自動停止中は送風に切り替わり、風量が調整され、エコクールで蓄えた冷気を車内に送ります。

→ **4-66ページ（エコクール）**

- 設定を切り替えることで、アイドリングストップ中の空調を変更できます。

→ **3-114ページ（セッティングモード）**

アドバイス

- 走行を開始して間もないときや渋滞中は、冷気が十分に蓄えられない場合があります。また、外気温やエアコンの設定状態によっては、効果に差があります。
- エンジン自動停止により、冷暖房性能が十分でなくなった場合は、アイドリングストップシステム OFF スイッチを押して、アイドリングストップシステムを停止状態にしてください。（エンジンが自動再始動し、冷暖房性能が復帰します。）

→ **4-65 ページ（アイドリングストップシステムOFFスイッチ）**

- エンジン自動停止中にフロントガラス、運転席・助手席ドアガラスがくもったときは、デフロスタースイッチを押してください。（デフロスタースイッチを押すとエンジンが自動再始動し、デフロスターが作動します。）

→ **4-58 ページ（アイドリングストップシステム）**
→ **5-37ページ（デフロスタースイッチ）**

各スイッチ、ダイヤルの使いかた

(1) モード(吹出し口)切替えスイッチ

モード（吹出し口）切替えスイッチを押すごとに吹出し口が切り替わり、ディスプレイの表示も切り替わります。

目的	上半身に送風したいとき	上半身、足元に送風したいとき
表示		
吹出し口	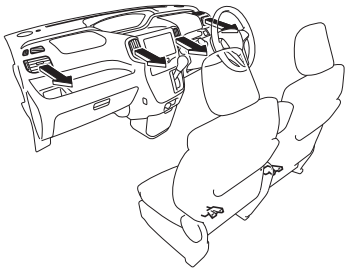 81P50030	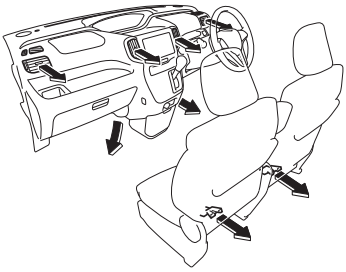 81P50040

目的	足元に送風したいとき	足元への送風と窓ガラスのくもりを取りたいとき
表示		
吹出し口	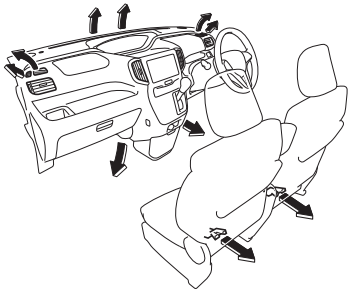 81P50050	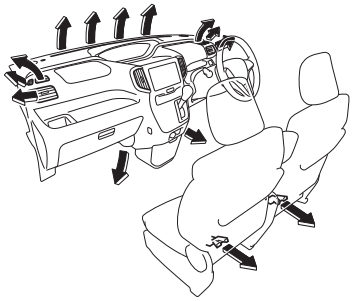 81P50060

アドバイス

運転席や助手席のドアガラスがくもったときは、ドアガラスに風が直接当たるようにサイド吹出し口を調節すると、より早くくもりが取れます。

(2) 内外気切替えスイッチ

内外気切替えスイッチを押すごとに、内気循環と外気導入が交互に切り替わります。内気循環のときに、スイッチ内の表示灯が点灯します。

表示	状態
(消灯) (外気導入)	外気を導入しています。 ●通常はこの位置でお使いください。
(点灯) (内気循環)	外気をしゃ断しています。 ●トンネル内や渋滞時など外気が汚れているときや、早く冷暖房したいときにお使いください。

アドバイス

- 長時間、内気循環にするとガラスがくもりやすくなります。
- 外気と内気の温度差により、外気導入、内気循環のどちらかに固定される場合があります。必要に応じて、内外気切替えスイッチを押して切り替えてください。
- エアコンシステムへの不快な臭いの吸着・発生を抑えるために、長時間駐車するときは「外気導入」にしておくことをおすすめします。

(3) オートスイッチ

オートスイッチを押すと、ディスプレイに **AUTO A/C** が表示され、次の機能が自動制御されます。

- 吹出し風量の調節
- 吹出し口の切替え
- 内気循環／外気導入の切替え

内気循環／外気導入の自動制御

手動で内気循環を選択しているときは、オートスイッチを押しても内気循環はそのままで自動制御されません。内気循環／外気導入の切替えを自動制御にもどすには、次のようにします。

1 内外気切替えスイッチ（2)、またはデフロスタースイッチ（8）を押して外気導入に切り替えます。

2 オートスイッチを押します。

頭寒足熱暖房

AUTO 作動中、吹出し口切替え表示が のときに、頭寒足熱暖房になります。

- 足元に温かい風が吹き出し、上半身には比較的低い温度の風が吹き出します。
- エアコンを作動させると、さらに温度差のある効果的な頭寒足熱暖房ができます。

(4) 温度調節スイッチ

温度調節スイッチを操作すると、LO、18℃～32℃、HIの間で設定温度を変更できます。設定温度はディスプレイに表示されます。

- 温度を高くするときは▲、低くするときは▼を押します。
- 連続調節するときは、長押しします。
- 18 ℃のときにスイッチの▼を押すと、ディスプレイに **LO** が表示され、最大冷房になります。また、32℃のときにスイッチの▲を押すと、ディスプレイに **HI** が表示され、最大暖房になります。

アドバイス

LO または **HI** が表示されているときは、急に風量が最大となったり、急に吹出し温度が変化したりする場合がありますが、異常ではありません。

(5) ファン(風量)調節スイッチ

ファン（風量）調節スイッチを押すと、風量が調節できます。風量はディスプレイに表示されます。

- 風量を大きくするときは▲、風量を小さくするときは▼を押します。
- 連続調節するときは、長押しします。
- ファンを停止するときは、OFF スイッチ（9）を押します。

(6) エアコンスイッチ

ファン作動中に使用できます。

- エアコンスイッチを押すごとに、エアコン（冷房・除湿機能）の作動と停止が交互に切り替わり、ディスプレイの表示も切り替わります。

除湿暖房

暖房しているときにエアコンスイッチを入れると、除湿された温風が吹き出して、ここち良い暖房になります。

アドバイス

- 装置保護のため、エアコンの冷却器を通る空気の温度が0℃近くまで下がると、エアコンが切れます。このため、外気温度が0℃近くまで下がっているとき外気導入にすると、エアコンが作動しません。
- エアコンスイッチを入れると、しばらくの間白い霧が吹き出すことがあります。これはしめった空気が急に冷やされて発生するもので、異常ではありません。

(7) 外気温表示スイッチ

外気温表示スイッチを押すと、ディスプレイに約５秒間、外気温度が表示されます。
表示中にもう一度押すと、表示が消えます。

- 外気温が氷点下近くになると、フリーズマーク（雪の結晶マーク）が点灯します。路面が凍結しているおそれがありますので、とくに慎重に運転してください。
  → **6-15ページ（雪道を走行するとき）**

図の値は表示例です

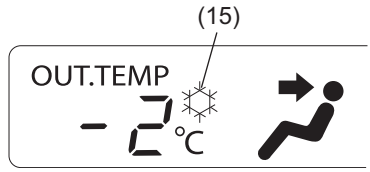

64P0296

(15)フリーズマーク

⚠注意

フリーズマークの点灯は目安です。気象状況によっては、フリーズマークが点灯しなくても路面が凍結している場合があります。注意して走行してください。

アドバイス

- 外気温はセンサー取り付け部の温度を表示していますので、実際の外気温と異なる場合があります。
- 次の場合は、正しい外気温が表示されなかったり、温度表示の更新が遅れたりすることがありますが、故障ではありません。
  - 停車時または低速走行時
  - 外気温が急激に変化したとき（車庫、トンネルの出入口付近など）
- フリーズマークは、外気温を表示していないときにも点灯します。

(8) デフロスタースイッチ

デフロスタースイッチを押すと、自動的にエアコンが作動し、吹出し口が切り替わります。同時にスイッチ内の表示灯が点灯し、ディスプレイの表示も切り替わります。
もう一度押すと、デフロスタースイッチを押す前の制御にもどります。（オート制御の場合、吹出し口や内外気、風量の状態が変わることがあります）

- 内気循環になっているときは、外気導入に切り替わります。
- 風量が自動的に増加します。ファン（風量）調節スイッチを操作して、好みの風量にも調節できます。
- エアコンが必要ないときは、エアコンスイッチを押して停止してください。

目的	窓ガラスのくもりを取りたいとき
表示	
吹出し口	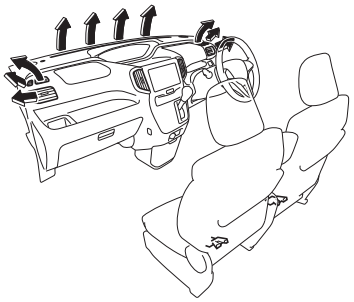 81P50070

アドバイス

- 内気循環に切り替えると、くもりが取れにくくなります。
- 設定温度を低くすると、窓ガラスの外側に露がつくことがあります。
- 設定温度を高くすると、早くくもりが取れます。
- 外気温が低いときは、エアコンが作動しないこともあります。
- スイッチ内の表示灯は吹出し口表示がデフロスター位置にあると、ファンやエアコンを停止させた状態でも点灯します。
- 運転席や助手席のドアガラスがくもったときは、ドアガラスに風が直接当たるようにサイド吹出し口を調節すると、より早くくもりが取れます。

(9) OFFスイッチ

OFF スイッチを押すと、ファンが停止してエアコンも止まります。

「ナノイー」

タイプ別装備

「ナノイー」（※）とは、空気中の水分から生みだされる微粒子です。お肌と同じ弱酸性で、人に優しいイオンです。

※「nanoe」、「ナノイー」および「nanoe」マークは、パナソニック株式会社の商標です。

- 「ナノイー」は、ファンの作動と連動して、運転席側のサイド吹出し口を通じて放出されます。
- 「ナノイー」作動時は、微量のオゾンが発生し、かすかに臭うことがありますが、森林など、自然界に存在する程度の量なので、人体に影響はありません。

⚠警告

「ナノイー」の装置は高電圧の部品を含むため、分解・修理はしないでください。修理が必要な場合は、スズキ販売店またはスズキ代理店にご相談ください。

アドバイス

車内の環境（温度・湿度）・風量・風向きによっては「ナノイー」の効果が十分に得られない場合があります。

エアコンの上手な使いかた

温度感知装置

オートエアコン

オートエアコンは、日射センサー（1）、室温センサー（2)、外気温センサーなどによって周囲の状況を感知し、自動制御しています。

インパネ運転席側

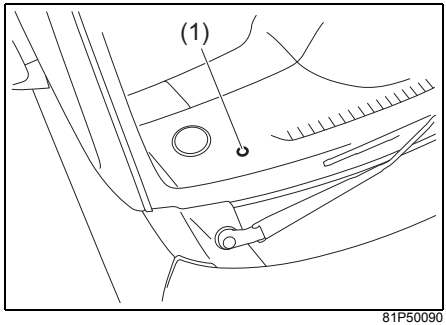

81P50090

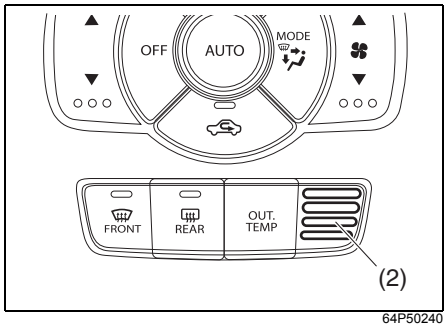

64P50240

アドバイス

日射センサーの上や周囲にものを置いたり、ガラスクリーナーなどを吹きかけたままにしたりしないでください。また、室温センサーにシールなどを貼って、ふさがないでください。センサー感度が低下し、正常に自動制御されなくなります。

エアコンガスを充填するときは

エアコンガスは､冷媒HFC134a(R134a)を使用してください。

- エアコンガスを充填するときは、スズキ販売店またはスズキ代理店にご相談ください。
- 地球環境を守るため、エアコンガスを大気中に放出しないでください。エアコンの修理や廃車時の処理は、スズキ販売店またはスズキ代理店にご相談ください。
- 冷房性能が低下してきたと感じた場合は、スズキサービス工場で点検を受けてください。

長期間使用しないときは

月に1 回程度はエアコンを作動させ、エアコン装置の各部にエアコンガスを循環させてください。エアコンガスには各部の潤滑に必要なオイルが含まれていますので油ぎれを防ぐことにより性能を維持します。

炎天下に駐車したときは

長時間、炎天下に駐車すると、室内が高温になります。ドアや窓を開けて室内を換気しながら、冷房をしてください。

エアフィルターを清掃、交換するときは

エアコンを快適に使用するために、エアフィルターを取り付けています。エアフィルターは定期的に清掃、交換してください。

- エアフィルターの清掃と交換は、スズキ販売店またはスズキ代理店にご相談ください。

地域	清掃時期の目安	交換時期の目安
寒冷地、粉じんの多い地域	**5,000km**ごと、または**6か月**ごと	車検ごと
上記以外の地域	**10,000km**ごと、または**12か月**ごと	車検ごと

5

■ エアフィルターの取り外し

1 グローブボックスの側面を矢印の方向に押し込み、取り外します。

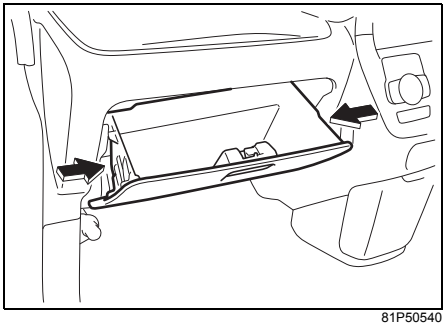

81P50540

2 ホルダー（1）を外し、エアフィルター（2）を取り出します。

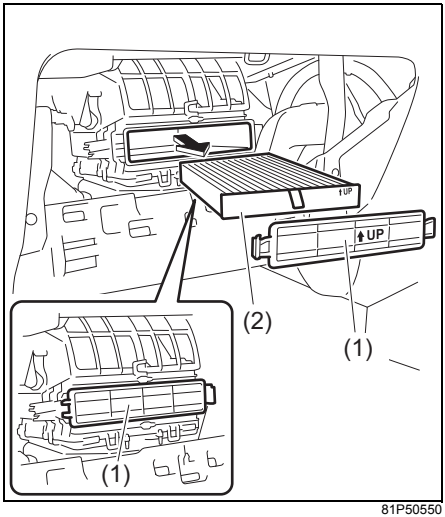

81P50550

■ エアフィルターの取り付け

1 エアフィルターは、取り付け方向マーク（1）の矢印を上向きにして挿入します。

2 ホルダーは、取り付け方向マーク（2）の矢印を上向きにして取り付けます。

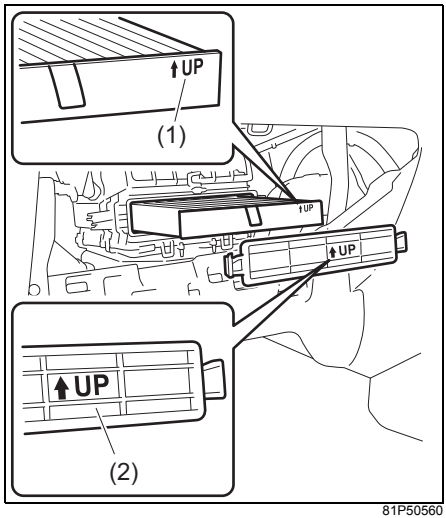

81P50560

オーディオ機能について

安全運転のさまたげにならない音量でお聞きください

- 音楽などを聞いているときに、車内または車の近くで携帯電話を使用すると、スピーカーからノイズ（雑音）が聞こえることがあります。これは故障ではありません。
- ナビゲーションまたはオーディオが不法電波の影響を受けると、正常に作動しないことがあります。
- ナビゲーションまたはオーディオの機能については、付属の取扱説明書をお読みください。

⚠ 警告

走行中はナビゲーションまたはオーディオを操作しないでください。操作に気を取られて、思わぬ事故を起こすおそれがあります。

注 記

エンジンを停止したまま長時間ナビゲーションまたはオーディオを使うと、鉛バッテリーがあがる原因となります。

アンテナ

アドバイス

運転中にアンテナで受信できるラジオの電波は刻々と変わるため、ビルの谷間などでは良好な受信状態を保てないことがあります。

ルーフアンテナ

車両後部の運転席側にあります。

■ アンテナの調節

アンテナの位置は３段階（①、②、③）に調節できます。

- 調節は手でアンテナを動かして行ないます。
- ラジオを聞くときは、アンテナを②の位置に固定してください。アンテナが①または③の位置に倒れていると、ラジオの受信が正常にできないことがあります。

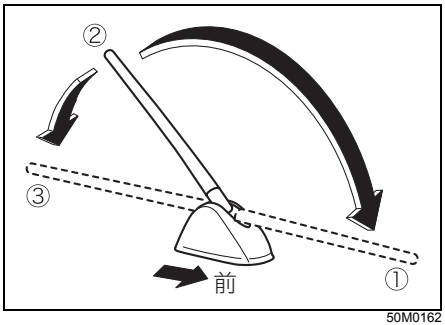

50M0162

注 記

車庫の天井などにアンテナが当たるときは、手でアンテナを①または③の位置に倒してください。

■ アンテナの脱着

- 取り外すときは、アンテナ（1）を反時計方向にまわします。
- 再び取り付けるときは手でアンテナをベース部（2）にねじ込み、しっかりと取り付けてください。

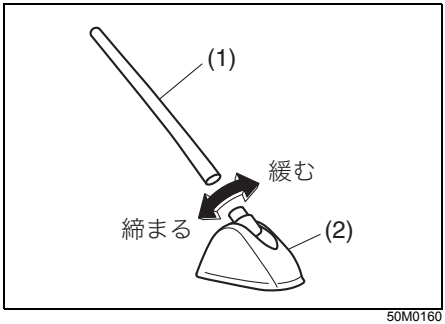

50M0160

注 記

次のようなときには、アンテナを取り外してください。アンテナを損傷するおそれがあります。
●自動洗車機にかけるとき
●ボディカバーをかけるとき
●降雪時に長時間駐車するとき

ガラスアンテナ

タイプ別装備

フロントガラス上部に内蔵されています。

注 記

●アンテナ線部に次のようなものを貼り付けないでください。受信感度が低下したり、ノイズ（雑音）が入るおそれがあります。
- **金属が含まれるウインドーフィルム**
- **そのほかの金属物（スズキ純正用品を除く）**

●フロントガラスの室内側をふくときは、アンテナ線を傷つけないように、水を含ませたやわらかい布でアンテナ線に沿ってふいてください。

ステアリング オーディオスイッチ

タイプ別装備

エンジンスイッチが ACC または ON のときに、手元でオーディオまたはナビゲーションの操作ができます。

- メモリーナビゲーション（タイプ別装備）による操作については、別冊のメモリーナビゲーションマニュアルをお読みください。
- メモリーナビゲーション（タイプ別装備）以外の機器の場合、ステアリングオーディオスイッチの機能は、実際の機能と異なることがあります。付属の取扱説明書をお読みください。

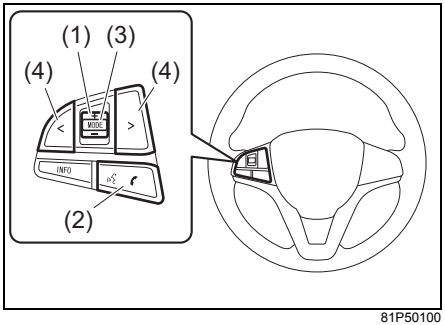

81P50100

(1) 音量調節スイッチ
(2) ハンズフリー／音声認識スイッチ
(3) モードスイッチ
(4) 選局(選曲)スイッチ

音量調節スイッチ（1）

音量が調節できます。

- 大きくするときは、＋側へ押し上げます
- 小さくするときは、－側へ押し下げます
- 連続調節するときは、＋または－側へ長押しします

ハンズフリー/ 音声認識 スイッチ（2）

次の機能の操作ができます。

- マイクは、前席室内灯の近くにあります。

■ ハンズフリー機能

ハンズフリー機能がある機器で使用できます。機能を使用するにはお使いの機器にあわせた設定が必要となります。付属の取扱説明書をお読みください。

■ 音声認識機能

スイッチを長押しすると音声認識機能を使用できます。
音声認識機能については、別冊のメモリーナビゲーションマニュアルをお読みください。

モードスイッチ（3）

スイッチを押すたびに、順番にオーディオ（ラジオや CD など）のモードを切り替えます。

- ご使用のナビゲーションまたはオーディオによっては、機器本体の電源が切れているときにスイッチを押すと、電源を入れることもできます。
- メモリーナビゲーション（タイプ別装備）は次表のように操作できます。

スイッチ操作	短押し	モード切替え（ラジオからオーディオへなど）
	長押し	画面切替え（ナビゲーション画面からオーディオ画面へなど）

選局（選曲）スイッチ（4）

スイッチを押すたびに、使用中のモードにあわせて、放送局の選局や再生する曲の選曲などができます。

- メモリーナビゲーション（タイプ別装備）は次表のように操作できます。

使用モード	スイッチの短押し	スイッチの長押し
チューナー	プリセットチャンネルのアップ/ダウン（※1）	自動選局（SEEK）（※2）
CD-DA/USB	トラック（ファイル）のアップ/ダウン	フォルダーのアップ/ダウン（※3）
iPod/Bluetooth	ファイルのアップ/ダウン	−
DVD	チャプターのアップ/ダウン	−
テレビ	チャンネルのアップ/ダウン	−
AUX	−	

※1　プリセットメモリー（放送局のメモリー）については、付属の取扱説明書をお読みください。
※2　受信電波が弱いところでは、自動選局ができないことがあります。自動選局を取り消したいときは、選局スイッチをもう一度押してください。
※3　CD-DA以外

全方位モニター

メモリーナビゲーション装備車

全方位モニターはフロントカメラ、サイドカメラ（左右）およびバックカメラを使用して、車両周辺の映像をメモリーナビゲーションの画面に表示する機能です。駐車時や狭い道でのすれ違い、左右の見通しが悪い場所からの発進時などに運転者を補助します。

- メモリーナビゲーション本体の機能や操作方法については、別冊のメモリーナビゲーションマニュアルをお読みください。

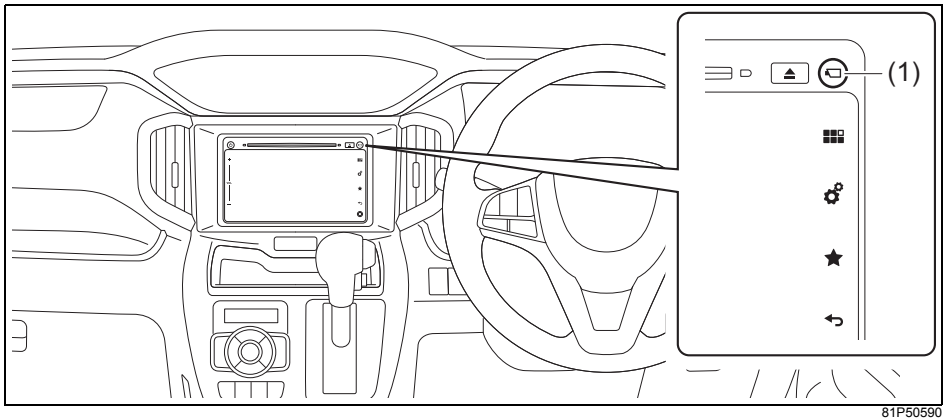

81P50590

(1) カメラスイッチ

- 上図のインパネは代表例です。お車のタイプにより異なります。

■ カメラの位置

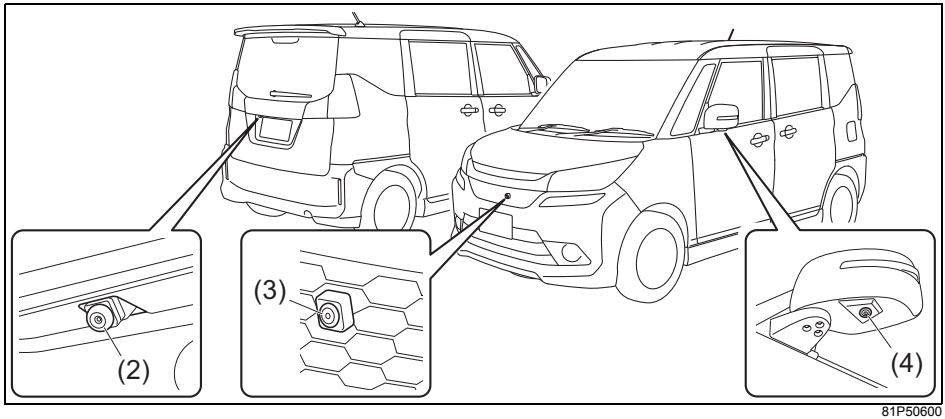

81P50600

(2) バックカメラ
(3) フロントカメラ
(4) サイドカメラ(左右ドアミラー下部)

- 上図は代表例です。お車のタイプにより異なります。

⚠警告

- 全方位モニターは、運転者の注意義務を軽減するものではありません。運転の補助としてご使用ください。
- 画面に表示される範囲には限界があり、人や障害物が映らないことがあります。後方および周囲の安全は、直接目視やミラーで確認しながら、ゆっくりと運転してください。画面だけを見て運転すると、思わぬ事故につながるおそれがあります。
- カメラは精密機械ですので、強い衝撃をあたえたり、分解や改造をしたりしないでください。また、カメラに付着して固まった泥や凍り付いた雪などをお湯をかけたり、棒などついたりして落とさないでください。破損して火災や故障の原因となります。
- 車幅目安線は実際の車幅より広く表示されます。運転するときは必ず周囲の安全を直接確認しながら運転してください。
  → 5-49ページ（画面の見かた）
- ドアミラーが収納された状態、および前席ドア、バックドアが確実に閉まっていない状態で全方位モニターを使用しないでください。周囲の映像が正しく映し出されず、思わぬ事故につながるおそれがあります。
  → 3-32ページ（格納）

注記

エンジン停止中に、長時間使用しないでください。バッテリーあがりの原因となります。

使いかた

■ 前方を確認するときは

1 エンジンスイッチを ON にします。
→ **4-9ページ（エンジンのかけかた）**

2 カメラスイッチを押します。
- 「トップ映像＋前方映像」が画面に映し出されます。
- カメラスイッチを押すたびに、次のように画面が切り替わります。

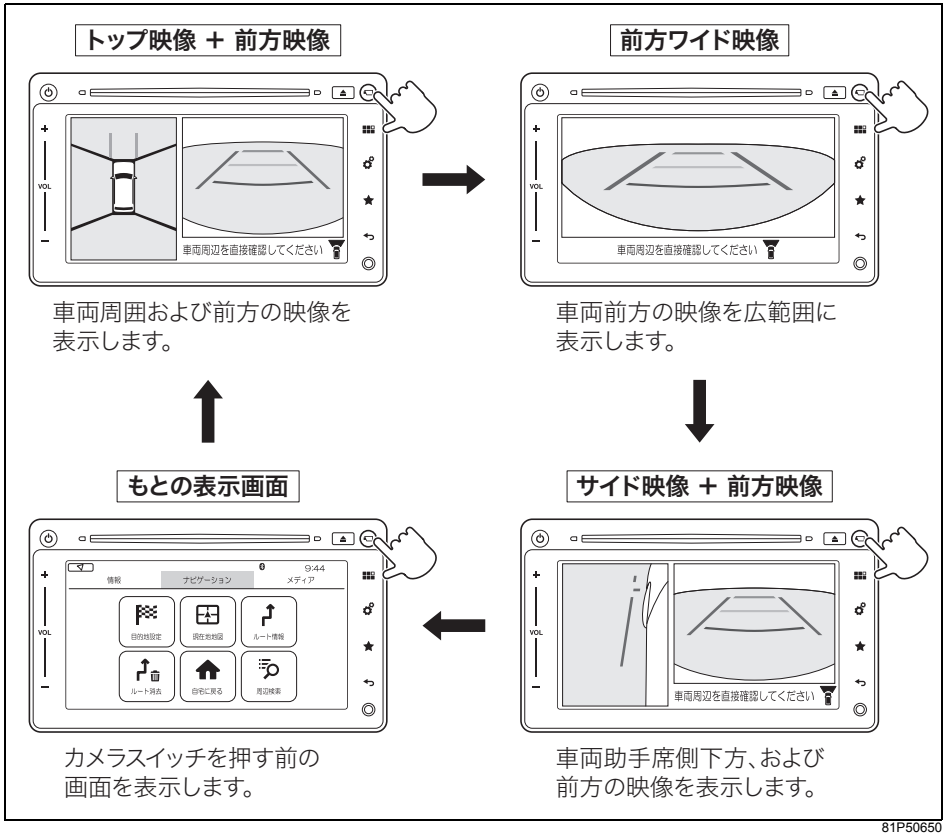

81P50650

- カメラスイッチを押す以外にも次のようなときに、もとの表示画面にもどります。
  - カメラスイッチを押してから3分経過したとき
  - メモリーナビゲーションの操作を行なったとき
  - 車速が約10 km/h以上になったとき
- 車速が約 10 km/h 以上のときにカメラスイッチを押すと左側画面にサイド映像のみ表示させることができます。約10 km/h以下となると前方映像が表示されます。

■ 後方を確認するときは

1 エンジンスイッチを ON にします。
→ **4-9ページ（エンジンのかけかた）**

2 セレクトレバーを R に入れます。
→ **4-16ページ（セレクトレバーの操作）**

●自動的に、「トップ映像＋後方映像」が画面に映し出されます。

3 カメラスイッチを押すたびに、次のように画面が切り替わります。

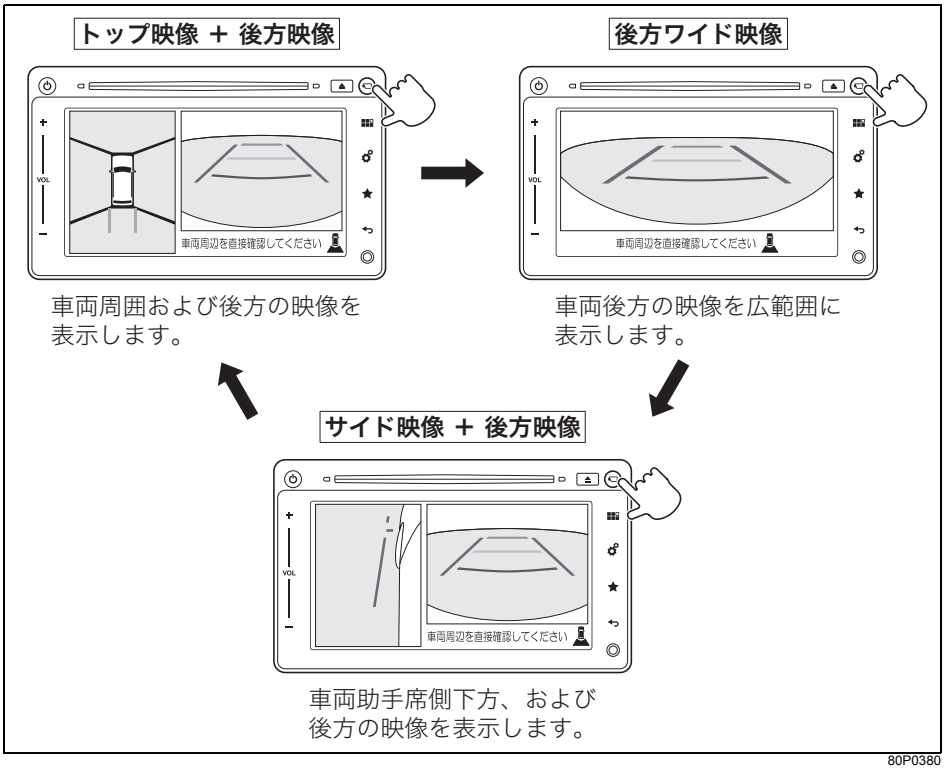

80P0380

● セレクトレバーを R 以外にすると、R に入れる直前に表示されていた画面にもどります。

アドバイス

●全方位モニター後方の映像は、どの画面表示よりも優先して映し出されます。ただし、メモリーナビゲーション本体の起動中は映し出されません。
●エンジンスイッチが ON のときは、メモリーナビゲーション本体の電源が切れている状態でも全方位モニターは作動します。
●カメラ映像表示中は画質調整が可能です。詳しくは別冊のメモリーナビゲーションマニュアルを読みください。

画面の見かた

画面には周囲の映像とともに、次のようなガイド線が表示されます。
ガイド線は運転操作の目安として使用できます。

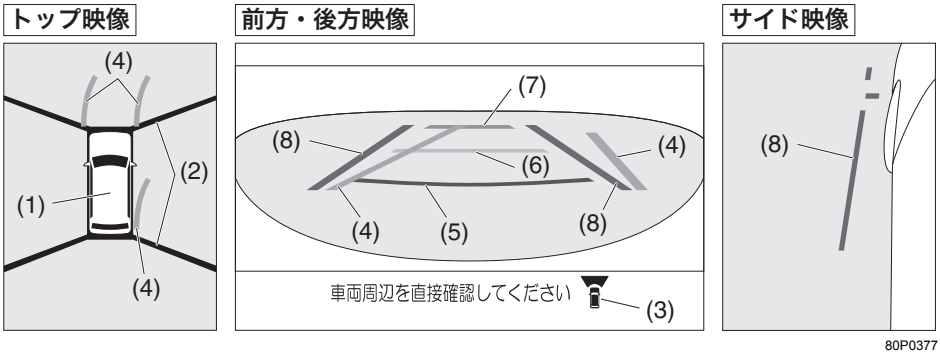

● 上図のイラストは代表例です。

表示	表示内容	
(1)	自車の位置を示します。	
(2)	画面に表示できない範囲（カメラの死角）を示します。 → **5-53ページ（画面に映る範囲）**	
(3)		車両の前方が表示されていることを示します。
		車両の後方が表示されていることを示します。

表示色		ガイド線の名称	表示内容
(4)	緑	進路目安線	ハンドル操作と連動して、前進／後退時の予想進路を目安として示します。（※）
(5)	赤	距離目安線	車体前端／後端の中央部から約0.5 m前方／後方の位置を目安として示します。
(6)	黄		車体前端／後端の中央部から約 1 m 前方／後方の位置を目安として示します。
(7)	水色		車体前端／後端の中央部から約 2 m 前方／後方の位置を目安として示します。

※ハンドルが中立（まっすぐ）の状態になると前方／後方映像の進路目安線は非表示になります。

表示色		ガイド線の名称	表示内容
(8)	紫	車幅目安線（縦線）	車幅（ドアミラーの張り出し分を含む）の少し外側の位置を目安として示します。
		車幅目安線（横線）	車両最前端の位置を目安として示します。

- ガイド線は路面に対して表示されているため、自車の周囲にある駐車車両などの障害物との距離を正確に表示するものではありません。また、トップ映像は平らな路面を基準に画像処理して表示しているため、路面より高い位置にある障害物（他車のバンパーなど）の位置を正確に表示するものではありません。
- 画面上に表示される台形状の距離・車幅ガイド線は目安であり、実際の距離間隔・車幅間隔とは異なる場合があります。
- サスペンションを改造したり、指定サイズ以外のタイヤに交換したりするとガイド線とトップ映像が正しく表示されないことがあります。
- カメラスイッチを6秒以上押し続けると、離したときに進路目安線のON/OFFを切り替えることができます。エンジンスイッチをOFFにしても設定内容は保存されます。

⚠注意

●トップ映像は、ドアミラー、車両前方、車両後方に装着されているカメラからの映像を組み合わせ処理した擬似的な映像のため、次のように表示されることがあります。
・立体物が倒れているように表示される
・路面より高い位置にある立体物が実際より遠くに見える、もしくは見えない
・立体物が映像の継ぎ目で消える、または位置がずれる

●前方映像または後方映像に表示されている立体物がトップ映像には表示されないことがあります。
●トップ映像上で路上の線は映像の継ぎ目でずれたり、曲がって見えたりすることがあります。ずれは車両から遠ざかるにつれて大きくなります。
●カメラの位置がずれると、映像やガイド線がずれることがあります。スズキサービス工場で点検を受けてください。
●雪道や滑りやすい路面では、進路目安線と実際の進路が異なる場合があります。
●トップ映像に表示される車両アイコンはコンピューターグラフィックによる画像を表示しているため、実際の車両とは色や形状、大きさなどが異なります。このため、路面・障害物との位置関係は実際の位置とは異なります。
●トップ映像は照度条件により、カメラごとの映像の明るさにばらつきが出る場合があります。
●映像の切り替わり後は、映像の表示が遅れることがあります。全方位モニターが完全に表示されるまでは、映像が一時的にゆがむことがあります。
●全方位モニターのカメラは特殊なレンズを使用しています。そのため、画像上の距離と実際の距離が異なって見えたり、対象物が変形して表示されたりすることがあります。車両から離れるほど、その傾向は強くなります。
●ワイド映像は広い範囲を映すため、画像は大きくゆがんで表示されます。また、距離も実際とは異なる見えかたをします。

映像と実際の路面との誤差

乗車人数、積載量、路面の勾配や状況などにより、画面のガイド線の示す位置、距離は変わります。運転するときは必ず周囲の安全を直接確認してください。

■ 進行方向に上り坂がある場合

実際の距離より手前に、距離目安線が見えます。

後方映像（代表例）

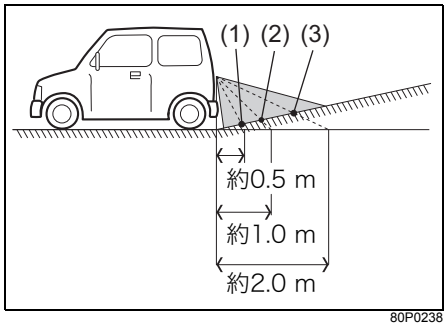

80P0238

(1) 赤色 距離目安線(約0.5 m)の示す地点
(2) 黄色 距離目安線(約1.0 m)の示す地点
(3) 水色 距離目安線(約2.0 m)の示す地点

■ 進行方向に下り坂がある場合

実際の距離より後ろに、距離目安線が見えます。

後方映像（代表例）

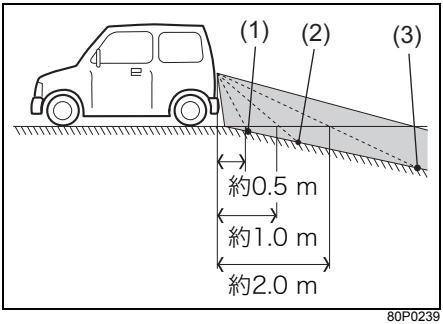

80P0239

(1) 赤色 距離目安線(約0.5 m)の示す地点
(2) 黄色 距離目安線(約1.0 m)の示す地点
(3) 水色 距離目安線(約2.0 m)の示す地点

■ 立体物が近くにあるとき

立体物が近くにある場合、実際の距離と異なって表示されることがあります。

例1

次の図の進路目安線（1）は、表示されているトラックの車体に触れていませんが、トラックの車体が実際の進路上に張り出している場合、ぶつかることがあります。

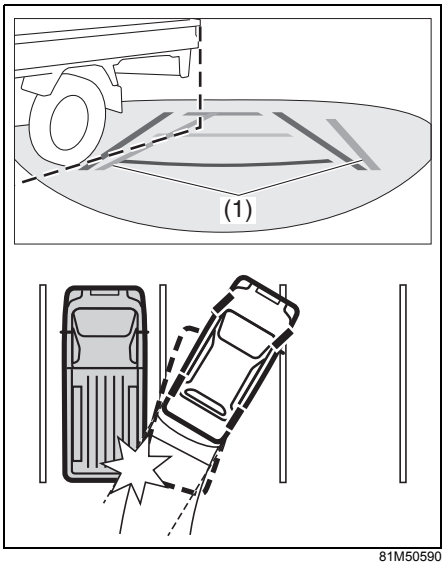

81M50590

例2

次の図のトップ映像（2）では、自車とトラックの車体間に、わずかな距離があるように見えますが、実際の距離は表示されているよりも短く、トラックの車体にぶつかることがあります。

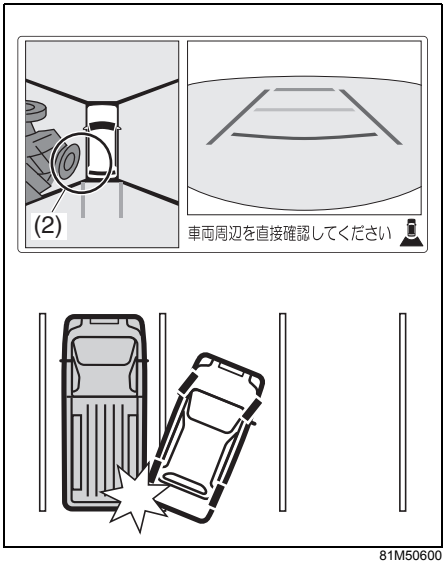

81M50600

画面に映る範囲

- 次の図の範囲がナビ画面に映し出されます。ただし、前後バンパー付近やバンパー下にあるものは映りません。
- カメラより上の部分は映し出されません。標識などの背が高く上部が張り出している障害物は、画面上では上部まで確認できません。
- 全方位モニターの映像の距離感覚は、実際の距離とは異なります。
- 画面に映し出される範囲に駐車車両などの障害物があると、実際の距離と異なって画面に表示されることがあります。
- 後方の映像は、ルームミラーやドアミラーで見る場合と同じように、左右が反転して映し出されます。
- バックカメラ（※）は車両中心よりずれた位置に取り付けられているため、後方映像は中心より多少ずれて映し出されます。

※お車のタイプにより、フロントカメラも車両中心よりずれた位置に取り付けられています。

■ 全方位モニターの視野範囲イメージ

⚠注意

車両付近には死角があり、カメラに映し出されない領域があります。
必ず目視で安全を確認してください。

- バンパー下側または地上面の部分は表示されないことがあります。

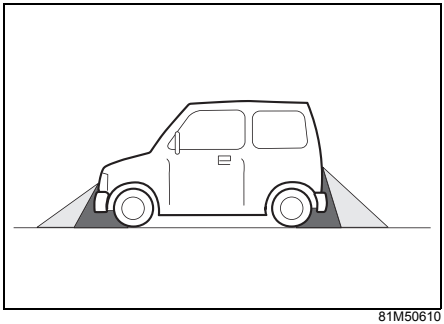

81M50610

- トップ映像ではカメラの映し出す範囲の境目付近にあるもの、路面より高さのあるものは表示されないことがあります。

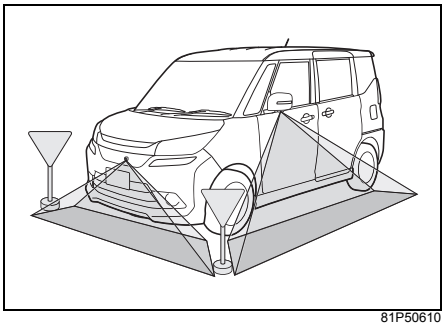

81P50610

アドバイス

- 全方位モニターの映像は、実際の色味とは多少異なることがあります。
- 移動物が映像に映っているときは、移動物の残像がでることがあります。
- 次のような場合は、全方位モニターの映像が見づらくなることがありますが、故障ではありません。
  - 夜間や雨の日、および暗い場所
  - 炎天下や寒冷時にカメラ付近が熱いときや冷たいとき、または雨天などで湿度が高いとき（カメラレンズがくもる場合があります）
  - 直接カメラに強い光が入るとき（映像に白い縦線などが入る場合があります）
  - 蛍光灯などの照明の下（映像にちらつきが出る場合があります）
  - 外気温が低いとき（画面が暗くなる場合があります）
  - カメラのレンズが汚れているとき、または雪、水滴がついているとき

  → **5-55 ページ（全方位モニターの映像の映りが悪い）**

カメラの取扱い

ワックスをかけるときは、カメラのレンズに付着しないよう気をつけてください。

→ **5-55ページ（全方位モニターの映像の映りが悪い）**

⚠警告

●高圧洗浄機を使うときは、カメラ周辺部にノズルを向けないでください。カメラに水が入るなどして、火災や故障、結露などの原因となります。
●カメラは精密機械ですので、強い衝撃をあたえないでください。また、カメラに付着して固まった泥や凍り付いた雪などは、棒などで突くなどして落とさないでください。破損して火災や故障の原因となります。

⚠注意

●カメラやその周辺をぶつけたときは、画面の映像が正しく表示されないことがあります。スズキサービス工場で点検を受けてください。
●カメラを交換したときは調整が必要です。スズキ販売店またはスズキ代理店にご相談ください。
●カメラの作動をさまたげるものを、カメラ部分およびカメラ周辺に取り付けないでください。字光式ナンバープレートは取り付けることができません。

注 記

カメラのレンズは傷がつきにくいようハードコート仕様になっていますが、アルコール、ベンジン、シンナーなどを使用してふいたり、洗車ブラシなどを使用したりしないでください。レンズが損傷し、全方位モニターの映像が見づらくなる場合があります。
→ 6-2ページ（外装のお手入れ）

故障かなと思ったら

■ 全方位モニターの映像の映りが悪い

- カメラのレンズが汚れていると、映像が見づらくなる場合があります。レンズに水滴、雪、泥などの汚れが付着しているときは水洗いし、やわらかい布でふき取ってください。汚れがひどいときや、レンズにワックスなどが付着したときは、中性洗剤を使ってください。
- 太陽の強い反射光や他車のヘッドライトの強い光が直接カメラに当たると、映像に白い縦線などが入り映像が見づらくなる場合がありますが、異常ではありません。

■ 画像やガイド線がずれている

次のような場合には、画像やガイド線がずれることがありますが、異常ではありません。

- 乗車人数や荷物などの影響で車両が傾いている
- タイヤチェーンの装着やタイヤ空気圧の変化などにより、車高が変化している
- 路面が傾斜しているところで使用している
- 前席ドア、バックドアが開いている

上記以外の場合は、カメラの位置がずれている可能性があります。スズキサービス工場で点検を受けてください。

■ ハンドルが直線状態だが進路目安線が曲がっている

カメラシステムの異常が考えられます。スズキサービス工場で点検を受けてください。

MEMO

6. お車との上手なつきあいかた

● **お手入れ**
外装のお手入れ ····· 6-2
内装のお手入れ ····· 6-4
タイヤの交換 ····· 6-6
エアクリーナーフィルターの交換 ····· 6-8
携帯リモコンの電池交換 ····· 6-10

● **寒冷時の取扱い**
冬期に入る前の準備 ····· 6-12
出発の前に ····· 6-13
雪道を走行するとき ····· 6-15
駐車するとき ····· 6-16
タイヤチェーンを装着するとき ····· 6-18

外装のお手入れ

塗装面を美しく保つために

お車をいつまでも美しく保つためには、日頃のお手入れが大切です。

- 駐車、車の保管は風通しの良い車庫や屋根のある場所をおすすめします。
- 次のようなときはサビや塗装の変色などの原因となります。すみやかに洗車をしてください。
  - 海岸地帯や凍結防止剤を散布した道を走行したとき。とくに車体の下まわり、足まわりを洗車してください。
  - 鳥のふん、虫の死がい、樹液、鉄粉、ばい煙、コールタールなどが付着したり、酸性雨に濡れたりしたとき。
  - ほこりや泥でひどく汚れたとき。
- ワックスがけは月に 1 回程度、または水のはじきが悪くなったら行なってください。ワックスがけのしかたは、ワックス（別売り）の容器に書かれている取扱説明にしたがってください。

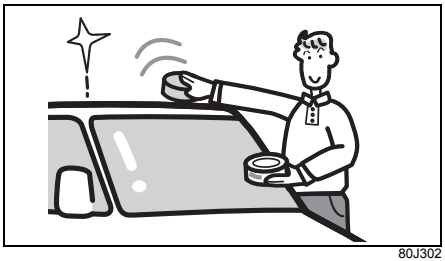

80J302

- 飛び石の傷や、ひっかき傷などはサビの原因となります。見つけたら早めに補修してください。

注 記

塗装面の傷を補修するときは、スズキ販売店またはスズキ代理店にご相談ください。不適切な塗料を使用すると、塗装がはがれる原因となります。

洗車のときのご注意

⚠注意

●洗車をするときは、安全のためパワースライドドアメインスイッチを手動開閉位置にしてください。
→ 3-19ページ（パワースライドドアメインスイッチ）

●車体の下まわりや足まわりを洗うときは、けがをしないように気をつけてください。
●洗車したあとはブレーキの効きが悪くなることがあります。
→ 2-16ページ（水たまりを走行したあとや洗車後はブレーキの効きを確認）

注 記

エンジンルームに水などをかけないでください。エンジンの始動不良や電気部品が故障する原因となります。

手洗い洗車をするときは

1 十分に水をかけながら、スポンジやセーム皮のようなやわらかいものを使って汚れを洗い落とします。

2 汚れがひどいところは中性洗剤を使って洗い、さらに真水で洗って洗剤を落とします。

3 やわらかい布で水をよくふき取り、水滴のあとが残らないようにします。

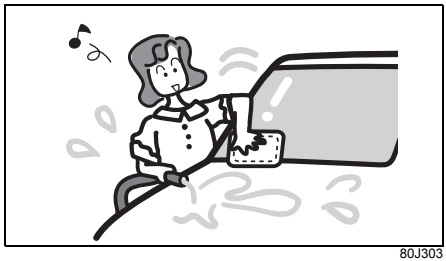

80J303

アドバイス

バンディット以外のヘッドライトの下面の汚れは、フロントバンパーを軽く手で押してすきまを広げ、やわらかい布をかぶせた薄い棒状のものでふくことができます。

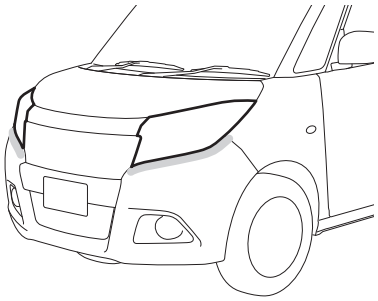

81P60090

自動洗車機を使うときは

注記

●ドアミラーを格納し、アンテナを取り外してください。洗車機にひっかかり、ドアミラーやアンテナを損傷するおそれがあります。
●ルーフエンドスポイラー装備車は、自動洗車機での洗車を避けてください。洗車機にひっかかり、スポイラーを損傷するおそれがあります。
●自動洗車機によっては、ブラシで傷がついて塗装面の光沢が失われたり、塗装の劣化が早まったりすることがあります。

高圧洗浄機を使うときは

洗車ノズルを車体から十分に離してください。

注記

●全方位モニター装備車は、カメラ周辺部にノズルを向けないでください。カメラに水が入るなどして、火災や故障、結露などの原因となります。
●洗車ノズルを車体に近づけすぎたり、バンパーなどの開口部に向けたりすると、車体や部品の変形や損傷の原因となります。
●洗車ノズルをドアガラスやドアまわりなどの開閉部分に向けると、車内に水が入るおそれがあります。

フロントガラスの手入れ

油膜などが付着してワイパーのふき残しが出たときは、ガラスクリーナー（別売り）で汚れを取ってください。

アルミホイール（タイプ別装備）の手入れ

6-3ページの「**手洗い洗車をするときは**」をお読みください。

注 記

●酸性、アルカリ性の洗剤、石油系溶剤を含むクリーナーを使用しないでください。塗装のしみ、変色、ひび割れ、およびセンターキャップの損傷の原因となります。
●硬いブラシや砂入り石けんを使用しないでください。傷つきの原因となります。

車外カメラ（タイプ別装備）の手入れ

レンズ部分は水洗いし、やわらかい布でふき取ってください。汚れがひどいときは中性洗剤をご使用ください。

注 記

●カメラをふくときは、アルコール、ベンジン、シンナーなどを使用しないでください。変色などの原因となります。
●カメラのレンズは傷がつきにくいようハードコート仕様になっていますが、傷つきには十分気をつけてください。洗車ブラシなどは使用しないください。全方位モニターの映像が見づらくなる場合があります。

内装のお手入れ

- 砂、ほこりなどは掃除機などで吸い取るか、水またはぬるま湯を固くしぼったやわらかい布でふき取ってください。そのまま放置すると、傷つきの原因となります。
- 液体芳香剤やジュースなど液体類が付着したときは、すみやかにティッシュペーパーややわらかい布でふき取ってください。こぼしたままにしておくと、しみ、変色、ひび割れの原因となります。

⚠警告

●車内に水などをかけないでください。ナビゲーション、またはオーディオやスイッチ類、フロア下の配線や電気部品などにかかると、火災や故障につながったり、SRS エアバッグシステムが正常に作動しなくなったりするおそれがあります。
●マイルドハイブリッド装備車の助手席下（シートアンダーボックス下）には、リチウムイオンバッテリーがあります。バッテリーを水などで濡らさないでください。火災や感電などを起こしたり、故障の原因となったりするおそれがあります。

注 記

●次のような成分が含まれているケミカル用品は使用しないでください。しみ、変色、変形、強度低下などの原因となります。
- **ベンジン、ガソリン、シンナー、ステッカーはがし剤などの溶剤**
- **酸性、アルカリ性の洗剤**
- **漂白剤や染料**

●エアコン、オーディオまたはナビゲーションなどの電装品や各種スイッチおよびこれら周辺の清掃にはシリコンを含むケミカル用品を使用しないでください。シリコンが付着した場合、故障の原因となるおそれがあります。

●色物の革製品・毛皮・ビニールなどを長時間、放置しないでください。内装の変色や変質の原因となります。

アドバイス

液体芳香剤はこぼさないように容器を固定するか、固形タイプのもののご使用をおすすめします。

布地、ビニールレザー、樹脂部品などの手入れ

1 中性洗剤の水溶液をやわらかい布に軽く含ませ、汚れをふき取ります。

2 真水を含ませたやわらかい布で、残った洗剤分をふき取ります。

3 残った水分をふき取り、風通しの良い日陰で乾燥させます。

本革の手入れ

1 ウール用中性洗剤を次の比率でうすめたものをやわらかい布に軽く含ませ、汚れをふき取ります。
ウール用中性洗剤：水＝1：20

2 真水を含ませたやわらかい布を固くしぼり、残った洗剤分をふき取ります。

注 記

洗剤のふき残しがあると、本革部分を傷めるおそれがあります。

3 乾いたやわらかい布で乾ぶきし、風通しの良い日陰で乾燥させます。

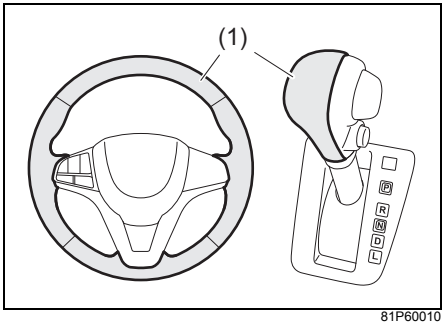

81P60010

(1)本革部分

注 記

化粧液やハンドクリームなどに含まれるオレイン酸は変色、しみの原因となります。万一、ハンドクリームなどがハンドルの本革部分に付着した際は、すみやかにティッシュペーパーや、やわらかい布でふき取り、前記手順でお手入れをしてください。

アドバイス

- 外観品質を長く保つため、年に2回程度は定期的にお手入れをしてください。
- 水が付着したときは、すみやかにティッシュペーパーややわらかい布でふき取ってください。ぬれたままにしておくと、硬くなって縮むことがあります。
- 炎天下に駐車するときは、日よけなどを使用してください。直射日光に長時間さらすと、色あせや縮みの原因となります。
- 天然素材のため、シボ（皮革表面肌の凹凸）の不均一や、皮革本来の傷などがあっても、皮革としての物性に影響はありません。

フロントガラスの室内側の手入れ

ステレオカメラ装備車の場合、フロントガラスの内側を清掃するときは、ステレオカメラのレンズ部にほこりやガラスクリーナーなどが付着しないように保護してください。
レンズ部の保護のため、紙などをテープで固定して覆う場合、ほこりの出にくい材質を選び、テープの接着面がレンズ部に付かないようにしてください。
また、清掃後は紙などを忘れずに取り外してください。

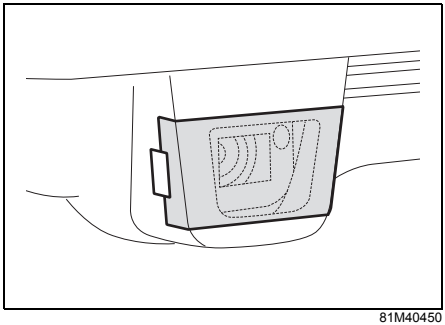

81M40450

バックウインドーガラスの室内側の手入れ

熱線や端子を傷つけないように、水を含ませたやわらかい布で熱線に沿ってふいてください。

タイヤの交換

タイヤのローテーション

タイヤのかたよった摩耗を防止して寿命をのばすために、約**5,000 km**走行ごとに行なってください。（次の図参照）

- 車載ジャッキでタイヤのローテーションを行なうときは、スペアタイヤ（市販品）などを使用して1輪ずつ交換します。
  → **7-10ページ（ジャッキアップ）**

- タイヤパンク応急修理セット装備車には、応急用スペアタイヤが装備されていないため、スズキ販売店またはスズキ代理店にご相談ください。

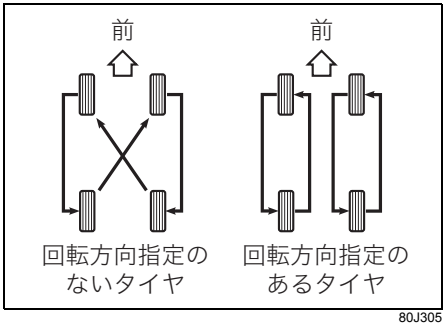

80J305

⚠注意

回転方向指定のあるタイヤをローテーションするときは、回転方向を逆にしないでください。走行に悪影響をおよぼすおそれがあります。

アドバイス

回転方向指定のあるタイヤは、側面に図のような “**ROTATION**” の文字と、回転方向を示す矢印が刻印されています。

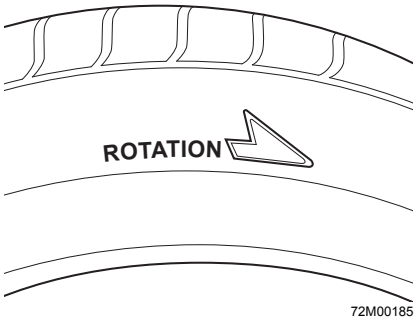

72M00185

- 上図のタイヤは代表例です。

タイヤ交換するときは

- 指定タイヤのサイズと空気圧は、お車のタイプにより異なります。運転席ドアの開口部に貼付してある「**空気圧ラベル**」で確認してください。
- 走行中にハンドルや車体に振動が出る場合は、タイヤのバランスを点検してください。
- 取り付ける前にタイヤの摩耗状態を点検してください。ウェアインジケーター（溝の深さが 1.6 mm 浅い部分）が現れて溝の一部が消えていたら、ほかのタイヤと交換してください。

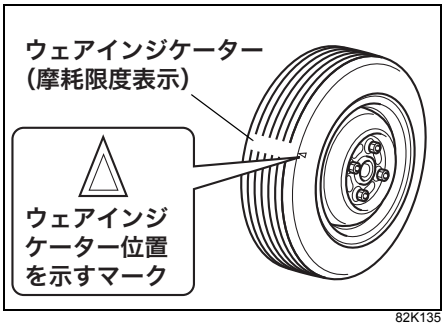

82K135

⚠警告

指定のサイズで、4 輪ともサイズ、銘柄、トレッドパターン（溝模様）が同一のタイヤを装着してください。また、摩耗状態が著しく異なるタイヤを使用しないでください。燃費や走行安定性が悪化するだけでなく、思わぬ事故につながるおそれがあります。また、故障の原因となります。(冬用タイヤも同様です)

- **タイヤ回転速度に悪影響をあたえて、次の機能が正常に作動しない場合があります。**
  - **ABS**
  - **ESP®**
  - **誤発進抑制機能（タイプ別装備）**
  - **デュアルカメラブレーキサポート（DCBS）（タイプ別装備）**
  - **エマージェンシーストップシグナル（ESS）（タイプ別装備）**
- **4WD車では、その性能が十分に発揮できないばかりでなく、駆動系部品に悪影響をあたえるおそれがあります。**

エアクリーナーフィルターの交換

アドバイス

- エアクリーナーフィルター交換の際、フィルターや車両の部品を損傷するおそれがありますので、スズキ販売店またはスズキ代理店での交換（有料）をおすすめします。
- 交換フィルターはスズキ純正フィルターのご使用をおすすめします。

■ 外しかた

1 ボンネットを開けます。
→ **5-4ページ（ボンネット）**

2 ダクト（1）を引き抜きます。

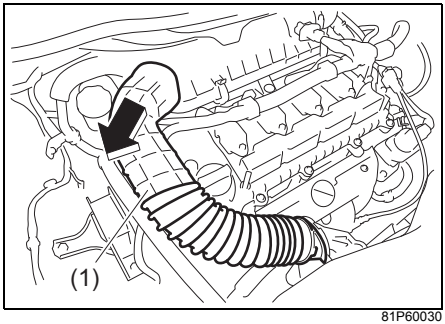

81P60030

3 カプラー（2）を外します。
- ロック部分（3）を手前に引いてロックを解除し、押し下げながらカプラー本体をしっかり持ってまっすぐ引き抜きます。

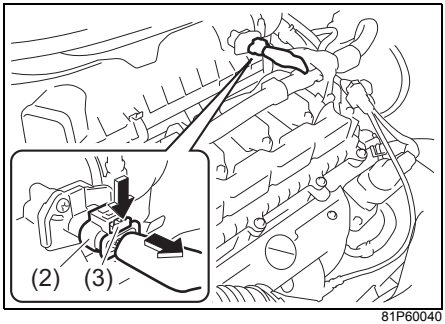

81P60040

注 記

ケーブル部分を持って引っ張ったり、カプラー部分に無理な力を加えたりしないでください。部品が破損したり、ケーブルが断線したりするおそれがあります。

4 フック（4）を2か所外します。

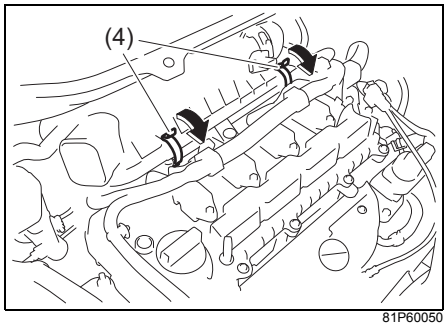

81P60050

5 奥のつめ（5）2 か所を外してふたを手前に引き、すきまからエアクリーナーフィルター（6）を引き抜いて取り外します。

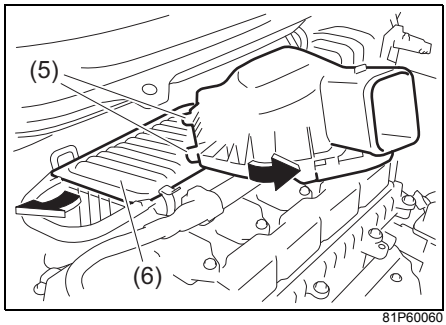

81P60060

■ 取り付けかた

「**外しかた**」と逆の手順で行ないます。

- ふたを取り付けるときは、奥にあるつめ（5）2か所をエアクリーナー本体の穴に確実に挿入してください。

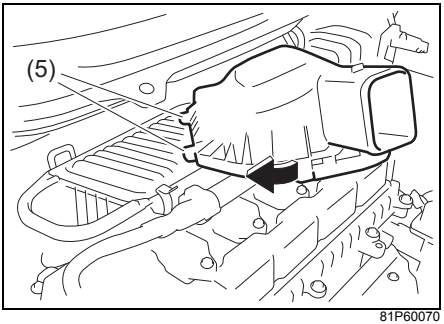

81P60070

- カプラー（2）はソケットにまっすぐ差し込み、ロック部分を奥に押してロックしてください。

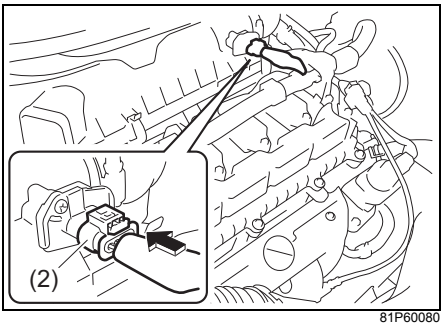

81P60080

注 記

カプラーは根元までしっかりと差し込んでロックをかけてください。確実に差し込まれていないと、接触不良を起こすおそれがあります。

携帯リモコンの電池交換

⚠ 警告

電池および取り外した部品は、お子さまが誤って飲み込まないよう注意してください。

注 記

故障を防ぐため、次のことをお守りください。
- **濡れた手で電池交換しない**
- **電池以外の端子や電子部品に触れない**
- **端子を曲げない**
- **油や異物を付着させない**

アドバイス

- 電池交換の際、携帯リモコンを破損するおそれがありますので、スズキ販売店またはスズキ代理店での交換（有料）をおすすめします。
- 電池は、スズキ販売店や家電量販店・ホームセンターなどでご購入ください。

使用電池	リチウム電池CR2032

1 携帯リモコンからキーを取り出します。
→ **3-2ページ（キー）**

2 携帯リモコンのケースを分割します。
- ケースは、ロック解除レバー（1）側を上にします。（内部ユニットの落下防止のため）
- 傷つき防止のため、マイナスドライバー（市販品）に布などをかぶせます。キー格納穴の両側にある溝（2）へ差し込み、ケースを分割します。

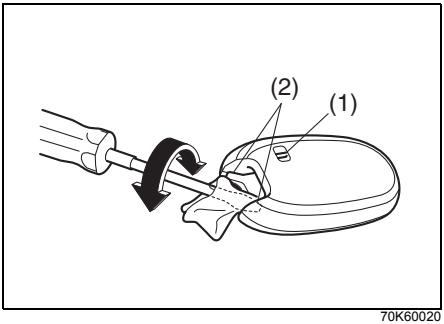

70K60020

注 記

- **ケースを分割するときは、ロック解除レバー（1）側を下にしないでください。内部ユニットが落下して破損するおそれがあります。**
- **ドライバーで、内部ユニットを破損しないよう注意してください。**

3 電池を交換します。

- 古い電池を取り出します。傷つき防止のため、布などをかぶせたマイナスドライバー（市販品）を使用します。

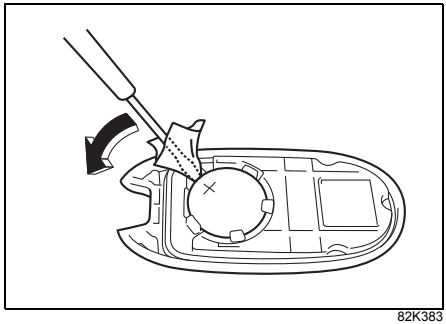

82K383

- 電池は、＋極を上にして取り付けます。

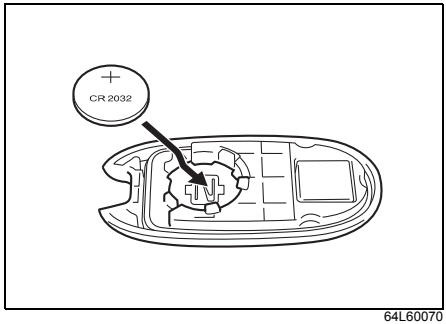

64L60070

4 ケースを組み付けます。

- ケースのあわせ部分のすきまが均等になるように確実にはめ込みます。
- 万一部品がばらけてしまった場合は、次の図を参考に組み付けてください。

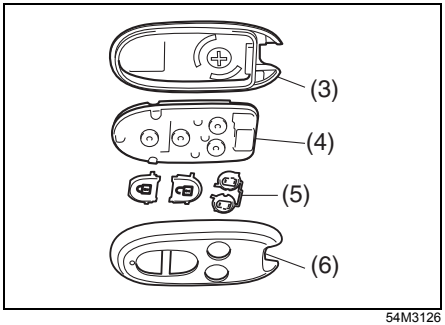

54M3126

(3)ロアケース　(4)内部ユニット
(5)スイッチ　(6)アッパーケース

- 上図の携帯リモコンは代表例です。お車のタイプにより異なります。

5 キーを格納します。

6 携帯リモコンが正常に作動するか確認します。

■ 携帯リモコン電池消耗警告灯のリセットのしかた

電池交換前に携帯リモコン電池消耗警告灯が点灯していた場合は、電池交換後に次の操作を行なって警告灯をリセットしてください。

- キーレスエントリーによるドアの施錠・解錠を2回以上繰り返す
  → **3-9ページ（キーレスエントリー）**
  → **3-13ページ（携帯リモコン電池消耗警告表示）**

アドバイス

所有している予備の携帯リモコンの電池が正常な場合、予備の携帯リモコンで上記の操作を行なっても警告灯をリセットできます。

冬期に入る前の準備

ウインドーウォッシャー液

凍結を防ぐため、外気温に応じた割合で配合してください。

〈スズキ純正ウォッシャー液の場合〉

使用地域・季節	薄める割合	凍結温度
通　常	原液1に水3	約−7℃
温暖地の冬期	原液1に水2	約−10℃
寒冷地の冬期	原液1に水1	約−20℃
極寒冷地の冬期	原液のまま	約−50℃

鉛バッテリー

鉛バッテリーの液量や比重を点検してください。寒くなるとバッテリーの性能が下がり、弱っているバッテリーではエンジンがかかりにくくなります。

→ **2-3ページ**
（鉛バッテリーの液面を点検する）

冷却水

エンジン内部の腐食および凍結防止のため、指定の冷却水をお使いください。

→ **8-1ページ（サービスデータ）**
→ **メンテナンスノート（日常点検）**

アドバイス

冷却水の濃度点検および交換は、スズキ販売店またはスズキ代理店へお申し付けください。

スノーブレード（別売り）

スノーブレード（降雪地用ワイパーブレード）は、金属部分をゴムで覆って雪の付着を少なくするものです。
標準装備のワイパーブレードでは、降雪時に雪が付着し、ふき取りにくくなることがありますので、必要に応じて交換してください。

⚠注意

高速走行時は、通常のワイパーブレードよりふき取りにくくなることがあります。その場合には、車のスピードを落としてください。

アドバイス

雪の降らない時季は、通常のワイパーブレードのご使用をおすすめします。

冬用タイヤ、タイヤチェーン、輪止め（別売り）

雪道や凍結路を走行するために必要です。

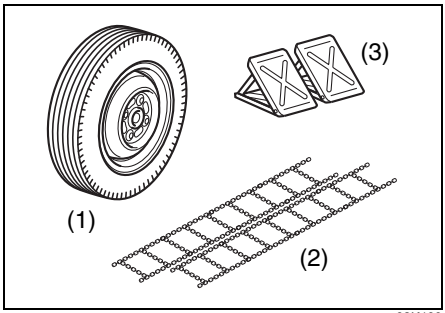

82K139

(1) 冬用タイヤ　(2) タイヤチェーン
(3) 輪止め

出発の前に

屋根に積もった雪

出発の前に取り除いてください。走行時に落下して、視界をさまたげるおそれがあります。

80J308

ワイパーの凍結

ぬるま湯をかけて氷を溶かします。溶かしたあとは、再び凍結しないように水分をふき取ってください。凍結したまま無理にワイパーを作動させると、ブレード部(ゴムの部分)が傷ついたり、ワイパーが故障したりするおそれがあります。

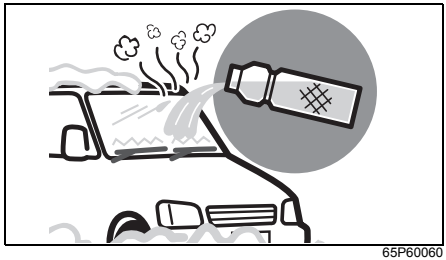

65P60060

ガラス面の雪や霜

プラスチックの板（1）を使うと、ガラスを傷つけずに落とせます。

- ステレオカメラ装備車の場合、フロントガラスに雪や霜などが付着していると、DCBS が正常に作動しない場合があります。
  → **4-36ページ（ステレオカメラ）**

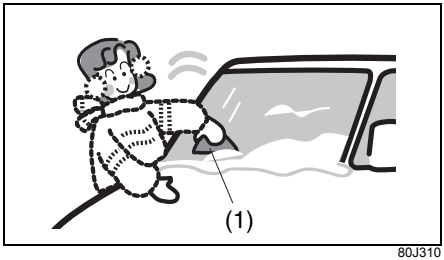

80J310

6

ドアミラーの凍結

ぬるま湯をかけて氷を溶かします。溶かしたあとは、再び凍結しないように水分をふき取ってください。凍結したまま無理にドアミラーを動かそうとすると、故障のおそれがあります。

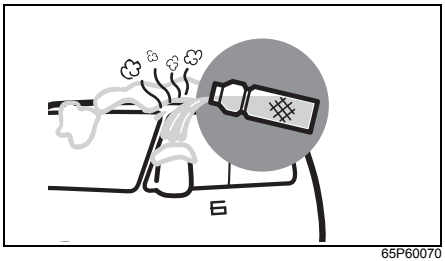

65P60070

注 記

●ドアミラー格納スイッチの場合、ミラーを手で動かすことが可能かを確認してから、スイッチ操作を行なってください。凍結したまま操作を繰り返すと、故障の原因となります。
→ 3-32ページ（ドアミラー格納スイッチ）

●リモート格納ミラー（タイプ別装備）の場合、ドアミラーが凍結するような寒冷時は、リモート格納ミラーの機能を停止してください。凍結したまま動作を繰り返すと、故障の原因となります。
→ 3-33ページ（リモート格納ミラー）

ドアの凍結

ぬるま湯をドアキーの穴を避けてかけます。ドアが開いたあとは水分をふき取ってください。凍結したまま無理に開けようとすると、ドアまわりのゴムがはがれたり、破損したりするおそれがあります。

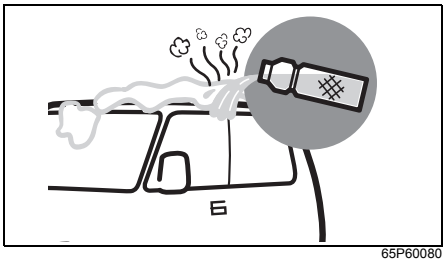

65P60080

注 記

パワースライドドアの場合、パワースライドドアメインスイッチを手動開閉位置にし、開閉可能かを手動で確認してから、自動開閉操作を行なってください。凍結したまま操作を繰り返すと、故障の原因となります。
→ 3-19 ページ（パワースライドドアメインスイッチ）

靴に付着した雪

乗車するときによく落としてください。そのまま乗車すると、ペダル操作時に滑ったり、車内の湿気が多くなってガラスがくもりやすくなったりします。

80J312

雪道を走行するとき

雪道や凍結路はゆっくり走行

⚠注意

スピードを控えめにし、急発進、急加速、急ブレーキ、急ハンドル、急激なエンジンブレーキなど「急」のつく運転はしないでください。雪道や凍結路は路面が滑りやすく、スリップ事故を起こすおそれがあります。

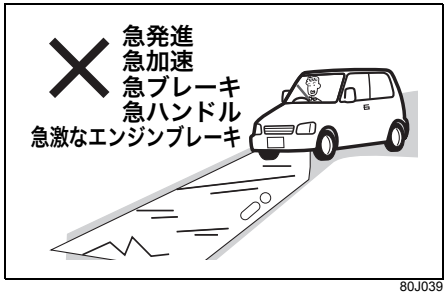

80J039

ブレーキの効き具合を確認

ブレーキ装置に付着した雪や氷が凍結して、ブレーキの効きが悪くなることがあります。

- 周囲の安全を確かめてから低速でブレーキペダルを数回踏み、ブレーキの効きを確かめてください。
- ブレーキの効きが悪いときは、効きが回復するまで低速で繰り返しブレーキペダルを軽く踏み、ブレーキ装置のしめりを乾かしてください。

冬用タイヤ、タイヤチェーンを装着

雪道や凍結路では、冬用タイヤまたはタイヤチェーンを装着してください。

- 走行する地区の条例などにしたがって装着してください。
  → **6-7ページ（タイヤ交換するときは）**
  → **6-18ページ（タイヤチェーンを装着するとき）**

フェンダー裏側に付着した雪を取り除く

雪道を走行すると、フェンダーの裏側に雪が付着してタイヤと接触し、ハンドルの切れが悪くなることがあります。

- ときどき車を止めてフェンダーの裏側を点検してください。雪の塊が付着しているときは、周囲の部品を傷つけないように雪を取り除いてください。

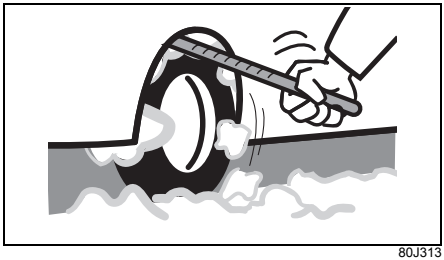

80J313

駐車するとき

パーキングブレーキ

パーキングブレーキが凍結すると解除できなくなります。

- 長時間駐車するときはパーキングブレーキをかけず､セレクトレバーを P に入れ、輪止め（市販品）をします。

凍結防止剤が散布してある道を走行したあとは

すみやかに凍結防止剤を洗い落としてください。とくに車体の下まわり、足まわりを念入りに洗ってください。放置するとサビの原因となります。
凍結を防ぐため、洗車後はドアまわりなどの水分をふき取ってください。

- ドアキーの穴を避けて洗車してください。キー穴が凍結すると、ドアが解錠できなくなります。
- ドアまわりのゴム部品の水分は、とくによくふき取ってください。凍結すると、ドアが開かなくなります。

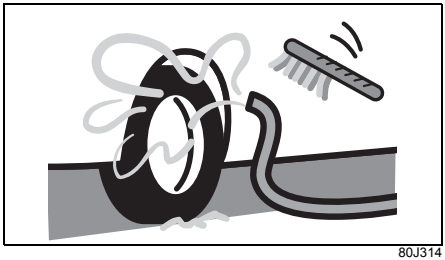

80J314

屋外に駐車するときは

注 記

- 軒下や樹木の下には駐車しないでください。積雪や落雪で車の屋根がへこむことがあります。
- 降雪時に長時間駐車するときは、アンテナを取り外してください。
  → 5-42ページ（アンテナの脱着）

- 駐車するときはワイパーアームを立ててください。雪の重みでワイパーアームが変形したり、ブレード部（ゴムの部分）がガラスに凍結したりすることがあります。

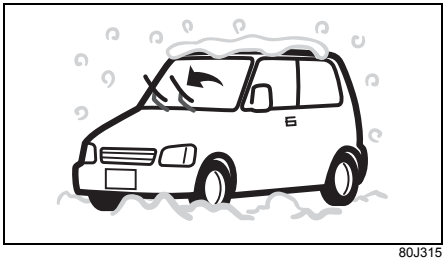

80J315

排気管のまわりが雪で覆われたときは

⚠警告

排気管のまわりが雪で覆われたままエンジンを回転させないでください。
排気ガスが車内に侵入し、一酸化炭素中毒のおそれがあります。

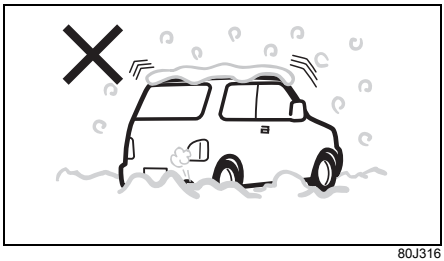

80J316

タイヤチェーンを装着するとき

タイヤチェーン

この車に適合したスズキ純正品を装着してください。適合するタイヤチェーンについては、スズキ販売店またはスズキ代理店にご相談ください。

⚠警告

- **適合品以外を装着しないでください。ブレーキ配管や車体を損傷するおそれがあります。**
- **走行中にいつもと違う音がするときは、ただちに停車して点検してください。タイヤチェーンが切れたり、一部が外れたりして車体に当たると、ブレーキ配管や車体を損傷するおそれがあります。**

⚠注意

- **タイヤチェーンを装着して走行するときは、安全およびタイヤチェーン保護のためスピードを控えめ（30 km/h以下）にし、急発進、急加速、急ブレーキ、急ハンドル、急激なエンジンブレーキなど「急」のつく運転をしたり、突起や穴を乗り越えたりしないでください。**
- **タイヤチェーンを装着すると、タイヤ回転速度に悪影響をあたえて、次の機能が正常に作動しない場合があります。**
  - **ABS**
  - **ESP®**
  - **誤発進抑制機能（タイプ別装備）**
  - **デュアルカメラブレーキサポート（DCBS）（タイプ別装備）**
  - **エマージェンシーストップシグナル（ESS）（タイプ別装備）**

注 記

タイヤチェーンを装着したまま、雪のない舗装路を走行しないでください。路面が損傷したり、タイヤチェーンの摩耗が早まったりします。また、4WD車の場合、駆動装置に無理な力がかかり、故障の原因となります。

タイヤチェーンを装着する前に

■ タイヤチェーンは前輪に装着

この車は前輪が駆動輪、または前輪が駆動輪ベースの 4WD です。後輪には装着しないでください。

■ ジャッキアップに適した安全な場所で装着

7-9 ページの「**タイヤ交換の準備**」の 1、2 をお読みください。

■ フルホイールキャップ（タイプ別装備）を外してから装着

フルホイールキャップの傷つき防止のため、キャップを外してからタイヤチェーンを装着します。キャップの外しかたは**7-10ページ**をお読みください。

タイヤチェーンの装着

タイヤチェーンに付属の取扱説明書をよくお読みください。

注 記

アルミホイール装備車の場合、タイヤチェーンでホイールに傷がつくおそれがあります。

7. 万一のとき

● **パンク**

工具、ジャッキ、タイヤパンク応急修理セットの収納場所 …… 7-2
パンクしたときは …… 7-2
タイヤパンク応急修理セット …… 7-2
タイヤ交換の準備 …… 7-9
ジャッキアップ …… 7-10
タイヤの取り付け・取り外し …… 7-13
タイヤを交換したあとは …… 7-15

● **バッテリーあがり**

鉛バッテリーあがりとは …… 7-15
鉛バッテリーあがりのときは …… 7-15
バッテリーあがりを防ぐためには …… 7-19

● **ヒューズ切れ**

ヒューズが切れたときは …… 7-19
ヒューズの点検と交換 …… 7-23

● **電球切れ**

電球の点検 …… 7-24
電球を交換するときは …… 7-25

● **オーバーヒート**

オーバーヒートとは …… 7-30
オーバーヒートしたときは …… 7-31

● **そのほか**

発炎筒 …… 7-32
故障したときは …… 7-32
ロープけん引 …… 7-34
万一、事故が起きたときは …… 7-37

工具、ジャッキ、タイヤパンク応急修理セットの収納場所

荷室のフロアボード下に収納されています。

2WD車

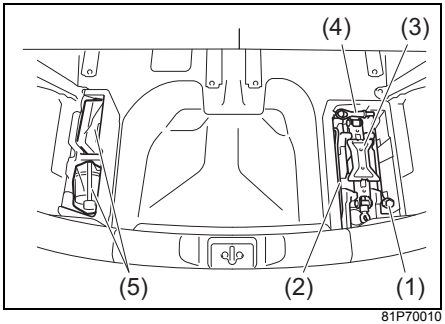

81P70010

4WD車

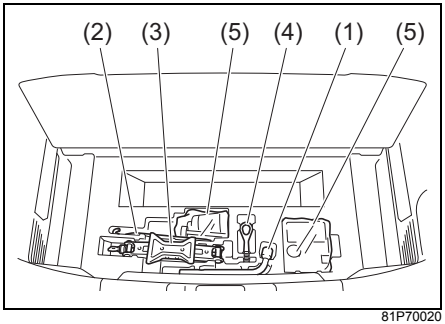

81P70020

(1) ホイールナットレンチ
(2) ジャッキバー
(3) ジャッキ
(4) けん引フック
(5) タイヤパンク応急修理セット

- 使用後は、所定の位置に収納してください。
- ジャッキは、完全に縮めてから収納してください。

パンクしたときは

タイヤパンク応急修理セットをお使いください。

タイヤパンク応急修理セット

このセットは、標準タイヤがパンクしたときに応急的に使用するものです。パンクしたタイヤはすみやかにスズキサービス工場で修理または交換してください。

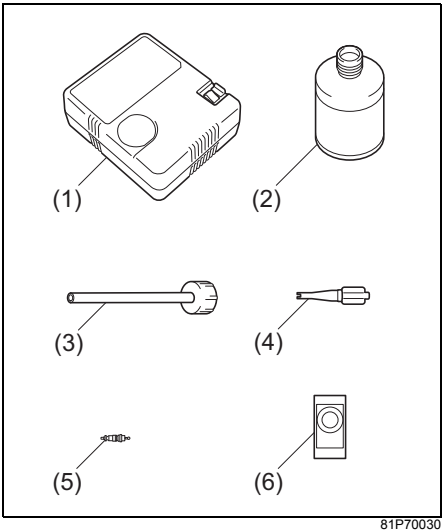

81P70030

(1) エアコンプレッサー
(2) 修理剤ボトル
(3) 注入ホース
(4) コア回し
(5) バルブコア(予備)
(6) 速度制限シール

⚠注意

●応急修理剤は、飲用すると健康に害があります。もし誤って飲用したときは、できるだけたくさんの水を飲み、ただちに医師の診察を受けてください。
●応急修理剤が目や皮膚に付着したときは、できるだけ早く水で洗い流してください。異常を感じたときは、医師の診察を受けてください。
●保管するときは、お子さまが誤って手を触れないように所定の位置に収納してください。

注 記

●エアコンプレッサーは、自動車タイヤ専用です。そのほかの目的で使用しないでください。
●エアコンプレッサーはDC 12V専用です。ほかの電源での使用はできません。
●エアコンプレッサーを使用するときは、故障を防ぐため次のことをお守りください。
- **10分以上連続して使用しない**
- **防水加工がされていないため、降雨時などは水がかからないようにする**
- **砂やほこりなどを吸い込ませない**
- **使用中に動作が遅くなったり、本体が熱くなったりしたときはすぐにスイッチをOFFにして、30分以上放置する**
- **分解、改造などをしない**
- **強い衝撃や圧力を加えない**

応急修理セットの点検

定期的に点検してください。

- 応急修理剤ボトルに表示されている有効期限の確認
  - 期限が切れる前に、新品と交換してください。

- アクセサリーソケット電源の確認
- エアコンプレッサー作動の確認
  - エンジンスイッチを ACC にし、エアコンプレッサーの電源プラグをアクセサリーソケットに差し込んで行ないます。

応急修理の可否判断

■ 次のようなとき、タイヤの応急修理ができます

タイヤ接地部に刺さった釘やネジなどによる軽度のパンクは、タイヤパンク応急修理セットで応急修理できます。

注 記

タイヤに刺さった釘やネジなどは抜かないでください。タイヤの損傷が大きくなったり、そこからの空気漏れで修理時の空気充填ができなくなったりするおそれがあります。

■ 次のような場合はタイヤの応急修理ができません

スズキ代理店やJAFなどのロードサービス事業者にご連絡ください。(別冊の「**スズキ4輪車サービスネットワーク**」参照)

- 応急修理剤の有効期限（1）が切れている（有効期限はボトルのラベルに記載）

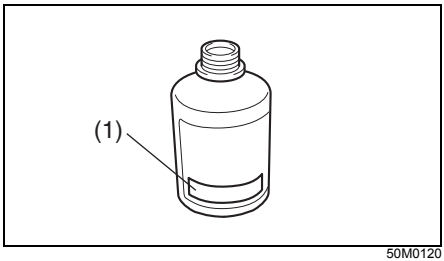

50M0120

- タイヤの接地面に長さ 4 mm 以上の切り傷や刺し傷（2）がある

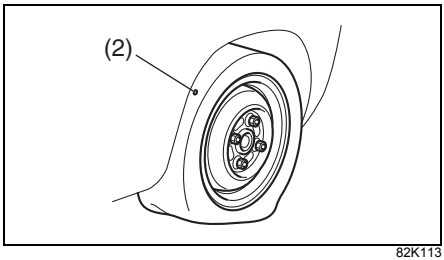

82K113

- タイヤの側面に傷（3）を受けている

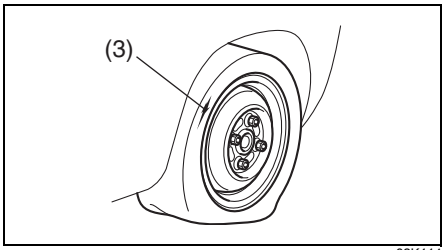

82K114

- タイヤの空気がほとんど抜けた状態で走行した
- タイヤがホイールリム（4）の外側へ完全に外れている

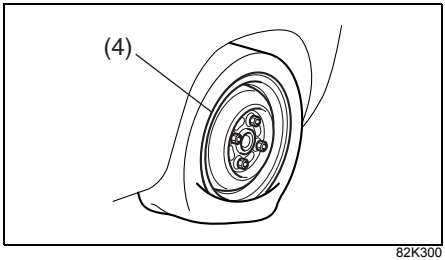

82K300

- ホイールリム（4）が破損または変形している

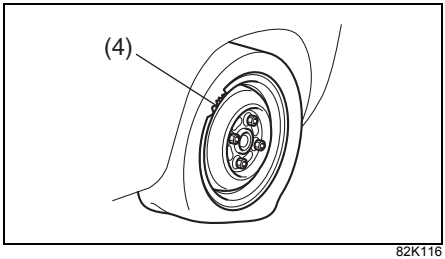

82K116

- タイヤが 2 本以上パンクしている（修理剤はタイヤ1本分です）

■ タイヤ応急修理のしかた

1 他車に注意をうながすため、非常点滅表示灯を点滅させます。他車の通行のじゃまにならず、安全に作業ができ、地面が硬くて平らな場所に車を移動します。

2 パーキングブレーキをしっかりとかけます。

- セレクトレバーを P に入れ、エンジンを止めます。

必要に応じて、停止表示板（別売り）を置きます。

- パンクしたタイヤの状態を確認します。

→ **7-3ページ**
（応急修理の可否判断）

3 同乗者がいるときや重い荷物を載せているときは、車から降ろします。タイヤパンク応急修理セットを取り出し、注入ホースをねじ込む前に、修理剤ボトルをよく振ります。

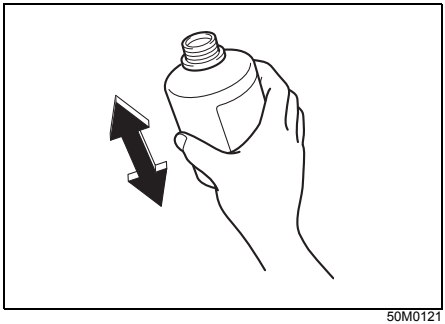

50M0121

4 注入ホース（1）を修理剤ボトルにしっかりとねじ込みます。

- ボトルの栓が破れます。

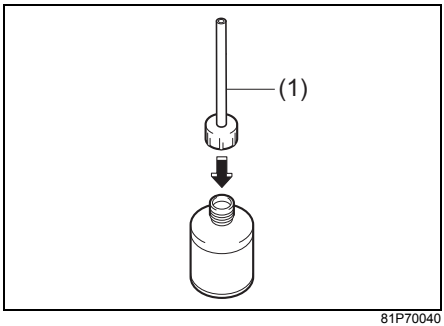

81P70040

5 タイヤバルブからキャップ（2）を反時計方向にまわして外します。コア回し（3）の羽根状部分の先端などでバルブ内のバルブコア（4）を押し、タイヤに残った空気を完全に抜きます。

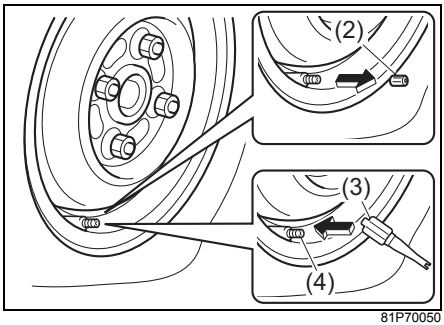

81P70050

6 コア回し（3）でバルブコア（4）を反時計方向にまわして外します。

- バルブコアは再使用します。汚れないようにきれいなところへ保管します。

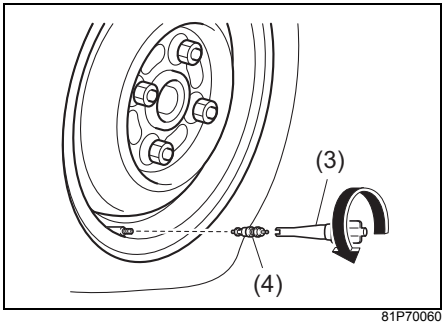

81P70060

⚠注意

バルブコアを外すとき、タイヤに空気が残っているとバルブコアが飛び出すことがあります。慎重に外してください。

7 注入ホースの先端をタイヤバルブに差し込みます。修理剤ボトルを逆さまにして持ち、手で何回も圧迫し、修理剤をすべてタイヤ内に注入します。

- 空になったボトルは、修理剤の抜き取りに必要なため、タイヤ交換または修理を依頼するときにスズキサービス工場にお渡しください。
- こぼれた修理剤は、ふき取るかそのまま乾燥させてからはがします。

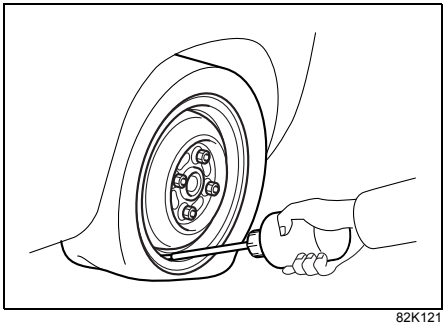
82K121

8 注入ホースをタイヤバルブから引き抜き、コア回し（3）でバルブコア（4）をタイヤバルブにしっかりとねじ込みます。

- 外しておいたバルブコアが汚れていたり紛失したりした場合は、タイヤパンク応急修理セット内にある予備のバルブコアをご使用ください。

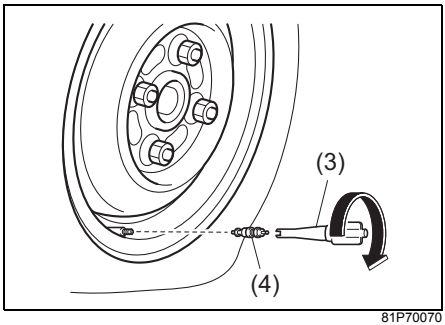

81P70070

9 エアコンプレッサーの底面から、ホースを取り出します。

10 エアコンプレッサーのホース（5）先端の口金をタイヤバルブにねじ込みます。

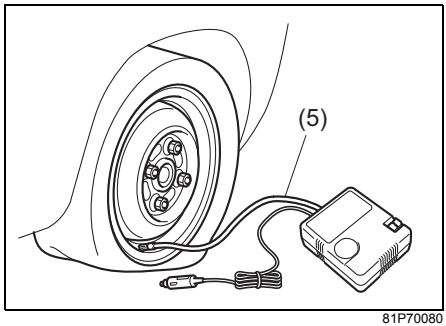

81P70080

11 エアコンプレッサーのスイッチがOFF になっていることを確認します。電源プラグ（6）をアクセサリーソケット（7）に差し込み、エンジンスイッチを ACC にします。

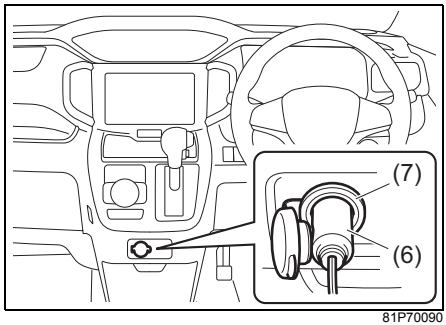

81P70090

12 エアコンプレッサーのスイッチ（8）を ON にし、空気を入れます。タイヤ空気圧が指定空気圧になるまで昇圧させます。

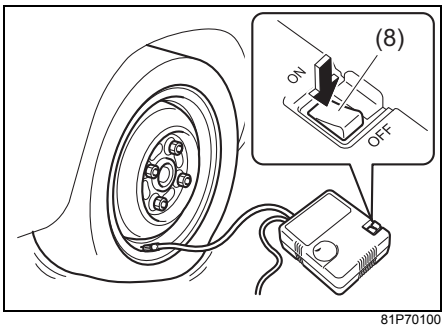

81P70100

- タイヤがホイールリムから外れている場合は、空気が漏れないようにリムとタイヤのすきまをなくすようにしてから、コンプレッサーを作動させます。（すきまがなくなれば空気圧が上がります。）
- 指定空気圧まで昇圧するには、約10分程度が必要です。10分以内に指定空気圧まで昇圧しないときは、タイヤがひどい損傷を受けている可能性があります。この場合は、本修理セットによる応急修理ができません。スズキ代理店やJAFなどのロードサービス事業者にご連絡ください。
- 空気を入れすぎたときは、コンプレッサーのホース先端の口金をゆるめて、空気を抜きます。

⚠注意

●コンプレッサーを作動させているときは、タイヤの近くに立たないでください。万一バーストなどした場合に、けがのおそれがあります。
●タイヤがふくらむと、タイヤがリム部にはまり込みます。指などをはさまないように注意してください。

注 記

●コンプレッサーの起動・停止は、コンプレッサー本体のスイッチで行なってください。
●コンプレッサーは10分以上連続して作動させないでください。故障につながるおそれがあります。

アドバイス

タイヤの指定空気圧は、運転席ドアの開口部に貼付してある空気圧ラベルで確認できます。

13 指定空気圧まで昇圧できたら、修理剤をタイヤ内にゆきわたらせるため、コンプレッサーを収納し、ただちに走行します。スピードを控えめにして、急加速や急ハンドル、急ブレーキなどはせず、慎重に運転してください。

14 約10分間または5 km程度走行したら、タイヤ空気圧をコンプレッサーの空気圧計で確認します。空気圧が130 kPa（1.3 kgf/cm^2）以上あれば、パンク応急修理の完了です。再度､指定空気圧に調整してください。

- タイヤ空気圧を測定するときは、コンプレッサーのホース先端の口金をタイヤバルブにねじ込んだあとに電源をつなぎ、一度スイッチを ON にしたあと、すぐにスイッチをOFFにして空気圧を確認します。
- 走行後、タイヤ空気圧が130 kPa未満に低下していた場合は、本修理セットによる応急修理ができていないことを示しています。走行を中止して、スズキ代理店やJAFなどのロードサービス事業者にご連絡ください。

⚠注意

走行後、必ず空気圧のチェックを行ない、応急修理の完了を確認してください。

15 異常がなければ、付属の速度制限シールを運転者のよく見えるところに貼ります。十分注意して80 km/h以下の速度で走行してください。

82K359

⚠警告

次のような場所には、速度制限シールを貼らないでください。
●SRS エアバッグの収納部およびその周辺。万一のときに、エアバッグが正常にふくらまなくなるおそれがあります。
●警告灯やスピードメーターが見えなくなる位置

タイヤを応急修理したあとは

応急修理剤を使用したタイヤは、一時的に使用するものです。すみやかにスズキサービス工場で、タイヤ交換または修理してください。

- タイヤ交換または修理を依頼するときは、修理剤を使用したことを知らせてください。また、修理剤の抜き取りに必要なため、空になった修理剤ボトルを渡してください。
- ホイールは、付着した修理剤をふき取り、バルブコアを新しいものに交換すれば再使用できます。
- タイヤを修理・再使用するときは、付着した修理剤をふき取る必要があります。ただし、タイヤの損傷の程度によっては、再使用できない場合があります。
- 新しい修理剤はスズキ販売店またはスズキ代理店でご購入ください。

タイヤ交換の準備

スペアタイヤ（市販品）が準備できない場合は、タイヤパンク応急修理セットをご使用ください。

→ **7-2ページ（タイヤパンク応急修理セット）**

1 他車に注意をうながすため、非常点滅表示灯を点滅させます。他車の通行のじゃまにならず、安全に作業ができ、地面が硬くて平らな場所に車を移動します。

2 パーキングブレーキをしっかりとかけます。

- セレクトレバーを P に入れ、エンジンを止めます。

必要に応じて、停止表示板（別売り）を置きます。

3 交換するタイヤ（2）と対角線の位置にあるタイヤの前後に、輪止め（1）（市販品）を置きます。

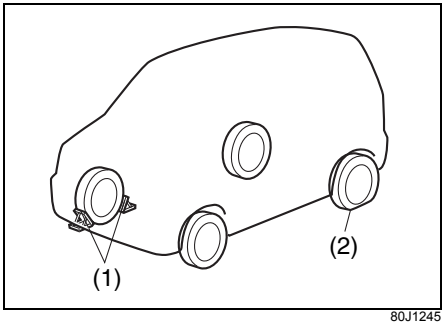

80J1245

4 工具、ジャッキ、スペアタイヤを取り出します。同乗者がいるときや重い荷物を載せているときは、車から降ろします。

- 万一ジャッキが外れたときに足などをはさまないために、取り出したスペアタイヤは、交換するタイヤの近くの車体の下に置いてください。

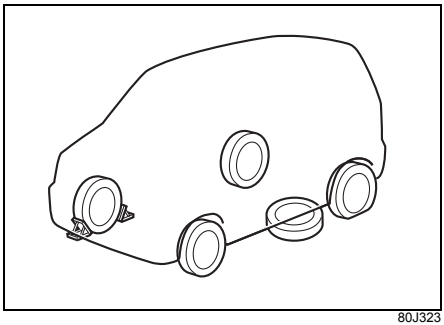
80J323

アドバイス

スペアタイヤを地面に置くときは、ホイール表面を上にすると傷つきにくくなります。

5 フルホイールキャップ（タイプ別装備）を外します。

- 傷つき防止のため、ジャッキバー（3）の先端に布（4）をあてがってホイールとキャップの間に差し込み、こじって外します。

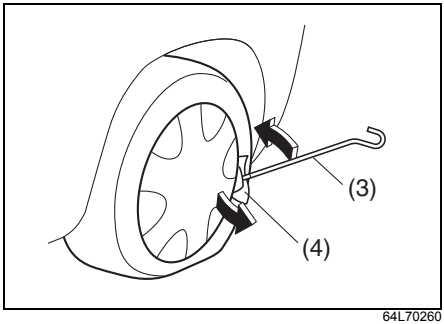

64L70260

6 ホイールナットレンチ（5）でホイールナット 4 個を反時計方向にまわし、手でナットが軽くまわるくらいまでゆるめます。

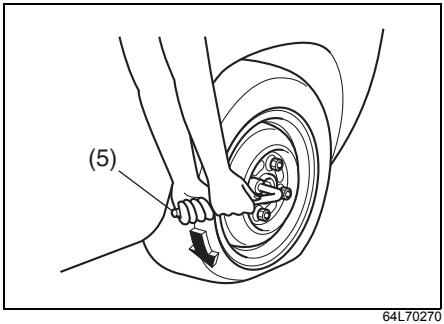

64L70270

ジャッキアップ

ジャッキアップをする前に、パーキングブレーキをしっかりとかけてください。

- セレクトレバーを P に入れ、エンジンを止めてください。

⚠警告

万一ジャッキが外れると、身体がはさまれ重大な傷害を受けたり、車が動き出して思わぬ事故につながったりするおそれがあります。ジャッキアップするときは次のことをお守りください。

- **地面が硬くて平らな場所でジャッキアップしてください。**
- **ジャッキは、タイヤ交換またはタイヤパンク修理だけに使用してください。**
- **ジャッキはこの車に付属のものを使用し、ほかの車のものは使用しないでください。また、この車のジャッキをほかの車に使用しないでください。**
- **ジャッキは必ず指定された位置にかけてください。指定以外の位置にジャッキをかけると、ジャッキが外れたり、車を損傷したりするおそれがあります。**
- **ジャッキで必要以上に車を持ち上げないでください。**
- **ジャッキで車を持ち上げているときは、車の下にもぐったり、エンジンをかけたり、車をゆすったりしないでください。**
- **ジャッキアップするときに、ジャッキの上や下にものをはさまないでください。**
- **複数のジャッキを使用して、複数輪を同時にジャッキアップしないでください。**

1 ジャッキバー取り付け部を手でまわしてジャッキを広げ、ジャッキ頭部の凹み部を車載ジャッキ指定位置に軽く接触させます。

2 ジャッキ頭部を軽くゆすって、ジャッキ頭部の凹み部が指定位置にはまっているか確認します。

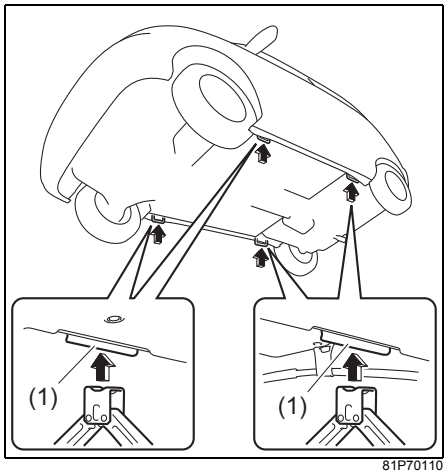

81P70110

(1) 車載ジャッキ指定位置

3 ジャッキに、ジャッキバーとホイールナットレンチを取り付けます。（次の図参照）

- ジャッキバーは次の図のように、ホイールナットレンチの穴に差し込みます。

4 ホイールナットレンチをまわして、タイヤが地面から少し離れるまで、車体を慎重に持ち上げます。

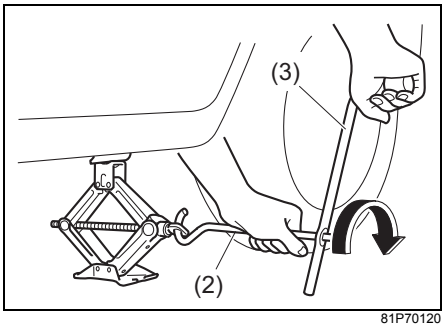

81P70120

(2) ジャッキバー
(3) ホイールナットレンチ

ガレージジャッキ（市販品）を使用するときは

ガレージジャッキおよびリジッドラック（市販品）の指定位置を下図に示します。詳細については、スズキ販売店またはスズキ代理店にご相談ください。

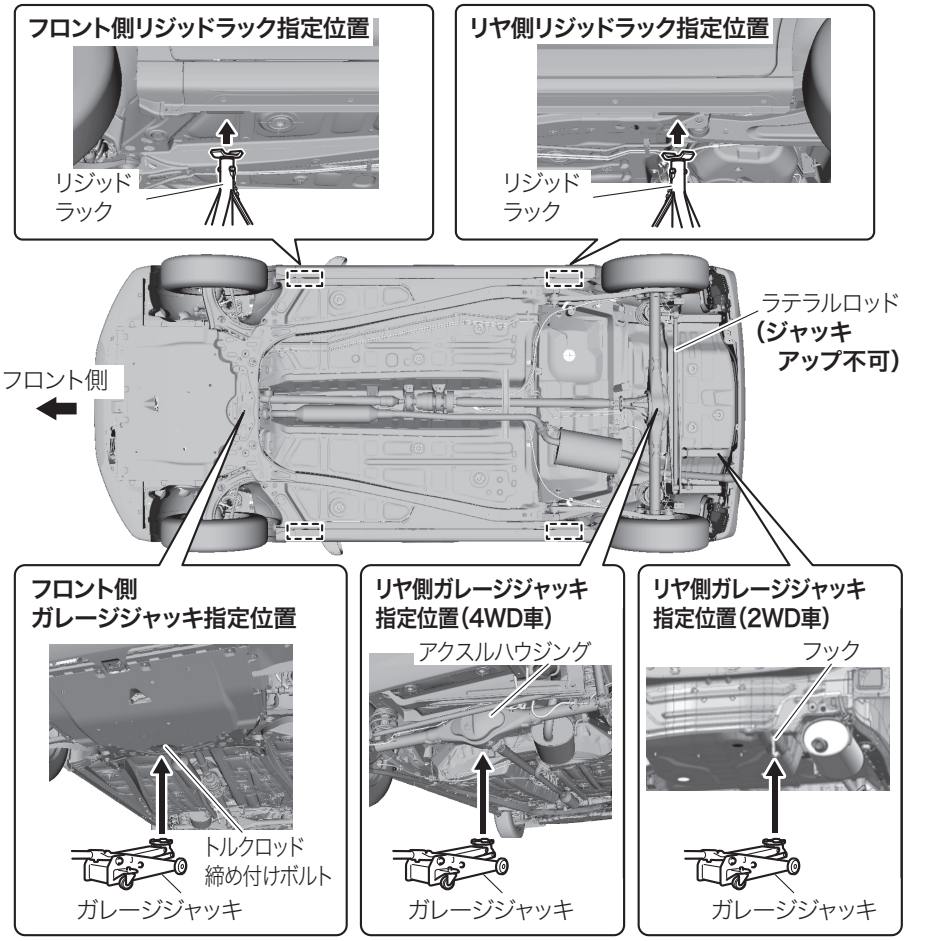

81P70130

⚠警告

- **必ず図に示す指定位置を守ってください。**
- **ジャッキアップした車体を保持する際は、必ずリジッドラックに掛け替えてください。**
- **フロント側またはリヤ側のみをジャッキアップする際は、必ず接地側のタイヤの前後に輪止め（市販品）を置いてください。**

タイヤの取り付け・取り外し

1 ホイールナットを外して、タイヤを取り外します。外したタイヤは、車体の下に置きます。

アドバイス

タイヤを地面に置くときは、ホイール表面を上にすると傷つきにくくなります。

2 次の場所の汚れや異物を取り除きます。

- 交換するホイールの取り付け面（1）
- 車体側の取り付け面（ハブ面）（2）
- ボルトやホイールナットのネジ部（3）
- ホイールナットのテーパー面（4）
- ホイール穴のテーパー面（5）

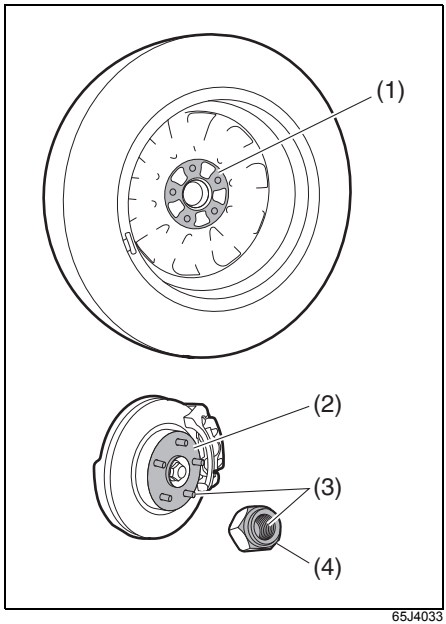

65J4033

- 上図は代表例です。お車のタイプにより異なります。
- このとき、ボルトやナットのネジ部、ホイールのボルト穴につぶれや亀裂などの異常がある場合は、スズキサービス工場で点検を受けてください。

⚠ 警告

●前記の場所に汚れや異物、つぶれや亀裂などの異常があると、走行中にホイールナットがゆるむことがあります。
●ナットやボルトに、オイルやグリスを付着させないでください。必要以上にナットを締めすぎて、ボルトが折れるおそれがあります。

3 ホイールナットのテーパー面（4）が、ホイール穴のテーパー面（5）に軽く接触するまで、手で時計方向にまわして締めます。

スチールホイール装備車

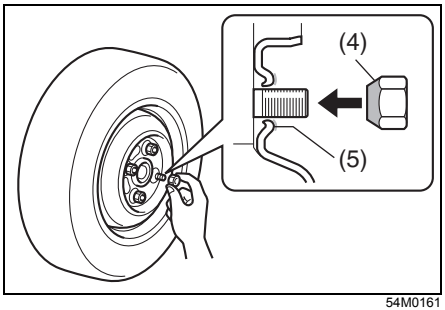

54M0161

アルミホイール装備車

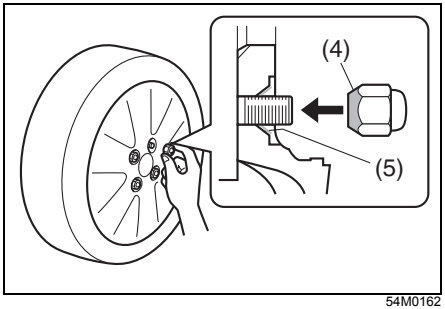

54M0162

4 車体の下に置いたタイヤを取り出し、タイヤが地面に接触するまでジャッキを下げます。

5 ホイールナットレンチを使用して、ホイールナットを次の図の順序で2～3回に分けて締め付けます。

締め付けトルク：85 N・m (870 kgf・cm)

- ホイールナットレンチの柄の先端にかかる力は330 N（34 kgf）を目安にしてください。
- すべてのホイールナットが確実に締まっていることを確認してください。

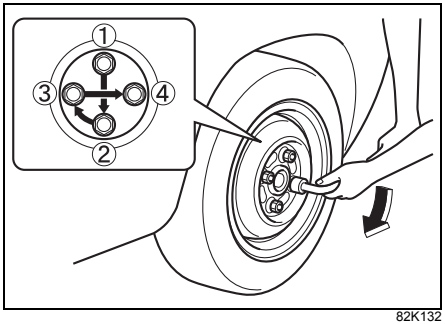

82K132

⚠警告

- ホイールナットが確実に締まっていないと、ボルトやブレーキ部品を損傷したり、ホイールが外れたりするなど、思わぬ事故につながるおそれがあります。トルクレンチ（市販品）を使用せずにタイヤ交換した場合は、できるだけ早くスズキサービス工場で締め付けトルクの点検を受けてください。
- ホイールナットレンチを足で踏んだり、パイプや棒などを追加して締め付けたりすると、ナットを締めすぎてボルトが損傷し、事故につながるおそれがあります。

アドバイス

規定の締め付けトルクで締める場合は、トルクレンチ（市販品）のご使用をおすすめします。

6 フルホイールキャップ（タイプ別装備）を付けます。

- タイヤの空気注入口 (6) とキャップの切り欠き部分をあわせてから、確実に押し込みます。

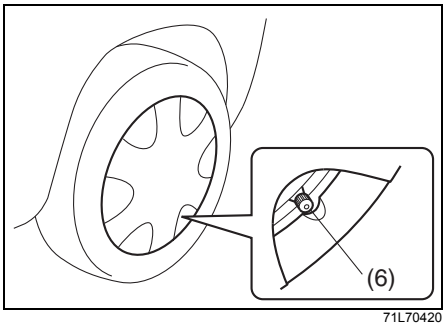

71L70420

7

タイヤを交換したあとは

- 工具とジャッキを所定の位置に収納してください。
- タイヤを交換してしばらく走行したあと、ホイールナットにゆるみがないか確認してください。
- アルミホイール装備車は、タイヤを交換してから 1,000 km 程度走行したあとに、ホイールナットにゆるみがないか点検してください。

⚠ 警告

タイヤを交換したあと、車体の振動などの異常を感じたときは、ただちに安全な場所に停車し、スズキ販売店またはスズキ代理店にご連絡ください。

鉛バッテリーあがりとは

次のようなときは、鉛バッテリーがあがっています。

- エンジンをかけようとしてもスターターがまわらない。または、まわっても回転が弱くてエンジンがかからない。
- ヘッドライトが極端に暗かったり、ホーンの音が小さかったりする。

鉛バッテリーあがりのときは

ブースターケーブルと、12Vバッテリーを使用しているほかのバッテリー正常車があれば、エンジンの始動ができます。

1 1 本目のブースターケーブル（1）を①→②の順序で接続します。

①バッテリーあがり車の⊕端子
②バッテリー正常車の⊕端子

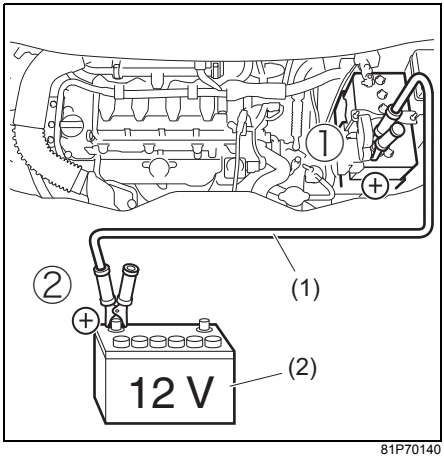

81P70140

(1) ブースターケーブル
(2) 正常車の鉛バッテリー

2 2本目のブースターケーブルを③→④の順序で接続します。

③バッテリー正常車の⊖端子
④バッテリーあがり車のエンジンマウントのボルト

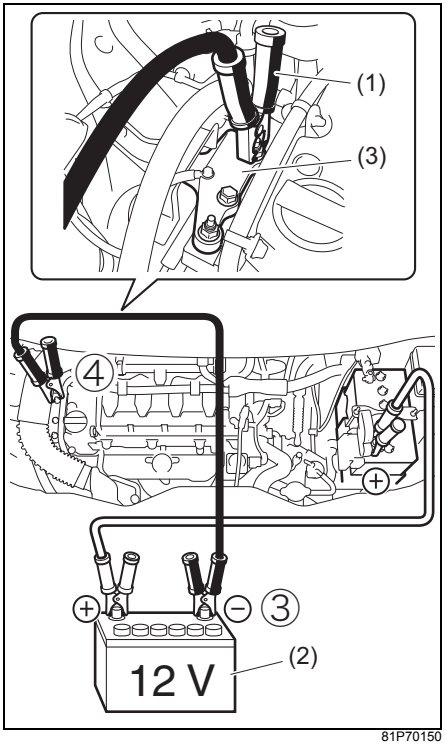

81P70150

(1) ブースターケーブル
(2) 正常車の鉛バッテリー
(3) エンジンマウント

3 バッテリー正常車のエンジンを始動し、エンジンの回転を少し高めに保ちます。

4 バッテリーあがり車のエンジンを始動します。

5 取り付けたときと逆の順序で、ブースターケーブルを外します。

6 お近くのスズキ販売店またはスズキ代理店でバッテリーを完全充電します。

⚠警告

●鉛バッテリーからは水素ガスが発生しています。水素ガスは、火気や火花に引火すると爆発のおそれがありますので、次のことをお守りください。

• バッテリーを充電するときやブースターケーブルをつなぐときは、必ずバッテリー液面を確認してください。バッテリー液面が下限（2）以下のままで充電などすると、バッテリーが発熱して爆発のおそれがあります。また、バッテリーの寿命を縮めるおそれがあります。
バッテリー補充液を上限（1）まで補充してから、充電などを行なってください。

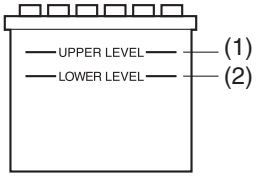

80J1267

• 充電は火気のない風通しの良いところで、すべてのバッテリーキャップを外して行なってください。
• ④の接続のときに、バッテリーがあがった車の ⊖ 端子につながないでください。発生した火花が水素ガスに引火し、爆発のおそれがあります。バッテリーから離れたエンジンマウントのボルトに接続してください。
• 乾いた布でバッテリーをふかないでください。静電気が発生して引火のおそれがあります。

●バッテリー液は希硫酸です。目や皮膚につくと、失明などの重大な傷害を受けるおそれがあります。万一、付着したときは、すぐに多量のきれいな水で洗浄し、医師の診察を受けてください。

⚠注意

●ブースターケーブルは確実に接続してください。エンジン始動時の振動などでブースターケーブルが外れると、ドライブベルトや冷却ファン（ラジエーターファン）に巻き込まれるおそれがあります。
●ショート防止のため、ブースターケーブルの⊕端子は、バッテリーの⊕端子以外の部分（⊖端子、ボデー、ブラケットなど）と接触させないでください。
●オートマチック車は押しがけができません。

鉛バッテリーを交換するときは

⚠警告

鉛バッテリーを交換するときは、次のことをお守りください。
●濡れた手でバッテリーに触れないでください。感電のおそれがあります。
●走行後の場合は、30 分以上放置し、バッテリーの水素ガスが抜けるのを待ってから作業を行なってください。

注 記

アイドリングストップシステム装備車は、高性能な専用の鉛バッテリーを使用していますので、次のことをお守りください。守らないとアイドリングストップシステムが正常に作動しなくなったり、バッテリーの寿命が短くなったりするおそれがあります。
●バッテリーを交換するときは、指定のバッテリーを使用する（指定外のものを使用しない）
→ 8-2ページ（サービスデータ）

●バッテリー端子から電気製品の電源をとらない

アドバイス

鉛バッテリー交換の際、バッテリーや車両の部品を損傷するおそれがありますので、スズキ販売店またはスズキ代理店での交換（有料）をおすすめします。

■ 外しかた

1 エンジンスイッチを LOCK（OFF）にします。

2 バッテリーケーブルの⊖側（1）を外します。
- バッテリー端子のナットは、10 mmスパナ（市販品）などでゆるめます。

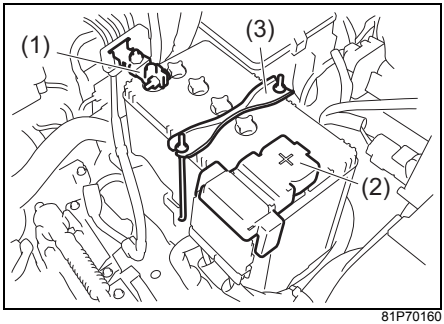

81P70160

⚠注意

ショート防止のため、次のことをお守りください。
- **⊖側のケーブルから先に外す**
- **金属工具などにより、⊕端子と⊖端子とを接触させない**
- **外したケーブルは、交換時にバッテリー端子と接触しないよう、バッテリーの側面や離れた場所へ動かす**

3 バッテリーケーブルの⊕側（2）を外します。
- カバーを開け、ナットをゆるめます。

4 取り付け金具（3）を外します。
- 取り付け金具のナットは、8 mmスパナ（市販品）などでゆるめ、外側に倒して外します。
- 取り付け金具を外すときは、取り付けるときに位置を間違えないよう、あらかじめ両側のフック（4）がかかっている位置を確認してください。

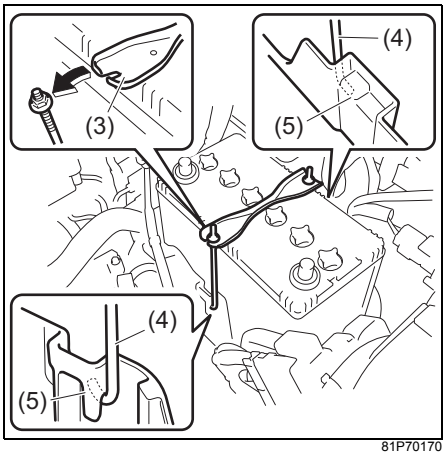

81P70170

(5) バッテリーケースのホルダー部

5 バッテリーを外します。
- バッテリーは重いため、両手でしっかりと持って、車両の部品などに当たらないように取り出します。

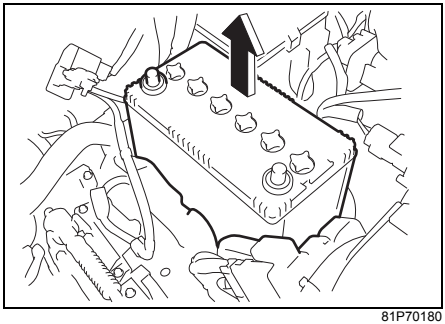
81P70180

⚠注意

バッテリーを傾けすぎないでください。液漏れのおそれがあります。

■ 取り付けかた

「**外しかた**」と逆の手順で行ないます。

- 鉛バッテリーのタイプについては、巻末の「**サービスデータ**」をご覧ください。
  → **8-2ページ（サービスデータ)**

- 鉛バッテリーを交換したときは、初期設定が必要な機能があります。
  → **8-6 ページ（次の機能は、必ず初期設定してください）**

⚠警告

バッテリー端子および取り付け金具のナットは､確実に締め付けてください。ゆるみがあると、火災や故障の原因となります。

⚠注意

バッテリーケーブルを取り付けるときは、⊕側から先に取り付けてください。ショートのおそれがあります。

アドバイス

鉛バッテリー交換は、「**マイナスで始まり、マイナスで終わる**」といわれます。作業手順を守ってください。

バッテリーあがりを防ぐためには

- 1か月に一度は連続して30分以上走行して充電する必要があります。
- エンジンを停止したままライトをつけたり、長時間ナビゲーションやオーディオなどを使用したりしないようにしましょう。（アイドリングストップシステム装備車によるエンジン自動停止中を除く）
- 渋滞などで長時間アイドリングを続けている場合は、電装品の使用を極力避けてください。
  → **2-3 ページ（鉛バッテリーの液面を点検する）**

ヒューズが切れたときは

電気装置が作動しないときや、電球が切れていないのにランプが点灯しないときは、ヒューズ切れが考えられます。

- ヒューズは、エンジンルーム内と助手席足元にあります。
- 装備仕様の違いにより、所定の位置にヒューズがない場合があります。また、装備がなくてもヒューズだけがある場合があります。

エンジンルーム内のヒューズ

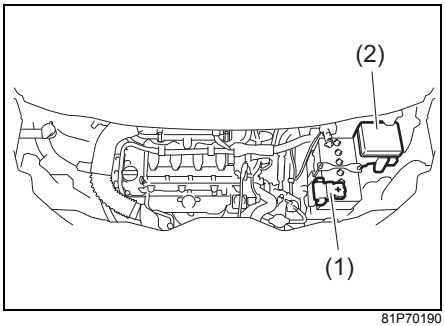

81P70190

(1) メインヒューズボックス
(2) リレーボックス

■ リレーボックス内のヒューズ

ヒューズの表は、ボックスのふたの裏側にあります。

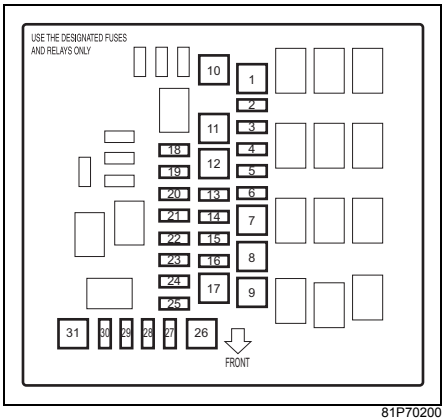

81P70200

- 次の表は、各ヒューズが受け持つ主な装備を表しています。

位置	表示	容量	接続先名称
1	P/S	50A	パワーステアリング
2	—	—	—
3	CPRSR	10A	コンプレッサー
4	H/L HI SOL	25A	ディスチャージ、LEDヘッドライト
5	H/L L	15A	ヘッドライト（左）
6	H/L R	15A	ヘッドライト（右）
7	ST	30A	スターター
8	RDTR	30A	ラジエーターファン
9	ST2	30A	スターター
10	IGN2	40A	エンジンスイッチ
11	—	—	—
12	—	—	—
13	B/U	30A	バックアップ
14	PSD L	20A	パワースライドドア（左）
15	FR FOG	20A	フォグランプ
16	SUB BAT	30A	サブバッテリー
17	BLW	40A	ブロワーファン

位置	表示	容量	接続先名称
18	—	—	—
19	ST SIG	5A	エンジン コントローラー
20	—	—	—
21	H/L HI L	15A	ディスチャージ、LEDヘッドライト(左)
22	H/L HI R	15A	ディスチャージ、LEDヘッドライト(右)
23	—	—	—
24	T/M PUMP	15A	電動 オイルポンプ
25	FI	15A	燃料噴射装置
26	ABS MOT	40A	ABS モーター
27	ABS SOL	25A	ABS ソレノイド
28	PSD R	20A	パワースライドドア（右）
29	—	—	—
30	—	—	—
31	IGN	40A	エンジン スイッチ

助手席足元のヒューズ

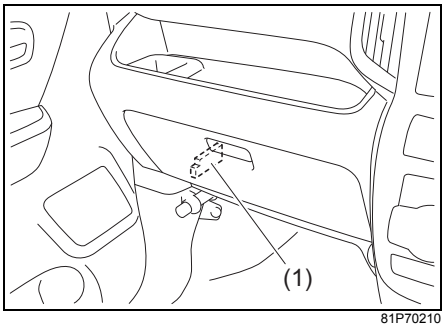

81P70210

(1) 助手席足元のヒューズ

■ 助手席足元のヒューズ

ヒューズの表は、ヒューズカバーの表側にあります。

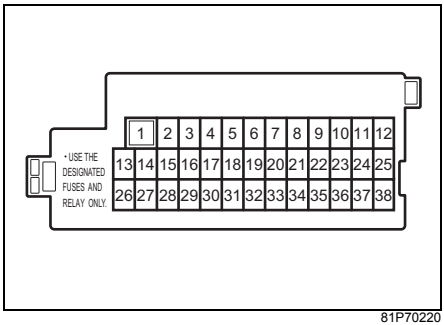

81P70220

● 次の表は、各ヒューズが受け持つ主な装備を表しています。

位置	表示	容量	接続先名称
1	P/W	30A	パワーウインドー
2	ACC	5A	ラジオ
3	MTR	10A	メーター
4	IG	15A	イグニッション
5	IG1 SIG2	5A	パワーステアリング
6	PSD R	20A	パワースライドドア
7	T/M 2	5A	—
8	STL	15A	電動ハンドルロック
9	HORN	15A	ホーン
10	D/L	20A	ドアロック
11	HAZ	10A	ハザード
12	T/M	10A	—
13	RADIO	15A	ラジオ
14	ACC2	15A	アクセサリーソケット
15	IG1 SIG3	5A	デュアルカメラブレーキサポート
16	ACC3	5A	—
17	DOME2	10A	室内灯
18	DOME	5A	メーター
19	KEY	5A	—
20	注）P/W T	20A	パワーウインドータイマー機能
21	PSD L	20A	—
22	KEY 2	5A	—
23	TAIL L	5A	車幅灯
24	A-STOP	5A	アイドリングストップ
25	TAIL	10A	尾灯
26	IG1 SIG	10A	アイドリングストップまたはBCM
27	A/B	10A	エアバッグ
28	BACK	10A	後退灯
29	ABS	5A	ABS/ESP®
30	MRR HTR	10A	ドアミラーヒーター
31	RR DEF	15A	リヤデフォッガー
32	S/H	10A	シートヒーター
33	WIP	10A	ワイパー
34	IG2 SIG	5A	ブロワーファン
35	WASH	15A	ウォッシャーモーター

位置	表示	容量	接続先名称
36	T/M 3	10A	トランスミッション
37	FR WIP	20A	フロントワイパー
38	STOP	10A	制動灯

注）P/W Tのヒューズを外したり交換したりしたときは、はさみ込み防止機構の初期設定を行なってください。
→ **3-30ページ（初期設定のしかた）**

グローブボックス裏のヒューズ

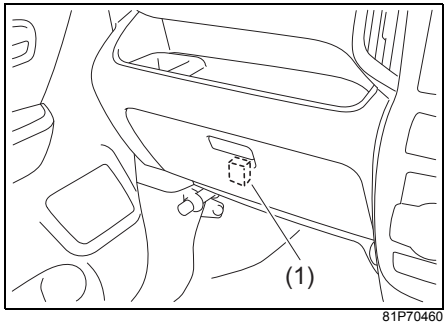

81P70460

(1) グローブボックス裏のヒューズ

■ グローブボックス裏のヒューズ

ヒューズの表は、ヒューズコネクタの表面にあります。

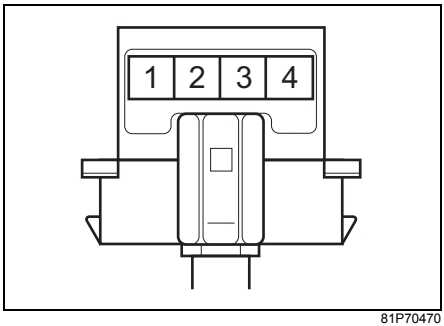

81P70470

位置	表示	容量	接続先名称
1	D/L RL	10A	ドアロックリヤドア（左）
2	D/L RR	10A	ドアロックリヤドア（右）
3	D/L FL	10A	ドアロックフロントドア(左)
4	D/L FR	10A	ドアロックフロントドア(右)

ヒューズの点検と交換

ヒューズの点検・交換には、ヒューズ抜き（低背ヒューズ用、市販品）および交換用ヒューズ（別売り）が必要となります。点検・交換の際は、スズキ販売店またはスズキ代理店にご相談ください。

点検・交換のしかた

1 エンジンスイッチを LOCK (OFF) にします。

2 エンジンルーム内のリレーボックスでは、リレーボックスのカバーを外します。

3 故障の状況から、点検すべきヒューズをヒューズの表で確認します。ヒューズ抜き（市販品）をヒューズに差し込んで引き抜き、ヒューズが切れていないか点検します。

4 切れているときは、同じ容量のヒューズと交換します。

- 交換したヒューズがすぐに切れるときは、電気系統の故障が考えられます。スズキサービス工場で点検を受けてください。

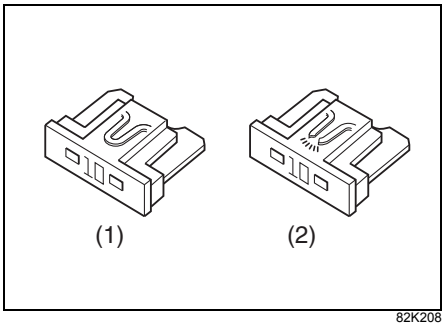

82K208

(1) 正常なヒューズの例
(2) 切れたヒューズの例

⚠ 警告

ヒューズは、同じサイズで同じ容量のものと交換してください。サイズの違うヒューズ、容量の大きいヒューズ、針金、銀紙などを使用すると、配線が焼損したり火災が発生したりする原因となります。

電球の点検

出発の前にライトやランプ、方向指示器／非常点滅表示灯などを点灯または点滅させて、電球切れがないか点検してください。

アドバイス

- 制動灯はほかの人に見てもらうか、壁などを利用して点検してください。
- メーター内の方向指示器表示灯の点滅が異常に速くなったときは、方向指示器／非常点滅表示灯の電球切れが考えられます。

ヘッドライトなどのレンズ内面のくもり

レンズ内面に大粒の水滴がついているときやランプ内に水がたまっているときは、スズキサービス工場で点検を受けてください。

アドバイス

ヘッドライトやリヤコンビネーションランプなどは、ランプ内外の温度差により一時的にレンズ内面がくもることがありますが、機能上の問題はありません。（窓ガラスがくもるのと同じ現象です）

電球を交換するときは

電球が切れているときは、ワット数および型式が同一の電球と交換してください。電球のワット数および型式は、サービスデータ（**8-3ページ**）をご覧ください。

- 電球を交換しても点灯しない、またはすぐ切れるときは電気系統の故障が考えられます。スズキサービス工場で点検を受けてください。

⚠警告

高電圧による感電のおそれがあるため、次の電球交換は絶対に行なわないでください。交換の際は、スズキ販売店またはスズキ代理店にご相談ください。

- **ディスチャージ仕様車の下向きヘッドライト（ディスチャージ電球）および上向きヘッドライト（ハロゲン電球）**

⚠注意

電球を交換するときは、次のことをお守りください。

- **安全で平らな場所に駐車し、パーキングブレーキをしっかりとかけてください。**
- **エンジンを止め、各ランプを消灯させ、エンジンや排気管、電球などが十分に冷えてから行なってください。やけどのおそれがあります。**
- **ハロゲン電球は高圧ガスを封入しているため、とくに慎重に扱ってください。割れるとガラスが飛散して、けがのおそれがあります。**

⚠注意

- **車両の部品などで手や腕などをけがしないよう、長袖の上着と手袋を着用してください。**

51K0180

注 記

ハロゲン電球を扱うときは、油脂類が付着していない、きれいな手袋をはめてください。使用時電球が高温になるため、素手で扱ってガラス部分に油などが付着すると、発熱による早期電球切れのおそれがあります。

ハロゲンヘッドライト

タイプ別装備

1 ボンネットを開けます。
→ **5-4ページ（ボンネット）**

2 カプラー（1）は、カプラー本体をしっかり持って車両後方へまっすぐ引いて外します。
ゴムカバー（2）は、ツマミ（3）を引いて外します。

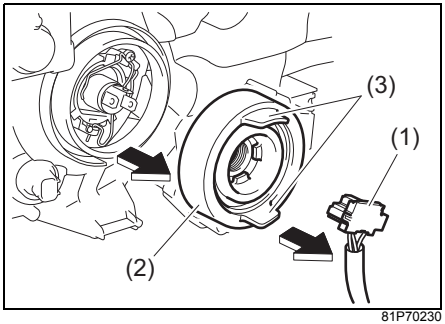

81P70230

3 止め金（4）を図の矢印のように、押しながらずらして固定フック（5）から外します。

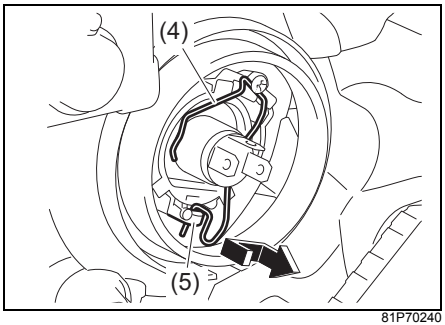

81P70240

アドバイス

止め金の固定状態は、電球下側の穴（6）を通して車両前方からも確認できます。

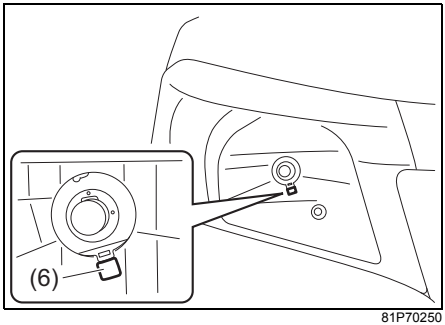

81P70250

4 電球を外します。交換後は、外したときと逆の手順でもとにもどします。

フォグランプ

タイプ別装備

1 フェンダー内のカバーを一部外します。

- バンパー底部のクリップ（1）3個は、マイナスドライバー（市販品）でこじって外します。
- スクリュー（2）はプラスドライバー（市販品）で外します。

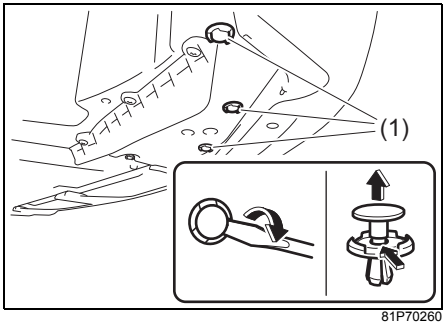

81P70260

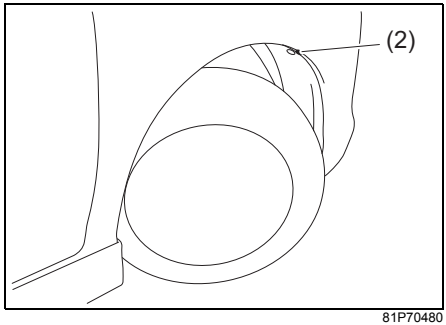

81P70480

2 フェンダー内のカバーをめくります。

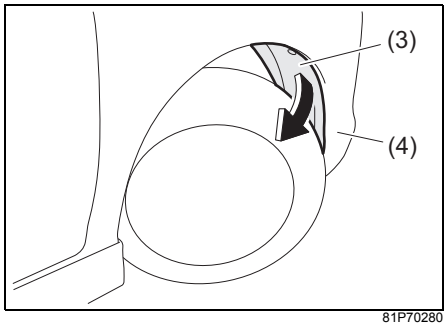

81P70280

(3)フェンダー内のカバー
(4)バンパー

3 めくったカバーのすきまから手を入れ、電球を外します。

- カプラー（5）は、つめを押しながら外します。
- カプラーを外したあとに電球（ソケット一体型）（6）を、反時計方向にまわして外します。

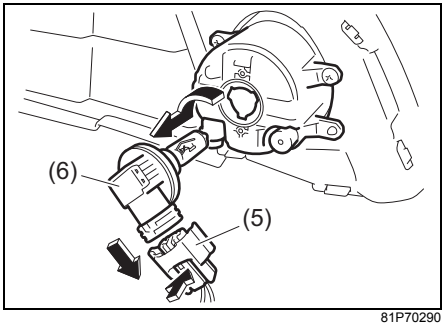

81P70290

4 交換後は、外したときと逆の手順でもとにもどします。

- フェンダー内のカバーは、バンパーの内側に入れます。

非分解式ランプ

次のランプは非分解式のため、電球のみの交換はできません。ランプ本体の交換となります。点検・交換の際は、スズキ販売店またはスズキ代理店にご相談ください。

- 方向指示器／非常点滅表示灯（フェンダーまたはドアミラー）
- 制動灯
- ハイマウントストップランプ
- LEDイルミネーション（タイプ別装備）
- LEDヘッドライト（タイプ別装備）
- ディスチャージヘッドライト車およびバンディットの車幅灯

そのほかの一般的な電球

電球ソケットおよび電球の取り外し／取り付けは、次の方法で行ないます。

■ 電球ソケットの取り外し／取り付け

- ソケットをランプ本体から取り外すとき（1）は、ソケットを反時計方向にまわして引き抜きます。
- 取り付けるとき（2）は、ソケットをランプ本体の切り欠きにあわせて差し込み、時計方向にまわします。

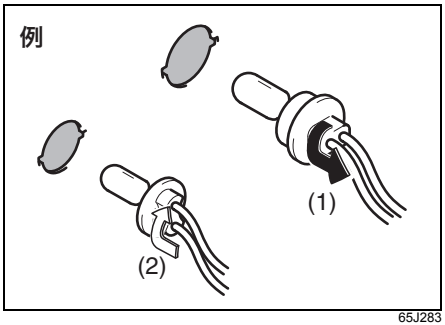

65J283

■ 電球の取り外し／取り付け

2つのタイプがあります。

- **A** のタイプは、図のように抜き差しするだけです。
- **B**のタイプは、次のようになります。
  - 取り外すときは、電球を押しながら反時計方向にまわします。
  - 取り付けるときは、電球を押しながら時計方向にまわします。

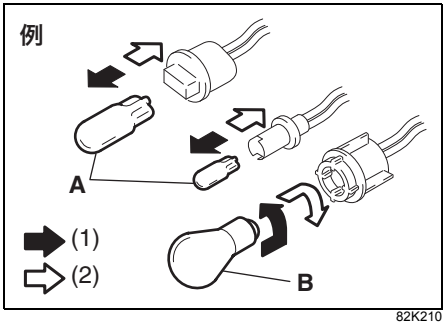

82K210

(1)取り外し
(2)取り付け

■ ハロゲンヘッドライト車の車幅灯、方向指示器／非常点滅表示灯（前面）

ボンネットを開け、エンジンルーム内から交換します。

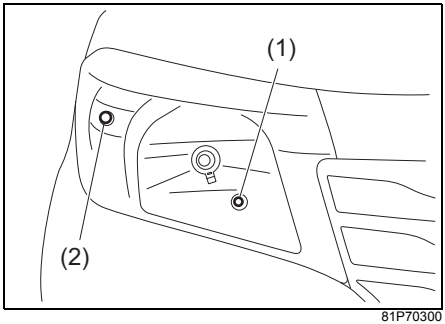

81P70300

(1)車幅灯(**A**タイプ)
(2)方向指示器／非常点滅表示灯
（前面、**A**タイプ）

■ ハロゲンヘッドライト車以外の方向指示器／非常点滅表示灯（前面）

ボンネットを開け、エンジンルーム内から交換します。

ディスチャージヘッドライト車

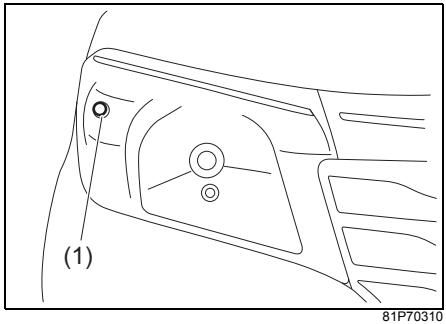

81P70310

LEDヘッドライト車

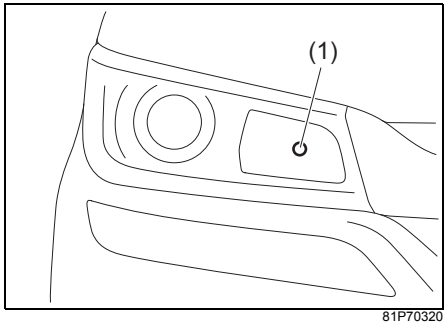

81P70320

(1)方向指示器／非常点滅表示灯
（前面、**A**タイプ）

■ リヤコンビネーションランプ

バックドアを開け、ランプ全体を外してから交換します。

- ボルト 2 個は、プラスドライバー（市販品）などで外します。
- ランプ本体は、車両の後方へ引いて外します。

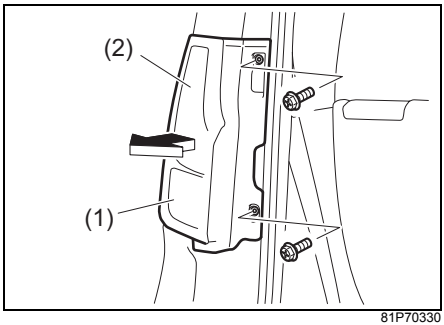

81P70330

(1)方向指示器／非常点滅表示灯
（後面、**A**タイプ）
(2)尾灯（**A**タイプ）

■ 後退灯

1 バックドアを開け、トリム（1）を外します。

- トリムとドア本体の間に、先端に布をかぶせたマイナスドライバー（市販品）などを差し込み、指が入るほどのすきまを開け、すきまに指を入れて引き外します。

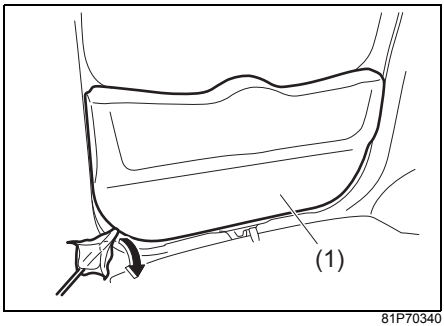

81P70340

2 電球を外します。交換後は、外したときの逆の手順でもとにもどします。

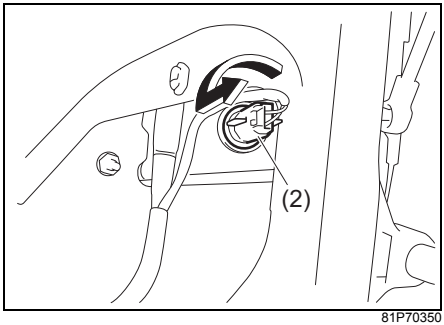

81P70350

(2) 後退灯（**A**タイプ）

■ 番号灯（Aタイプ）

レンズ（1）を反時計方向にまわして外してから交換します。

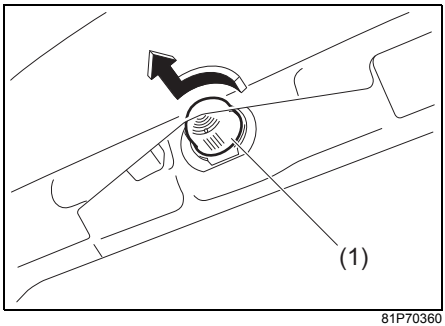

81P70360

オーバーヒートとは

次のようなときは、オーバーヒートです。

- メーターパネル内の水温警告灯が赤色に点灯
- エンジンルームから蒸気が立ちのぼっている

水温警告灯

81P70370

メーターパネル内にあります。

- エンジン回転中に、エンジン冷却水温が高くなると赤色に点滅します。また、エンジン冷却水温が異常に高くなったときは赤色に点灯します。
  → **1-10ページ（警告灯）**

オーバーヒートしたときは

1 車を安全な場所に止めます。

2 エンジンをかけたままでボンネットを開けて、エンジンルーム内の風通しをよくします。

- エンジンルームから蒸気が立ちのぼっているときは、ボンネットを開けずに次の手順を行なってください。
  → **5-4ページ（ボンネット）**

⚠警告

エンジンルームから蒸気が立ちのぼっているときは、ボンネットを開けないでください。蒸気や熱湯が吹き出して、やけどのおそれがあります。

3 冷却ファン（ラジエーターファン）の作動を確認し、水温警告灯が消灯するのを待ってエンジンを止めます。

- 冷却ファン(ラジエーターファン)が作動していないときや、水温警告灯が消灯しないときは、ただちにエンジンを止め、スズキ販売店またはスズキ代理店にご連絡ください。

4 エンジンが十分に冷えてから、冷却水の量やホースなどからの水漏れを点検します。

⚠警告

ラジエーターキャップは、エンジンが十分に冷えてから外してください。エンジンが熱いときは冷却水に圧力がかかっているため、蒸気や熱湯が吹き出してやけどのおそれがあります。

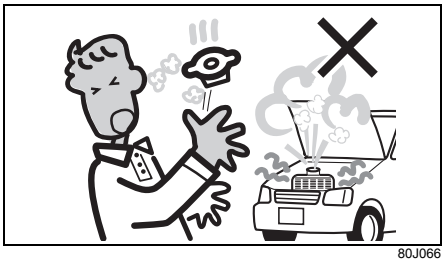

80J066

5 冷却水の量が不足しているときは補充します。

- 水漏れなどの異常があるときは、スズキ販売店またはスズキ代理店にご連絡ください。
- 冷却水がなく、やむをえず水だけを補充したときは、できるだけ早くスズキサービス工場で冷却水の点検または交換をしてください。

発炎筒

- 発炎筒は、助手席足元の左側面のホルダーに取り付けています。
- 点火すると約 5 分間発炎します。踏切や高速道路などの危険な場所で故障したときに、非常用信号として使用します。
- 使用方法は発炎筒に記載されています。あらかじめよく読んでおいてください。
- 発炎筒に表示されている有効期限が切れる前に、新品と交換してください。発炎筒はスズキ販売店またはスズキ代理店でご購入ください。

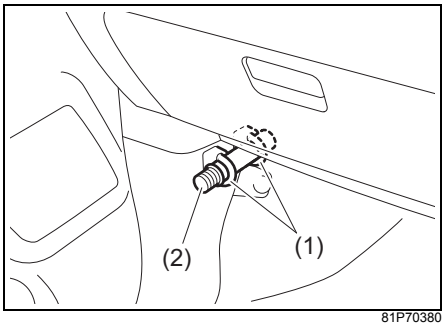

81P70380

(1) ホルダー　　(2) 発炎筒

⚠ 警告

●お子さまにはさわらせないでください。やけどや火災などの思いがけない事故を起こすおそれがあります。
●必ずホルダーに保管してください。
●点火するときは、筒先を顔や身体に向けないでください。やけどのおそれがあります。
●ガソリンなどの可燃物の近くでは使用しないでください。火災の原因となります。
●トンネル内など、換気が悪い場所で発炎筒を使用すると、煙で視界が悪くなります。トンネル内での合図は非常点滅表示灯をご使用ください。

故障したときは

故障したときの連絡先は

お買い求めのスズキ販売店またはスズキ代理店にご連絡ください。スズキ代理店および JAF の連絡先は、別冊の「**スズキ 4 輪車サービスネットワーク**」をご覧ください。

停止表示板を常備する

万一のために、停止表示板（別売り）を車に備えてください。高速道路や自動車専用道路では、車の後方に停止表示板を置くことが法令で義務づけられています。

路上で故障したときは

車を路肩などに止め、非常点滅表示灯を点滅させます。必要に応じて停止表示板（別売り）や発炎筒で他車に注意をうながします。

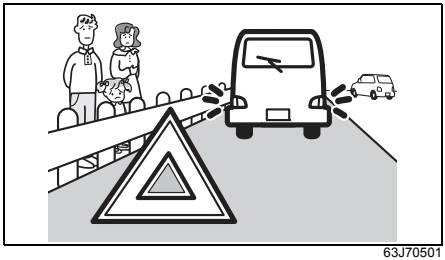

63J70501

全員車から降り、ガードレールの外など安全な場所に、すみやかに避難してください。

踏切内で動けなくなったときは

脱輪など、踏切内で動けなくなったときは、ただちに踏切の非常ボタンを押してください。

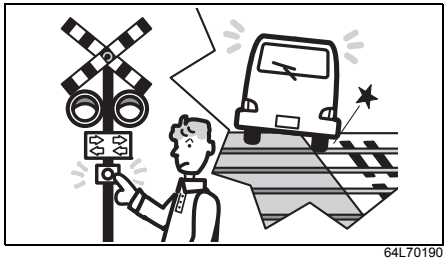

64L70190

踏切の非常ボタンがわからないときは、発炎筒で列車に合図してください。

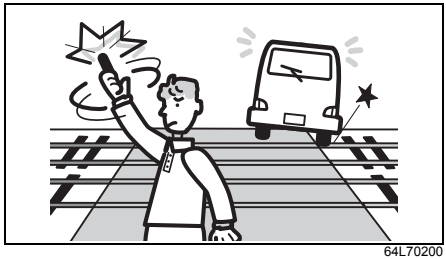

64L70200

エンストした車を少し移動させるときは

踏切や交差点などでエンストして動けなくなったときは、付近の人に押してもらって、車を安全な場所まで移動させてください。
このとき、セレクトレバーを N に入れます。

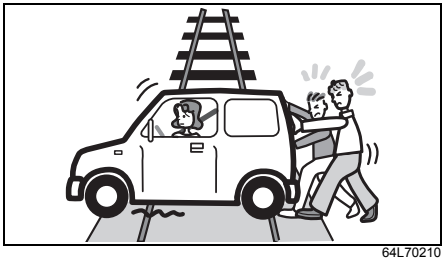

64L70210

アドバイス

エンジンスイッチを START の位置で保持してスターターをまわすことにより、車を移動させることはできません。

けん引してもらうときは

- レッカー車でけん引するとき、4WD車は必ず４輪を持ち上げてください。2WD車は4輪または駆動輪である前輪を持ち上げてください。
- 故障車を移動するには、車両運搬車を利用する方法もあります。
- エンジンがかかっていても車が動かなかったり、いつもと違う音がしたりするときは、駆動装置の故障が考えられます。けん引する前に、スズキ販売店またはスズキ代理店にご連絡ください。

⚠警告

●ステレオカメラ装備車をけん引する場合は、デュアルカメラブレーキサポート（DCBS）OFF スイッチを操作して、作動停止の状態にしてください。急に DCBS が作動して思いがけない事故につながるおそれがあります。

→ 4-42ページ（デュアルカメラブレーキサポート（DCBS））

●4WD車は、前輪だけまたは後輪だけを台車に載せた（車輪が回転できない）状態で絶対にけん引しないでください。車が台車から飛び出すなどの思いがけない事故につながるおそれがあります。また、駆動装置が破損する原因となります。

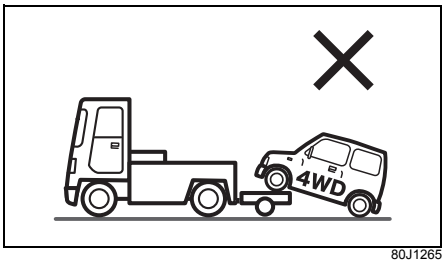

80J1265

ロープけん引

ロープをかける位置は

ロープは、けん引フックにかけます。

1 工具（ジャッキバー、ホイールナットレンチ、けん引フック）を取り出します。

→ **7-2ページ（工具、ジャッキ、タイヤパンク応急修理セットの収納場所）**

2 けん引フックカバー（1）の切り欠き部に、先端に布（2）をかぶせたジャッキバー（3）を差し込み、カバーをこじって外します。

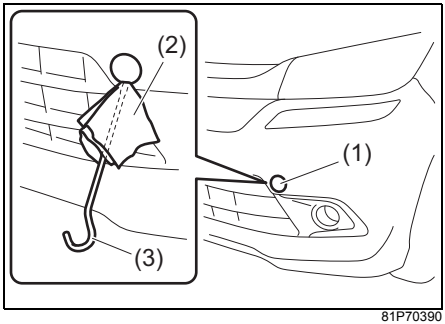

81P70390

- 上図は代表例です。お車のタイプにより異なります。

注記

けん引フックカバーを外すときは、勢いよく引いたり、ねじったりしないでください。落下防止のひもが破損するおそれがあります。

アドバイス

外したけん引フックカバーは、粘着テープなどで固定しておくとけん引中に落ちたり、バンパーに当たったりしにくくなります。

3 けん引フック差し込み口（4）にけん引フック（5）を差し込み、手でまわせなくなる程度まで締め付けます。

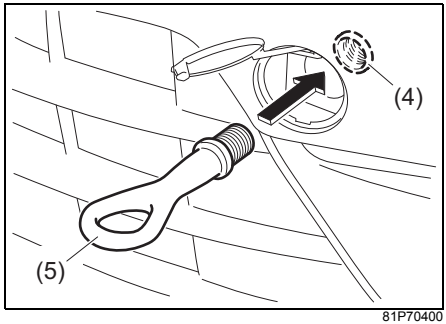

81P70400

4 ホイールナットレンチ（6）でけん引フックをしっかり締め付けます。

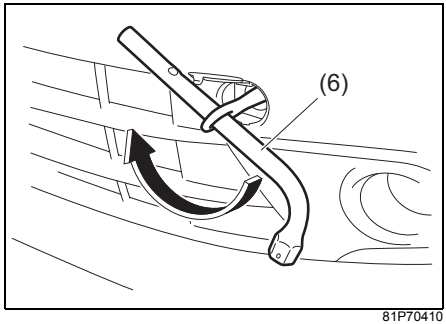

81P70410

注 記

●この車で他車をけん引することはできません。

●フロント側およびリヤ側に装備されている※印のフックは、車を輸送するときの固定用フックです。けん引には使用しないでください。フックや車体が破損するおそれがあります。

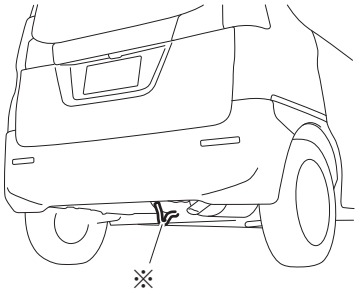

81P70420

● 上図は代表例です。お車のタイプにより異なります。

■ 積載車用の取り付け穴

積載車などに載せて搬送する場合は、前輪後部および後輪前部の取り付け穴（長穴）にロープをかけて固定します。

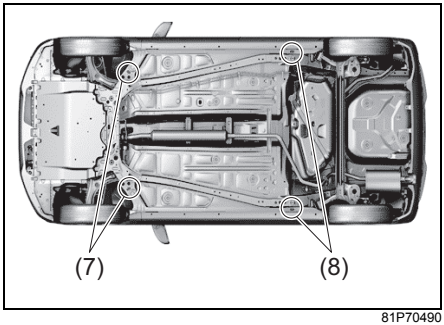

81P70490

(7) 前輪後部の取り付け穴(長穴)
(8) 後輪前部の取り付け穴(長穴)

- 上図は代表例です。お車のタイプにより異なります。

ロープでけん引してもらうときは

1 けん引フックにロープをかけます。
- ロープをかけるときは、できるだけ同じ側で水平にかけてください。

2 ロープの中間に白い布（30cm 平方以上）を付けます。

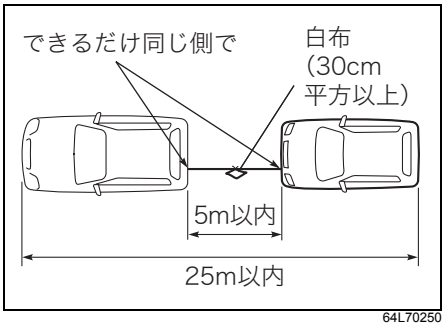

64L70250

3 エンジンはかけたままにします。
- エンジンがかからないときは、エンジンスイッチを LOCK (OFF) 以外の位置にします。
- ハンドルを左右にまわして、ハンドルロックが解除されているか確認します。
- ステレオカメラ装備車の場合、エンジンがかかっているときは、デュアルカメラブレーキサポート（DCBS）OFF スイッチを操作して作動停止の状態にします。

→ **4-42ページ(デュアルカメラブレーキサポート（DCBS))**

⚠警告

エンジンがかからない車の運転は

- **エンジンスイッチを LOCK (OFF) の位置にしないでください。ハンドルがロックされてまわせなくなります。**
- **ブレーキ倍力装置が働かないため、通常より強めにブレーキペダルを踏んでください。**
- **パワーステアリング装置が働かないため、通常より大きな力をかけて操作してください。**

⚠注意

故障や鉛バッテリーあがりなどでハンドルロックが解除できないときは、ロープでけん引しないでください。

4 セレクトレバーを N に入れます。

アドバイス

故障や鉛バッテリーあがりなどで、エンジンスイッチを ON にしてブレーキペダルを踏んだ状態でもセレクトレバーを P からほかの位置へ動かせないときは、**4-18 ページ**の手順でシフトロックを解除してください。

5 けん引中はロープをたるませないようにします。追突防止のため、前の車の制動灯をよく見て運転してください。

- 後続車に注意をうながすため、けん引される車は非常点滅表示灯を点滅させてください。

⚠警告

長い下り坂や急な下り坂があるときは、ロープけん引をせず、レッカー車を依頼してください。エンジンブレーキがまったく効かないため、下り坂でブレーキペダルを踏み続けるとブレーキ装置が過熱して、ブレーキが効かなくなるおそれがあります。

注記

- **けん引する車は、急発進などけん引フックやロープに大きな衝撃が加わる運転をしないでください。けん引フックや車体が破損するおそれがあります。**
- **やむをえずロープでけん引してもらうときは、トランスミッション保護のため、速度30 km/h以下、走行距離30 km以内にしてください。**

万一、事故が起きたときは

処置のしかた

1 事故の続発を防ぐため、ほかの交通のさまたげにならない安全な場所に車を移動し、エンジンを止めます。

2 負傷者がいるときは、医師、救急車などが到着するまでの間、安全な場所で応急手当を行ないます。ただし、頭部に傷があるときは、そのままの姿勢で動かさないようにしてください。その場合でも、後続事故の心配があるときは、安全な場所に移動します。

3 事故が発生した場所、状況、負傷者や負傷の程度などを警察官に報告し、指示を受けます。

4 相手方、事故の状況をメモします。

5 ご購入された販売店や保険会社へ連絡します。

外傷がなくても医師の診断を受けましょう

後遺症が出るおそれがあります。

MEMO

項目		データ	
燃料	使用燃料	無鉛レギュラーガソリン	
	タンク容量	2WD車	32 L
		4WD車	30 L
エンジンオイル（※）	グレード	エクスターF　SN 0W-16	
	規定量	オイル交換時	3.1 L
		オイル、オイルフィルター同時交換時	3.3 L
トランスミッションフルード	グレード	スズキCVTF グリーン2	
	規定量	5.73 L	
トランスファーオイル（4WD車）	グレード	スズキ4輪スーパーギヤオイル　75W-85	
	規定量	0.45 L	
リヤデファレンシャルオイル（4WD車）	グレード	スズキ4輪スーパーギヤオイル　75W-85	
	規定量	1.0 L	
冷却水	グレード	スズキ純正スーパーロングライフクーラント（青色）	
	規定量	4.3 L	
ウォッシャー液	グレード	スズキ純正ウインドーウォッシャー液	
	タンク容量	1.5 L	
ブレーキ液	グレード	スズキ純正ブレーキフルード（DOT-3）	

※適切なオイルのご使用方法については、**2-32 ページ**の「**エンジンオイルの規格／粘度**」をお読みください。0W-16 は新車時に充填されている燃費性能に優れたオイルです。

- 油脂類などの交換時期、規定の冷却水濃度は、「**メンテナンスノート**」をご覧ください。
- 指定外のトランスミッションフルード、ブレーキ液は絶対に入れないでください。

項目		データ		
スパークプラグ	タイプ	NGK：ILZKR6F11（イリジウム）		
	電極のすきま	1.0～1.1 mm		
バッテリー	タイプ	アイドリングストップシステム非装備車	46B24L	
		アイドリングストップシステム装備車	鉛バッテリー	N-55
			リチウムイオンバッテリー	点検不要（※1）
フロントブレーキ	ディスク厚さ（※2）	基準値（新品時）	17.0 mm	
		限度値	15.0 mm	
リヤブレーキ	ドラム内径（※2）	基準値（新品時）	180 mm	
		限度値	181 mm	
ブレーキペダル	遊び	1～8 mm		
	床板とのすきま	96 mm以上〔踏み込み力 300 N（31 kgf）〕		
パーキングブレーキペダル	踏みしろ	6～8 ノッチ〔踏み込み力 300 N（31 kgf）〕		
ドライブベルト	たわみ量	自動調整式		
ハンドル	遊び	0～30 mm（ホイール外周）		
タイヤ	ローテーション	5,000 km走行ごと		

※1　完全に放電させてしまったリチウムイオンバッテリーは、再充電することができません。交換または廃棄については、スズキ販売店またはスズキ代理店にご相談ください。

※2　点検して限度値に達していたら、ディスクやドラムを新品に交換してください。なお、点検するには、ブレーキ装置の分解とマイクロメーターやキャリパーゲージによる測定が必要です。スズキ販売店またはスズキ代理店にご相談ください。

■ 電球の容量

名　　称			ワット数（型式）	参照先
ヘッドライト	ハロゲン車		60/55 W(H4)	**7-26ページ**
	ディスチャージ車	上向き	65 W(H9)	※1
		下向き	35 W(D4R)	※1
	LED車		LED	※2
車幅灯	標準車	ハロゲン車	5 W(W5W)	**7-28ページ**
		ディスチャージ車	LED	※2
	バンディット		LED	※2
方向指示器／非常点滅表示灯	前面		21 W(WY21W)	**7-28ページ**
	側面	フェンダー	5 W	※2
		ドアミラー	LED	※2
	後面		21 W(WY21W)	**7-29ページ**
制動灯			LED	※2
尾灯			5 W(W5W)	**7-29ページ**
後退灯			16 W(W16W)	**7-30ページ**
番号灯			5 W(W5W)	**7-30ページ**
前席室内灯			8 W	
後席室内灯			10 W	
荷室室内灯			5 W	
ハイマウントストップランプ			LED	※2
フォグランプ			55 W(H11)	**7-26ページ**
LEDイルミネーション			LED	※2

- 表に記載されている次の電球の場合、点検・交換の際はスズキ販売店またはスズキ代理店にご相談ください。

  ※1　高電圧の電球を使用している、もしくは交換の際に高電圧部分に触れて感電のおそれがあります。
  ※2　非分解式のランプのため、電球のみの交換はできません。ランプ本体の交換となります。

■ タイヤ／ホイール

指定タイヤのサイズと空気圧は、お車のタイプにより異なります。運転席ドアの開口部に貼付してある「**空気圧ラベル**」で確認してください。

標準タイヤの空気圧

タイヤサイズ	空気圧	
165/70R14 81S 165/65R15 81S	前輪	250 kPa (2.5 kgf/cm^2)
	後輪	220 kPa (2.2 kgf/cm^2)

ホイールのサイズ

タイヤ	適合ホイール		
	リムサイズ	インセット	取り付けピッチ円直径 (PCD)
165/70R14 81S	14×4 1/2J	45 mm	100 mm
165/65R15 81S	15×5J		

タイヤチェーン

この車に適合したスズキ純正品を装着してください。適合するタイヤチェーンについては、スズキ販売店またはスズキ代理店にご相談ください。

エンジンルームをのぞいて

イラストは代表例です。お車のタイプにより、このイラストと異なることがあります。

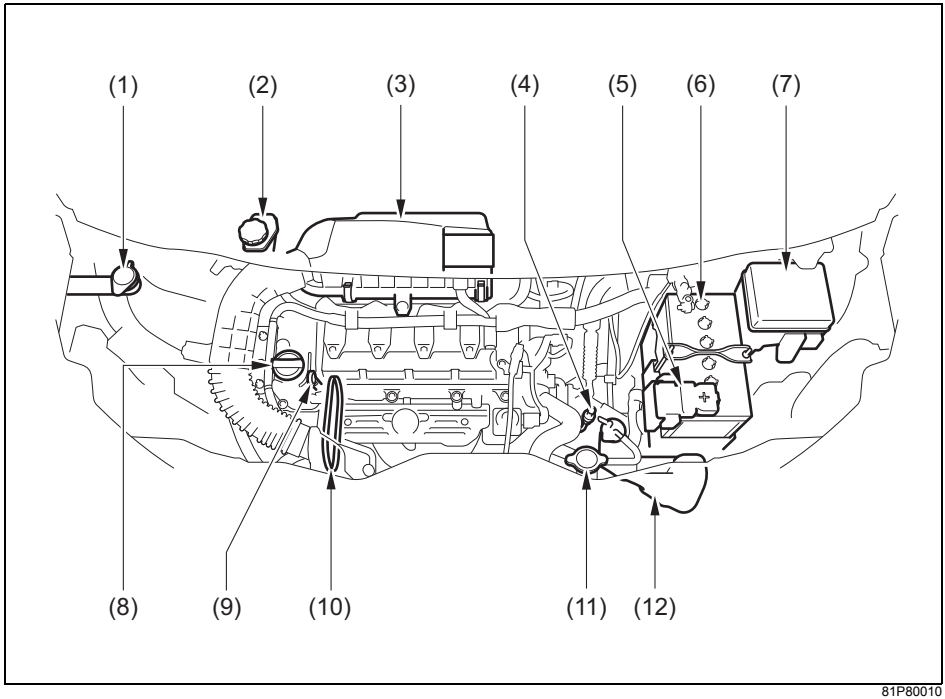

81P80010

太字は日常点検が必要な部品の一部です。詳しくはメンテナンスノートをご覧ください。

(1) **ウォッシャータンク**(※)
(2) **ブレーキフルードリザーバータンク**
(3) エアクリーナー
(4) CVTフルードレベルゲージ
(5) メインヒューズボックス
(6) **バッテリー**
(7) リレーボックス
(8) エンジンオイルフィラーキャップ
(9) **エンジンオイルレベルゲージ**
(10) ドライブベルト
(11) ラジエーターキャップ
(12) **冷却水リザーバータンク**

※ウォッシャータンクのキャップが閉めにくいときは、注入口の下に手を添えて閉めてください。

次の機能は、必ず初期設定してください

項目	機能	初期設定が必要なとき
パワーウインドー → **3-27ページ**	はさみ込み防止機構 → **3-23ページ**	鉛バッテリー端子やヒューズ（**7-23ページ**参照）を外すなどしたとき

こんな機能が設定切替え（カスタマイズ）できます

次の機能の設定切替えについては、スズキ販売店またはスズキ代理店にご相談ください。

- キーレスプッシュスタートシステム
- アンサーバック機能
- エコドライブアシスト照明
- エコドライブインジケーター
- レーンチェンジ機能（点滅回数）

項目	機能	初期設定 （工場出荷時）	設定切替え時
キーレスプッシュスタートシステム	キーレスプッシュスタートシステムの各発信機の機能	あり	なし
	携帯リモコン電池消耗警告灯の点灯（約15秒間） → **3-13ページ**	あり	なし
	携帯リモコン検出範囲外警告ブザーの吹鳴（1回） → **4-6ページ、4-10ページ**	なし	あり
アンサーバック機能 → **3-10ページ**	非常点滅表示灯／室内灯による合図	非常点滅表示灯/室内灯	室内灯のみ
	車外ブザーによる合図	あり	なし
オートドアロック機能（タイプ別装備） → **3-16ページ**	すべてのドアを自動で施錠	車速連動モード	シフト連動モード
			無効モード
オートドアアンロック機能（タイプ別装備） → **3-16ページ**	すべてのドアを自動で解錠	シフト連動モード	エンジンスイッチ連動モード
			無効モード

項目	機能	初期設定 (工場出荷時)	設定切替え時
セキュリティアラーム → **3-24ページ**	セキュリティアラームモード	警報モード	警報なし モード
リモート格納ミラー （タイプ別装備） → **3-33ページ**	ドアの施錠やエンジンスイッチ操作による連動動作	あり	なし
エコドライブ アシスト照明 （タイプ別装備） → **3-78ページ**	目盛りの照明色が青から緑に変化	あり	なし
ステータスインフォメーションランプ （タイプ別装備） → **3-78ページ**	目盛りの照明色が青から緑または白に変化	あり	なし
エコ運転表示機能 → **3-101ページ** → **3-112ページ**	エンジンスイッチを LOCK（OFF）にしたときのエコ運転結果の自動表示	あり	なし
エネルギーフローインジケーター （タイプ別装備） → **4-56ページ**	マイルドハイブリッド作動状態の表示	あり	なし
アイドリングストップ空調設定 （タイプ別装備） → **4-66ページ**	エンジン自動停止に関するエアコン設定	標準	燃費優先
			快適優先
エコドライブインジケーター （タイプ別装備） → **3-92ページ**	エコドライブインジケーターの点灯	あり	なし
レーンチェンジ → **3-130ページ**	レーンチェンジ機能の設定切替え	あり	なし
	レーンチェンジ機能の点滅回数の切替え	3回点滅	1～4回点滅

MEMO

数字

4WD車の運転 ····· 2-28

A

ABS(アンチロックブレーキシステム)
警告灯 ····· 3-82、4-30
装置 ····· 4-28
ACC表示灯 ····· 3-90、4-4

C

CVT(運転) ····· 4-19
CVT(セレクトレバー) ····· 4-16

D

DCBS(デュアルカメラ
ブレーキサポート) ····· 4-42

E

ESP® ····· 4-32
ESP® OFFスイッチ ····· 4-34
ESP® OFF表示灯 ····· 3-88、4-34
ESP®作動表示灯 ····· 3-89、4-33

I

IG ON表示灯 ····· 3-90、4-4
ISG ····· 4-55
ISOFIX ····· 3-62
ISOFIXアンカー ····· 3-62
ISOFIX対応チャイルドシート
固定専用金具 ····· 3-62

L

LEDイルミネーション ····· 3-127

R

R(リバース)ポジション
警告ブザー ····· 2-22、4-20

S

S(スポーツ)モードスイッチ ····· 4-18
S(スポーツ)モード表示 ····· 4-18
SRSエアバッグ警告灯 ····· 3-81
SRSエアバッグシステム ··· 2-25、3-65

U

USBソケット ····· 5-24

ア

アームレスト ····· 5-16
アイドリングストップシステム ··· 4-58
アイドリングストップシステム
OFFスイッチ ····· 4-65
アイドリングストップシステム
OFF表示灯 ····· 3-91
アイドリングストップ表示灯 ····· 3-90
アクセサリーソケット ····· 5-16
アシストグリップ ····· 5-20
アルミホイール
タイヤ交換の準備 ····· 7-9
タイヤチェーン ····· 6-18
アンサーバック機能 ····· 3-10
アンテナ ····· 5-42

イ

イモビライザー警告灯 ····· 3-86、4-3
イモビライザーシステム ····· 4-3
インパネアンダーボックス ····· 5-12
インパネトレー ····· 5-10
インパネボックス ····· 5-12

ウ

ウインドー
　ウインドーロックスイッチ ・・・・・3-28
　バックウインドーガラスの
　　手入れ ・・・・・・・・・・・・・・・・・・・・ 6-6
　パワーウインドー ・・・・・・・・・・・・・3-27
　フロントガラスの
　　室内側の手入れ ・・・・・・・・・・・・・・ 6-6
　フロントガラスの手入れ ・・・・・・・・ 6-4
ウェアインジケーター ・・・・・・・・・・・・ 6-7
ウォッシャー液 ・・・・・・・・ 6-12、8-1、8-5
ウォッシャースイッチ ・・・・・・・・・・3-131
運転支援機能 ・・・・・・・・・・・・・・・・・・4-36

エ

エアクリーナーフィルターの交換 ・・ 6-8
エアコン、ヒーター
　オートエアコン ・・・・・・・・・・・・・・・5-31
　吹出し口 ・・・・・・・・・・・・・・・・・・・・5-25
　マニュアルエアコン ・・・・・・・・・・・5-27
エコ運転表示機能 ・・・・・・・3-101、3-112
エコクール ・・・・・・・・・・・・・・・・・・・・4-66
エコスコア ・・・・・・・・・・・・・3-101、3-113
エコドライブ ・・・・・・・・・・・・・・・・・・2-32
エコドライブアシスト照明 ・・・・・・・3-78
エコドライブインジケーター ・・・・・3-92
エネルギーフロー
　インジケーター ・・・・・・・・・・・・・・・4-56
エマージェンシーストップ
　シグナル(ESS) ・・・・・・・・・・・・・・・4-31
エンジンオイル
　・・・・・・・・・・・・・・2-31、2-32、3-85、8-1
エンジン回転計(タコメーター) ・・・3-78
エンジン警告灯 ・・・・・・・・・・・・・・・・3-83
エンジンスイッチ ・・・・・・・・・・・・・・・ 4-2
エンジンスイッチ照明 ・・・・・・・・・・・・ 4-5
エンジンスイッチもどし忘れ
　警告ブザー ・・・・・・・・・・・・・・・・・・4-14
エンジンのかけかた・・・・・・・・・・・・・・4-9
エンジンの止めかた・・・・・・・・・・・・・ 4-12
エンジンフード(ボンネット)・・・・・・・5-4
エンジンブレーキ・・・・・・・・・・・・・・・ 2-15
エンジンルームをのぞいて・・・・・・・・・8-5
エンスト・・・・・・・・・・・・・・・・・・・・・ 7-33

オ

オイル(エンジンオイル)
　・・・・・・・・・・・・・・ 2-31、2-32、3-85、8-1
オーディオ・・・・・・・・・・・・・・・・・・・・ 5-41
オートエアコン・・・・・・・・・・・・・・・・・ 5-31
オートドアアンロック・・・・・・・・・・・ 3-16
オートドアロック・・・・・・・・・・・・・・・ 3-16
オートマチック車
　運転・・・・・・・・・・・・・・・・・・・・・・・・ 4-21
　セレクトレバー・・・・・・・・・・・・・・・・ 4-16
オートライトシステム・・・・・・・・・・ 3-127
オートレベリング警告灯・・・・・・・・・ 3-83
オーバーヒート・・・・・・・・・・・・・・・・・ 7-30
オーバーヘッドコンソール・・・・・・・ 5-19
お子さま用シートの
　シートベルトによる固定・・・・・・・ 3-61
お子さま用シートの
　選択について・・・・・・・・・・・・・・・・・ 3-56
お子さまを乗せるときは・・・・・・・・・・・2-6

カ

外気導入
　(エアコン、ヒーター)・・・・・ 5-30、5-35
ガソリン(燃料)・・・・・・・・・・・・・ 2-21、8-1
可倒式アシストグリップ・・・・・・・・・ 5-20
仮眠するときは・・・・・・・・・・・・・・・・・ 2-18
ガラスアンテナ・・・・・・・・・・・・・・・・・ 5-43
ガレージジャッキ・・・・・・・・・・・・・・・ 7-12
冠水した場所・・・・・・・・・・・・・・・・・・ 2-16
寒冷時の取扱い・・・・・・・・・・・・・・・・・ 6-12

キ

キースイッチ
（エンジンスイッチ）・・・・・・・・・・・・・4-2
キーナンバープレート・・・・・・・・・・・・・3-3
キーレスエントリー・・・・・・・・・・・・・・・3-9
キーレスプッシュスタート
システム・・・・・・・・・・・・・・・・・・・・・4-4
キックダウン・・・・・・・・・・・・・4-19、4-23
キャップホルダー・・・・・・・・・・・・・・・・5-3
給油・・・・・・・・・・・・・・・・・・・・2-20、5-2、8-1

ク

空気圧・・・・・・・・・・・・・・・・・・・・・・・・・8-4
くもり取り（デフロスター）・・・・・・・ 5-25
くもり取り（リヤデフォッガー）・・ 3-134
クリープ現象・・・・・・・・・・・・・・2-22、4-19
クルーズコントロール・・・・・・・・・・・ 4-25
スイッチ・・・・・・・・・・・・・・・・・・・・ 4-25
車のお手入れ・・・・・・・・・・・・・・・・・・・6-2
グローブボックス・・・・・・・・・・・・・・ 5-11

ケ

警告灯・・・・・・・・・・・・・・・・・・・・・・・ 1-10
警告灯・表示灯の見かた・・・・・・・・・・ 3-79
警告ブザー
R（リバース）ポジション
警告ブザー・・・・・・・・・・・・・2-22、4-20
エンジンスイッチもどし忘れ
警告ブザー・・・・・・・・・・・・・・・・・・ 4-14
警告ブザーが鳴ったときは・・・・・ 1-18
携帯リモコン検出範囲外
警告ブザー・・・ 4-6、4-7、4-10、4-12
シートベルト警告ブザー・・・・・・・・ 3-48
パーキングブレーキ解除忘れ
警告ブザー・・・・・・・・・・・・・・・・・・ 4-15
ハンドルロック未作動
警告ブザー・・・・・・・・・・・・・・・・・・ 4-14
ライト消し忘れ警告ブザー・・・・ 3-127
リクエストスイッチ未作動
警告ブザー・・・・・・・・・・・・・・・・・・ 3-14
携帯電話・・・・・・・・・・・・・・・・・・・・・・ 2-13
携帯リモコン・・・・・・・・・・・・・・・・・・・ 3-11
携帯リモコン車外持ち出し警告・・・・ 4-7
携帯リモコン電池消耗警告表示・・・ 3-13
携帯リモコン閉じ込み防止機能・・・ 3-15
携帯リモコンの電池交換・・・・・・・・・ 6-10
警報装置・・・・・・・・・・・・・・・・・・・・・・ 3-24
けん引・・・・・・・・・・・・・・・・・・・・・・・・ 7-34

コ

工具・・・・・・・・・・・・・・・・・・・・・・・・・・ 7-2
光軸調整ダイヤル・・・・・・・・・・・・・・3-129
後席シート・・・・・・・・・・・・・・・・・・・・ 3-39
航続可能距離・・・・・・・・・・・・ 3-99、3-108
故障したときは・・・・・・・・・・・・・・・・・ 7-32
誤発進抑制機能・・・・・・・・・・・・・・・・・ 4-48

サ

サービスデータ・・・・・・・・・・・・・・・・・ 8-1
サンバイザー・・・・・・・・・・・・・・・・・・・ 5-6

シ

シートアンダーボックス・・・・・・・・・ 5-17
シートサイドポケット・・・・・・・・・・・・ 5-21
シートバックポケット・・・・・・・・・・・・ 5-20
シートヒータースイッチ・・・・・・・・・ 3-38
シートベルト・・・・・・・・・・・・・・・・・・・ 3-46
シートベルト警告灯・・・・・・・・・・・・・ 3-80
シートベルト警告ブザー・・・・・・・・・ 3-48
シートベルトフォース
リミッター・・・・・・・・・・・・・・・・・・・ 3-55
シートベルトプリテンショナー・・・ 3-54
事故が起きたときは・・・・・・・・・・・・・・ 7-37
室内灯・・・・・・・・・・・・・・・・・・・・・・・・ 5-8
シフトロック・・・・・・・・・・・・・ 4-17、4-24
車線逸脱警報・・・・・・・・・・・・・・・・・・・ 4-50
車線逸脱警報OFFスイッチ・・・・・・・ 4-55
車線逸脱警報OFF表示灯・・・・・・・・・ 3-94
車線逸脱警報作動表示灯・・・・・・・・・ 3-94
ジャッキ（収納場所）・・・・・・・・・・・・・ 7-2

シ

ジャッキアップ
（タイヤチェーン）・・・・・・・・・・・・・6-18
ジャッキアップ
（パンクしたとき）・・・・・・・・・・・・・7-10
集中ドアロック
（パワードアロック）・・・・・・・・・・・・ 3-8
充電警告灯 ・・・・・・・・・・・・・・・・・・・3-85
樹脂部品などの手入れ ・・・・・・・・・・・・ 6-5
出発の前に ・・・・・・・・・・・・・・・・・・・ 2-2
ジュニアシート ・・・・・・・・・・・・・・・・ 2-7
瞬間燃費 ・・・・・・・・・・・・・・・・ 3-99、3-107
初期設定 ・・・・・・・・・・・・・・・・・・・・ 8-6
ショッピングフック ・・・・・・・・・・・・・5-23

ス

水温警告灯 ・・・・・・・・・・・・・・・ 3-82、7-30
スタック（立ち往生）・・・・・・・・・・・・・2-17
ステアリング
オーディオスイッチ ・・・・・・・・・・・・5-43
ステータスインフォメーション
ランプ ・・・・・・・・・・・・・・・・・・・・・3-78
ステレオカメラ ・・・・・・・・・・・・・・・・4-36
スノーブレード ・・・・・・・・・・・・・・・・6-12
スピードメーター（速度計）・・・・・・・3-78
スポーツ（S）モードスイッチ・・・・・・4-18
スポーツ（S）モード表示・・・・・・・・・・4-18
スライドドアクローザー ・・・・・・・・・3-17

セ

積算アイドリングストップ
時間 ・・・・・・・・・・・・・・・・・3-110、3-112
セキュリティアラーム ・・・・・・・・・・・3-24
セキュリティアラーム
インジケーター ・・・・・・・・・・・・・・・3-91
設定切替え（カスタマイズ）・・・・・・・・ 8-6
セッティングモード ・・・・・3-102、3-114
セレクトレバー
位置表示 ・・・・・・・・・・・・・・ 3-98、3-111
操作 ・・・・・・・・・・・・・・・・・・・・・・4-16
先行車発進お知らせ機能・・・・・・・・・ 4-53
洗車・・・・・・・・・・・・・・・・・・・・・・・・・6-2
前照灯（ヘッドライト）
・・・・・・・・・・・・・・・・・・ 3-126、7-26、8-3
前席アームレスト（ひじ掛け）・・・・・ 5-16
前席シート・・・・・・・・・・・・・・・・・・・・ 3-35
全方位モニター・・・・・・・・・・・・・・・・・ 5-45

ソ

走行中の注意・・・・・・・・・・・・・・・・・・ 2-12
速度計（スピードメーター）・・・・・・・ 3-78

タ

タイマーロック機能・・・・・・・・・・・・・ 3-10
タイヤ
応急修理したあとは・・・・・・・・・・・・・7-9
空気圧・・・・・・・・・・・・・・・・・・・・・・8-4
交換したあとは・・・・・・・・・・・・・・ 7-15
交換するときは・・・・・・・・・・・・・・・・6-7
交換の準備・・・・・・・・・・・・・・・・・・・7-9
チェーン・・・・・・・・・・・・・・・・ 6-18、8-4
パンク応急修理セット・・・・・・・・・・・7-2
冬用タイヤ・・・・・・・・・・・・・・・・・・ 6-15
ホイールサイズ・・・・・・・・・・・・・・・・8-4
ローテーション・・・・・・・・・・・・・・・・6-6
輪止め・・・・・・・・・・・・・・・・・ 2-18、6-12
タコメーター（エンジン回転計）・・・ 3-78
立ち往生（スタック）・・・・・・・・・・・・・ 2-17
暖機運転・・・・・・・・・・・・・・・・・・・・・・ 2-33

チ

チェーン（タイヤチェーン）・・・ 6-18、8-4
チケットホルダー
（サンバイザー）・・・・・・・・・・・・・・・・5-6
チャイルドシート・・・・・・・・・・・・・・・・2-7
チャイルドプルーフ・・・・・・・・・・・・・・3-8
駐車するときは・・・・・・ 2-17、4-24、6-16
チルトステアリング・・・・・・・・・・・・・ 3-35

テ

停止表示板 ····· 7-32
低水温表示灯 ····· 3-89
ディスチャージヘッドライト ····· 8-3
デフロスター ····· 5-25
デフロススイッチ ····· 5-37
デュアルカメラブレーキサポート
（DCBS） ····· 4-42
デュアルカメラブレーキサポート
（DCBS）OFFスイッチ ····· 4-54
デュアルカメラブレーキサポート
（DCBS）OFF表示灯 ····· 3-92
デュアルカメラブレーキサポート
（DCBS）作動表示灯 ····· 3-93
電球
電球の交換（ランプ類） ····· 7-25
電球の点検 ····· 7-24
ワット数（ランプ類） ····· 8-3
点検 ····· 2-2、8-1
電源が切り替わらないときは ·· 4-6、4-7
電源の切替え ····· 4-5
電池交換（携帯リモコン） ····· 6-10

ト

ドア ····· 3-3
ドアの開閉 ····· 3-2
ドアポケット ····· 5-20
ドアミラー ····· 3-31
ドアミラー角度調節スイッチ ····· 3-31
ドアミラー格納スイッチ ····· 3-32
ドアミラーヒータースイッチ ····· 3-35
ドアロック解除機能 ····· 3-8
凍結防止剤 ····· 6-2、6-16
凍結路 ····· 6-15
登降坂変速制御 ····· 4-19
トランスミッション警告灯 ····· 3-86
トリップメーター
（区間距離計） ····· 3-100、3-112
ドリンクホルダー ····· 5-13

ナ

内気循環
（エアコン、ヒーター） ···· 5-30、5-35
内装のお手入れ ····· 6-4
長い荷物を積むとき ····· 3-44
ナノイー ····· 5-38
鉛バッテリー ····· 2-3

ニ

日常点検 ····· 2-2

ネ

燃費
瞬間燃費 ····· 3-99、3-107
平均燃費 ····· 3-99、3-107
燃料 ····· 2-21、8-1
燃料給油口 ····· 5-2
燃料計 ····· 3-98、3-107
燃料残量警告灯 ····· 3-81
燃料タンク容量 ····· 8-1

ハ

パーキングブレーキ
解除忘れ警告ブザー ····· 4-15
寒冷時の取扱い ····· 6-16
操作 ····· 4-14
ブレーキ警告灯 ····· 3-79
パーソナルテーブル ····· 5-21
ハイドロプレーニング現象 ····· 2-16
ハイマウントストップランプ ····· 8-3
はさみ込み防止機構 ····· 3-23、3-29
発炎筒 ····· 7-32
バックウインドーガラス
室内側の手入れ ····· 6-6
バックミラー（ルームミラー） ····· 3-31

ハ

バッテリー
鉛バッテリー ····· 2-3
鉛バッテリーを
交換するときは ····· 7-17
バッテリーについて ····· 2-3
リチウムイオンバッテリー ····· 2-4
バッテリーあがり ····· 7-15
バニティーミラー
（サンバイザー） ····· 5-6
ハロゲンヘッドライト ····· 7-26、8-3
パワーウインドー ····· 3-27
パワーステアリング警告灯 ····· 3-84
パワースライドドア ····· 2-24、3-18
パワースライドドアスイッチ ····· 3-22
パワースライドドアボタン ····· 3-22
パワースライドドア
メインスイッチ ····· 3-19
パワードアロック ····· 3-8
パンク
タイヤ交換 ····· 7-9
番号灯 ····· 7-30、8-3
半ドア警告灯 ····· 3-86
ハンドルロックが
解除できないときは ····· 4-3
ハンドルロック未解除警告 ····· 4-3
ハンドルロック未作動警告ブザー
····· 4-14

ヒ

ヒーター（エアコン）
オートエアコン ····· 5-31
吹出し口 ····· 5-25
マニュアルエアコン ····· 5-27
非常点滅表示灯 ····· 7-28、8-3
非常点滅表示灯スイッチ ····· 3-131
必読！ ····· 2-2
ヒューズ切れ ····· 7-19
表示灯 ····· 1-13
日よけ（サンバイザー） ····· 5-6
ヒルホールドコントロール ····· 4-35

フ

ブースターケーブル ····· 7-15
フォグランプ ····· 7-26、8-3
フォグランプスイッチ ····· 3-128
プッシュ表示灯 ····· 3-89、4-4
フットレスト ····· 5-23
フューエルキャップ ····· 5-2
フューエルリッド ····· 5-2
ふらつき警報 ····· 4-52
フルフラットシート ····· 3-45
フルホイールキャップ
（取り付け） ····· 7-14
フルホイールキャップ
（取り外し） ····· 7-10
ブレーキ
ブレーキアシスト ····· 4-30
ブレーキ液 ····· 8-1
ブレーキ警告灯 ····· 3-79
ブレーキ倍力装置 ····· 2-14、4-12、7-36
フロントシート ····· 3-35
フロントワイパー／
ウォッシャースイッチ ····· 3-131

ヘ

平均燃費 ····· 3-99、3-107
ヘッドライト（前照灯）
····· 3-126、7-26、8-3
ヘッドライト上向き（ハイビーム）
表示灯 ····· 3-88
ヘッドレスト
後席 ····· 3-41
前席 ····· 3-38
ベビーシート ····· 2-7、3-57

ホ

ホイールキャップ(取り付け)····· 7-14
ホイールキャップ(取り外し)····· 7-10
ホイールサイズ·····8-4
防眩式ルームミラー····· 3-31
方向指示器·····7-28、7-29、8-3
方向指示器スイッチ····· 3-130
方向指示器表示灯····· 3-88
ホーンスイッチ····· 3-133
ボンネット·····5-4

マ

マイルドハイブリッド····· 4-55
マスターウォーニング····· 3-87
マニュアルエアコン····· 5-27
マルチインフォメーション
ディスプレイ·····3-96、3-105
メッセージ····· 3-118
万一のとき·····7-1

ミ

ミラー
ドアミラー····· 3-31
バニティーミラー·····5-6
ルームミラー····· 3-31

メ

メーターの明るさ調整····· 3-111
メーターの見かた····· 3-77

ユ

油圧警告灯····· 3-85
雪道を走行するとき····· 6-15

ヨ

よくあるご質問····· 1-22
横風が強いときは····· 2-15

ラ

ライト消し忘れ警告ブザー ·····3-127
ライトスイッチ ·····3-126
ライト点灯表示灯 ····· 3-88
ラゲッジアンダーボックス ····· 5-24
ラジエーターキャップ ·····7-31、8-5
ランプ
電球の交換(ランプ類) ····· 7-25
ハイマウントストップランプ ···· 8-3
番号灯 ····· 8-3
非常点滅表示灯 ···· 3-131、7-28、8-3
フォグランプ ····· 8-3
ヘッドライト ····· 3-126、8-3
方向指示器 ····· 3-130、7-28、8-3
リヤコンビネーションランプ ··· 7-29
ワット数、型式(ランプ類) ····· 8-3

リ

リクエストスイッチ ····· 3-13
リクエストスイッチ未作動
警告ブザー ····· 3-14
リクライニングレバー ····· 3-37
リジッドラック ····· 7-12
リチウムイオンバッテリー ····· 2-4
リバース(R)ポジション警告ブザー
····· 2-22、4-20
リモート格納ミラー ····· 3-33
リヤ(後席)シート ····· 3-39
リヤクォーターポケット ····· 5-20
リヤコンビネーションランプ
·····7-29、8-3
リヤデフォッガースイッチ ·····3-134
リヤワイパー／ウォッシャー
スイッチ ·····3-133

ル

ルーフアンテナ ····· 5-42
ルームミラー ····· 3-31
ルームランプ(室内灯) ····· 5-8

レ

冷却水（ラジエーター液）
　オーバーヒート ・・・・・・・・・・・・・・・7-31
　寒冷時の取扱い ・・・・・・・・・・・・・・・6-12
　規定水量 ・・・・・・・・・・・・・・・・・・・・・・ 8-1

ロ

ロールサンシェード ・・・・・・・・・・・・・・ 5-7

ワ

ワイパー
　寒冷時の取扱い ・・・・6-12、6-13、6-17
　ワイパースイッチ ・・・・・・・・・・・・3-132
ワックス ・・・・・・・・・・・・・・・・・・・・・・・ 6-2
ワンアクションスイッチ ・・・・・・・・・3-21

お問い合わせ、ご相談は

お車のことや、車検・点検などのアフターサービスについてのお問い合わせやご相談がございましたら、まずはお買い上げいただきましたスズキ販売店またはスズキ代理店にお尋ねください。

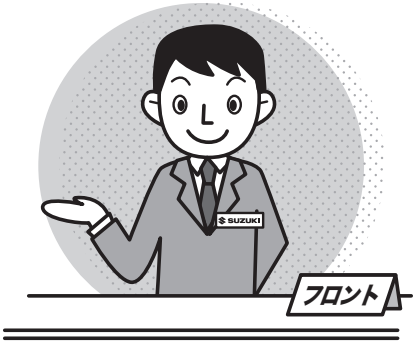

スズキ代理店にお問い合わせやご相談をいただくときは、別冊の「スズキ4輪車サービスネットワーク」に記載してありますお近くの代理店にお気軽にご連絡ください。
お客様のご相談に対して的確な判断と迅速な処理をするため、あらかじめ、お手元に車検証をご準備いただき、次の事項をご確認のうえ、ご連絡願います。

①車名、車台番号、ナンバープレートの番号など
②ご購入年月日
③走行距離
④ご相談内容
⑤お客様のご住所、お名前、お電話番号